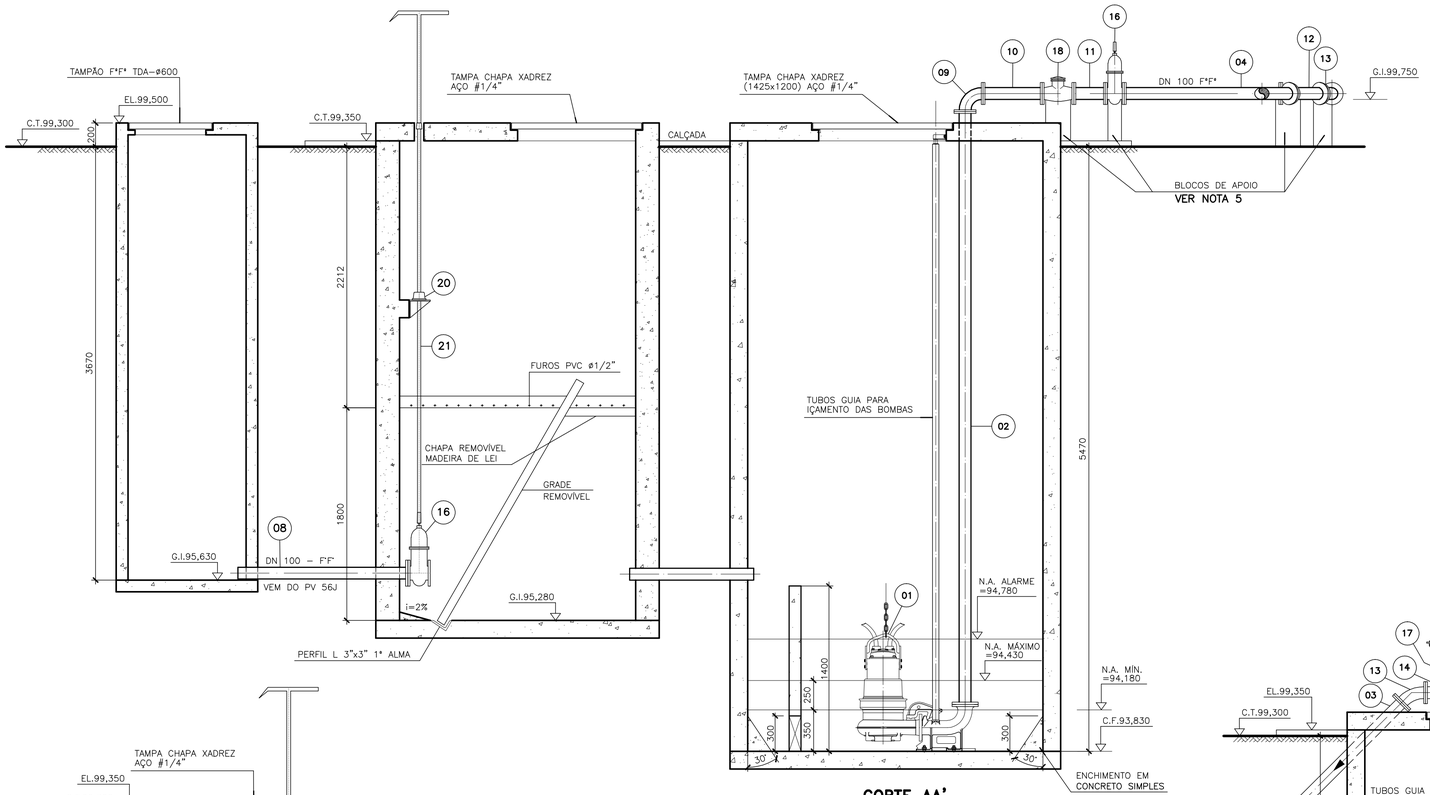

CORTE AA'
ESALA 1:25

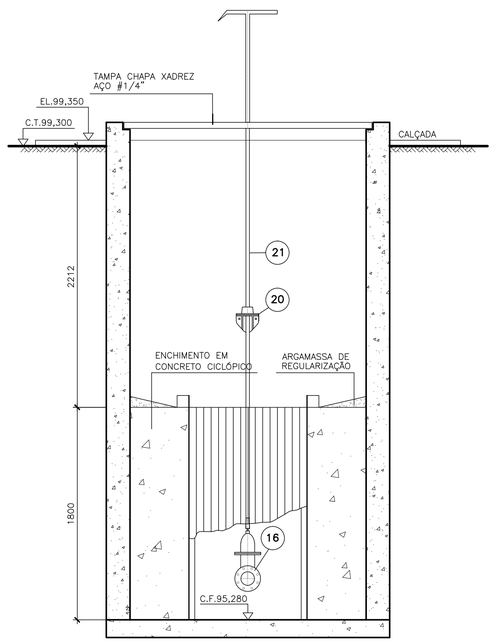

CORTE CC'
ESCALA 1:25

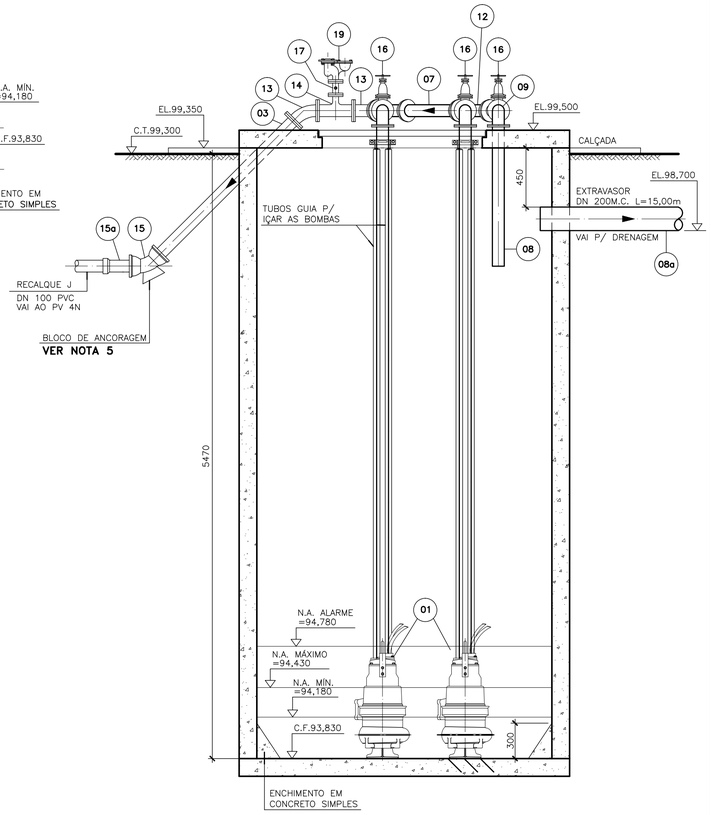

CORTE CC'
ESCALA 1:25

LISTA DE MATERIAL – EEEB–J

ITEM	DISCRIMINAÇÃO	UNID.	MATERIAL	ø	QUANT.	OBS.
	BOMBAS					
01	CONJUNTO MOTO–BOMBA SUBMERSÍVEL	Pç	–	–	02	VER ESPECIF.
	TUBOS					
02	TFL 10 (L=5020)	Pç	F*F*	100	02	
03	TFP 10 (L=1678)	Pç	F*F*	100	01	
04	TFL 10 (L=1310)	Pç	F*F*	100	01	
05	TFL 10 (L=610)	Pç	F*F*	100	01	
06	TFL 10 (L=1010)	Pç	F*F*	100	01	
07	TFL 10 (L=625)	Pç	F*F*	100	01	
08	TFP 10 (L=1450)	Pç	F*F*	100	01	
08a	MANILHA DE CONCRETO	m	CONCRETO	200	15,00	
	CONEXÕES					
09	C 90° FF 10	Pç	F*F*	100	03	
10	TOF 10 (L=500)	Pç	F*F*	100	03	
11	TOF 10 (L=250)	Pç	F*F*	100	02	
12	Y FF 10	Pç	F*F*	100	02	
13	C 45° FF 10	Pç	F*F*	100	03	
14	TFF 10	Pç	F*F*	100x50	01	
15	C 45° JE	Pç	F*F*	100	01	
15a	AD PVC x F*F* JE	Pç	PVC	100	01	
	VÁLVULAS E REGISTROS					
16	RCFC 10	Pç	F*F*	100	04	
17	RCFC 10	Pç	F*F*	50	01	
18	VRPUS 10	Pç	F*F*	100	02	
19	VENTOSA P/ ESGOTO	Pç	F*F*	50	01	
	ACESSÓRIOS					
20	HQC 1 (L=3,45)	Pç	F*F*	1 1/8"	01	
21	MIH 1	Pç	F*F*	–	01	
	PPF 10	Pç	AÇO C.	16x80	240	
	ABF 10	Pç	BORRACHA	100	29	
	ABF 10	Pç	BORRACHA	50	02	
	A JE	Pç	BORRACHA	100	02	

* PONTO DE OPERAÇÃO DOS CONJUNTOS MOTO–BOMBAS–1+1(01 PARA RODÍZIO)

- Q=5,70l/s
- Hman = 51,0m
- Pa=5,5kW
- Pi=13,7kW
- Rotação=3.510 rpm
- n=23,50%

NOTAS:

1 – DIMENSÕES EM MILÍMETRO, EXCETO ONDE INDICADO.
2 – O PEDESTAL COMPLETO DEVERÁ SER FORNECIDO PELO MESMO FABRICANTE DO CONJUNTO MOTO–BOMBA.
3 – PARA PLANTA DE SITUAÇÃO E URBANIZAÇÃO, VER DES. N° A–1600–91–1–XX–0018.
4 – PARA PLANTA BAIXA E VISTA SUPERIOR, VER DESENHO N° A–1600–91–5–XX–0020.
5 – PARA DADOS ESTRUTURAIS, VER PROJETO ESPECÍFICO.
6 – AS COTAS DE SAÍDA E CHEGADA DO EXTRAVASOR, BEM COMO SUA EXTENSÃO, DEVERÃO SER CONFERIDAS " IN LOCO" .
7 – PARA DETALHES, VER DES. N° A–1600–91–5–XX–0030
8 – A SAÍDA DA BOMBA DEVERÁ SER FLANGEADA COM FURAÇÃO SEGUNDO NORMA ISO 2531

ESTE DESENHO É PROPRIEDADE DA CIA. ESTADUAL DE SANEAMENTO – CESAN E NÃO PODE SER COPIADO SEM SUA AUTORIZAÇÃO

NÚMEROS	TÍTULOS	N°	LOCAL	DISCRIMINAÇÃO	DES.	DIV.	GER.	DATA
PRINCIPAIS DESENHOS DE REFERÊNCIA		REVISÃO						

CANCELA E SUBSTITUI O DESENHO NÚMERO:

CANCELADO E SUBSTITUIDO PELO DESENHO NÚMERO :

ARQUIVO TÉCNICO
RECEBIDO: / /
N° DOC.: ASS.:
APROVAÇÃO CESAN :
ASS.: MATR.:
UNID.: DATA: / /
ESTA APROVAÇÃO NÃO ISENTA A CONTRATADA DE SUAS RESPONSABILIDADES LEGAIS

AQUACONSULT
consultoria e projetos de engenharia ltda

PROJETADO : MARIANGELA D.DE OLIVEIRA
CREA: 51459–D REGIÃO: MG
COORDENADOR : ALEXANDRE J. SERAFIM
CREA: 961 D REGIÃO: 11ª
DESENHO: GEORGE CAMINADA
DATA: 02/99
N° PROJETISTA:
RESPONSÁVEL TÉCNICO: ALEXANDRE J. SERAFIM
CREA: 961 D REGIÃO: 11ª ART N°: 365.333 DATA: 02/99

EMISSÃO CESAN		DATAS
PROJETADO:		/ /
CREA :	REGIÃO:	
DESENHADO:		/ /
VERIFICADO:	TEREZINHA VANZO	/02/99
DIVISÃO:	NÚCLEO DE PROJETOS TEREZINHA VANZO	/02/99
GERÊNCIA:	P–GEP SANDRA SILY	/02/99

CESAN

MUNICÍPIO : NOVA VENÉCIA | DISTRITO: SEDE | BAIRRO:
EMPREENDIMENTO: **PLANOPES II** | N° P.I. 0105/95
TÍTULO : **SISTEMA DE ESGOTAMENTO SANITÁRIO DE NOVA VENÉCIA**
ESTAÇÃO ELEVATÓRIA DE ESGOTO BRUTO – EEEB J
CORTES AA', BB', CC' E L.M.

ESCALA : INDICADAS | FOLHA : 02 / 03 | N° CESAN : A 1 6 0 0 9 1 5 X X 0 0 2 1 | REV.