CONFIGURAÇÃO DE PENAS P/ PLOTAGEM

COR		ESP.
1	07	0,1
2	07	0,2
3	07	0,3
4	07	0,4
5	07	0,5
6	07	0,6
7	07	0,25
8	07	0,09
9	07	0,15
140	140	0,15
162	162	0,15

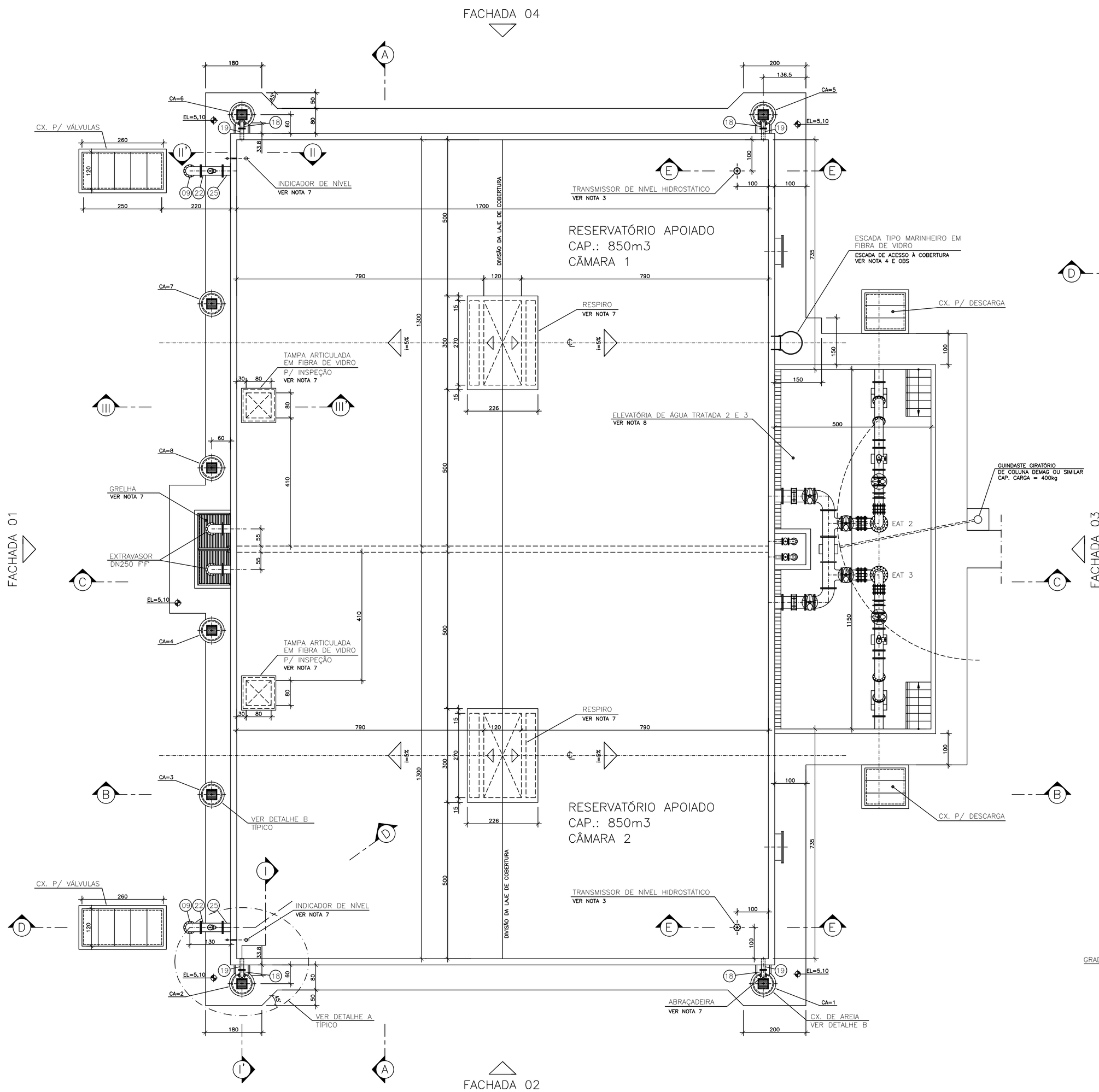

VISTA SUPERIOR
ESC.: 1:75

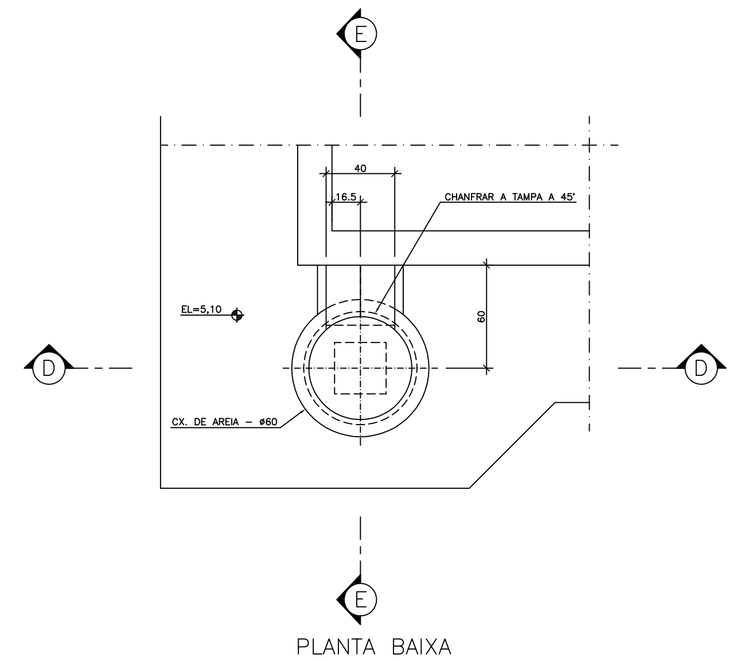

PLANTA BAIXA

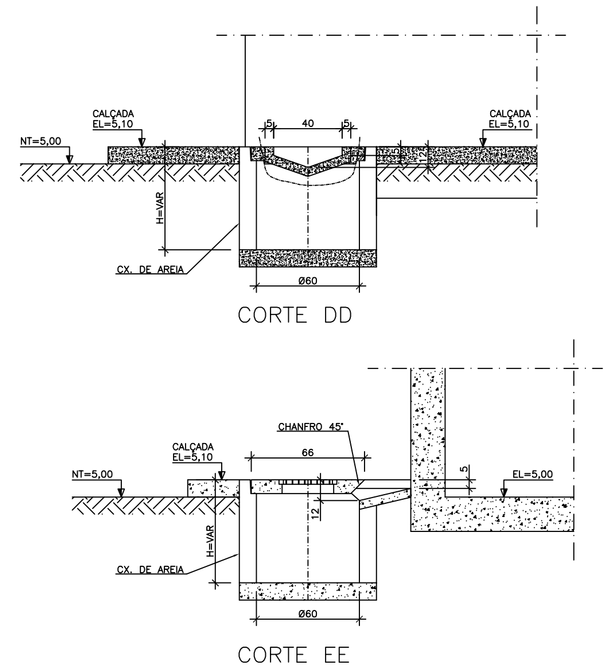

CORTE DD

CORTE EE

DETALHE A – TÍPICO
ESC.: 1:25

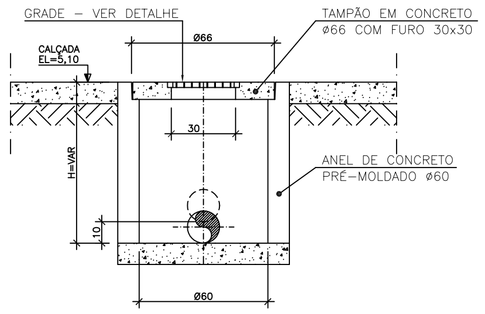

CORTE FF

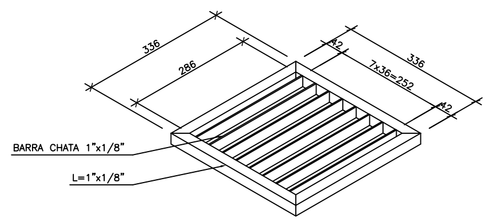

DET. GRELHA P/ C.A.
ESC.: 1:10
COTAS EM MILÍMETROS
PESO UNITÁRIO = 3,0 Kg
QUANTIDADE = 8 PEÇAS

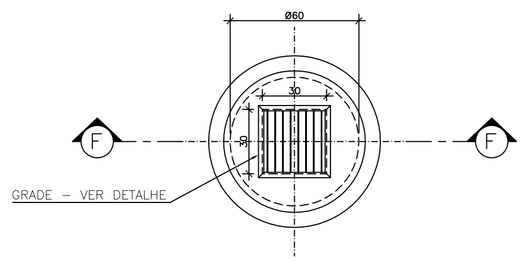

PLANTA

DETALHE B – TÍPICO
ESC.: 1:20

OBS.:

SUBSTITUIR O MATERIAL DE AÇO (PEÇAS MECÂNICAS) DA ESCADA TIPO MARINHEIRO PARA FIBRA DE VIDRO.
VER LISTA DE MATERIAL DO DES. Nº B–0800–70–5–XX–0012.

NOTAS:

1–DIMENSÕES EM CENTÍMETRO, ELEVAÇÕES EM METRO, DIÂMETROS EM MILÍMETRO, EXCETO ONDE INDICADO.
2–PARA PLANTA BAIXA, VER DES. Nº C–008–000–70–5–XX–0002.
3–PARA CORTES AA, BB, CC, DD, EE E LISTA DE MATERIAIS, VER DES. Nº C–008–000–70–5–XX–0004.
4–PARA DETALHE DA ESCADA TIPO MARINHEIRO E DETALHE DA DESCARGA, VER DES. Nº B–0800–70–5–XX–0018.
5–PARA PLANTA DE URBANIZAÇÃO E SITUAÇÃO E TUBULAÇÕES EXTERNAS, VER DES. Nº C–008–000–70–5–XX–0001
6–PARA FACHADAS, VER DES. Nº B–0800–70–2–XX–0001.
7–PARA DETALHES, VER DES. Nº B–0800–70–5–XX–0012.
8–PARA PLANTA DA ELEVATÓRIA DE ÁGUA TRATADA 2 E 3, VER DES. Nº C–008–000–70–5–XX–0006.
9–PARA DETALHE DA ESCADA TIPO PISCINA E ACESSO LATERAL, VER DES. Nº C–008–000–70–5–XX–0005.
10–PARA CORTES I–I', II–II' E III–III', VER DES. Nº B–0800–70–5–XX–0012.

ESTE DESENHO É PROPRIEDADE DA COMPANHIA ESPÍRITO SANTENSE DE SANEAMENTO – CESAN E NÃO PODE SER COPIADO SEM SUA AUTORIZAÇÃO.

NÚMEROS	TÍTULOS	Nº	LOCAL	DISCRIMINAÇÃO	DES.	DIV.	GER.	DATA
		01	ETEP	MUDANÇA NA ELEVAT. DE ÁGUA TRAT. 2 E 3 – SOLICITAÇÃO DA CESAN	GLORINHA			DEZ/11
PRINCIPAIS DESENHOS DE REFERÊNCIA		REVISÃO						

CANCELA E SUBSTITUI O DESENHO NÚMERO: B–0800–70–5–XX–0010

CANCELADO E SUBSTITUÍDO PELO DESENHO NÚMERO:

CENTRO DE DOCUMENTAÇÃO
RECEBIDO: / /
Nº DOC.: ASS.:
APROVAÇÃO CESAN:
ASS.: MATR.:
UNID.: DATA: / /
ESTA APROVAÇÃO NÃO ISENTA A CONTRATADA DE SUAS RESPONSABILIDADES LEGAIS.

EMITENTE: Etep Consultoria, Gerenciamento e Serviços

PROJETADO:	COORDENADOR:
ARTUR AUGUSTO OLIVEIRA NEVES	ARTUR AUGUSTO OLIVEIRA NEVES
CREA: 045302/D REGIÃO: RJ	CREA: 045302/D REGIÃO: RJ
DESENHO: GLORINHA	Nº DES. PROJETISTA:
DATA: 15 / 11 /2011	0876.DS.50.H.0003/01

RESPONSÁVEL TÉCNICO: ENGº ARTUR AUGUSTO OLIVEIRA NEVES
CREA: 045302/D REGIÃO: RJ ART Nº:082011002094 DATA: 22/02/2011

EMISSÃO CESAN	DATAS
PROJETADO:	
CREA:	
DESENHADO:	
VERIFICADO: ENGº NESTOR GORZA JUNIOR	
DIVISÃO: ENGº NESTOR GORZA JUNIOR	
GERÊNCIA: ENGª SANDRA SILY	

CESAN

MUNICÍPIO: CONC. DA BARRA | DISTRITO: SEDE | BAIRRO:

NOME DO EMPREENDIMENTO: MELHORIA DO SISTEMA DE ABASTECIMENTO DE ÁGUA DE CONCEIÇÃO DA BARRA

TÍTULO: RESERVATÓRIO APOIADO 2
PROJETO HIDRÁULICO
VISTA SUPERIOR E DETALHES DA CAIXA DE AREIA

ESCALA:	FOLHA:	Nº CESAN	REV:
INDICADA	03 / 05	C–008–000–70–5–XX–0003	01