CONFIGURAÇÃO DE PENAS P/ PLOTAGEM

COR		ESP.
1	07	0,1
2	07	0,2
3	07	0,3
4	07	0,4
5	07	0,5
6	07	0,6
7	07	0,25
8	07	0,09
9	07	0,15
140	140	0,15
162	162	0,15

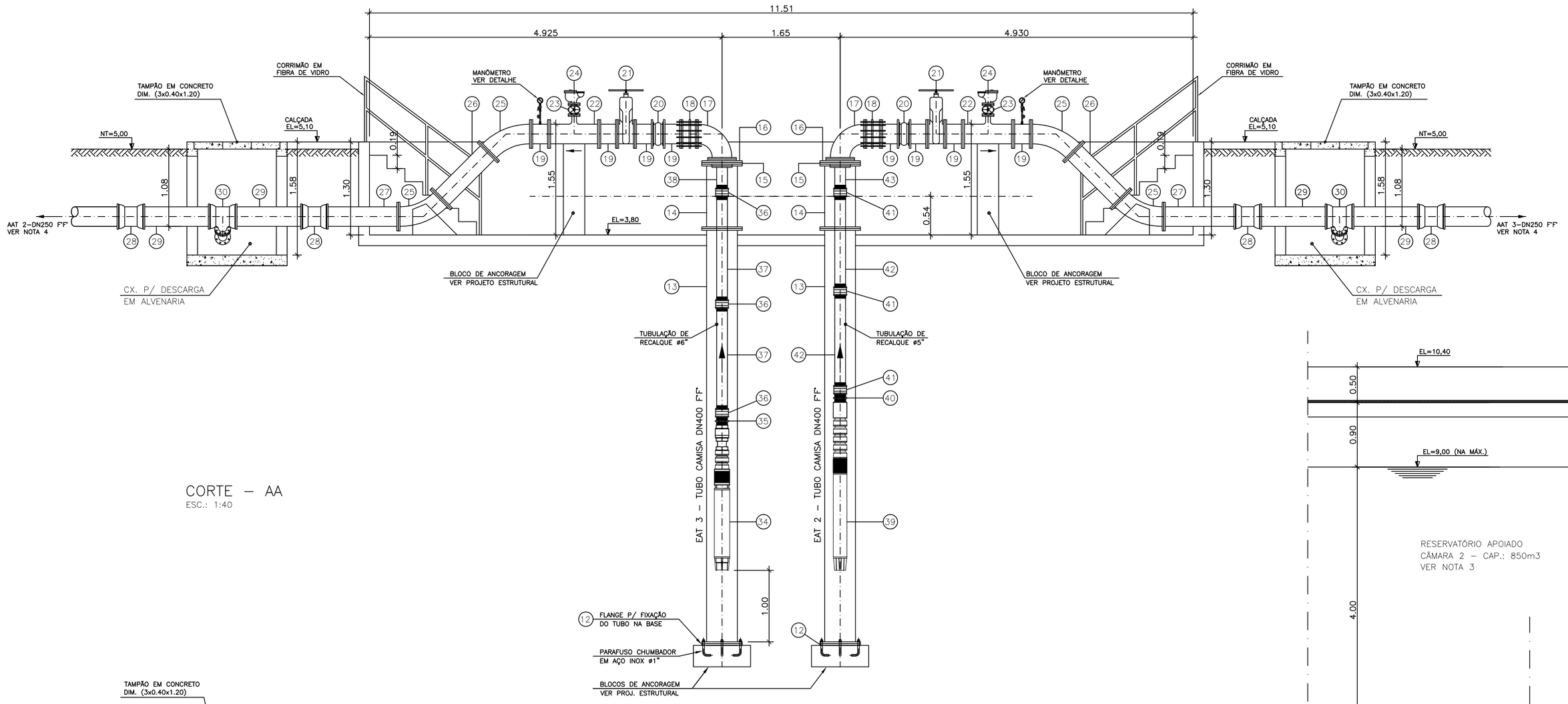

CORTE – AA
ESC.: 1:40

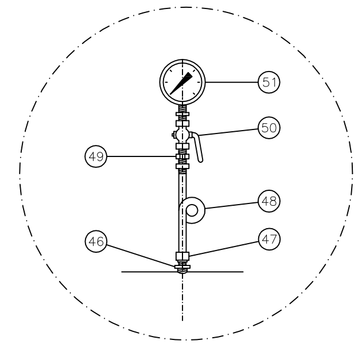

DETALHE – MANÔMETRO
SEM ESCALA

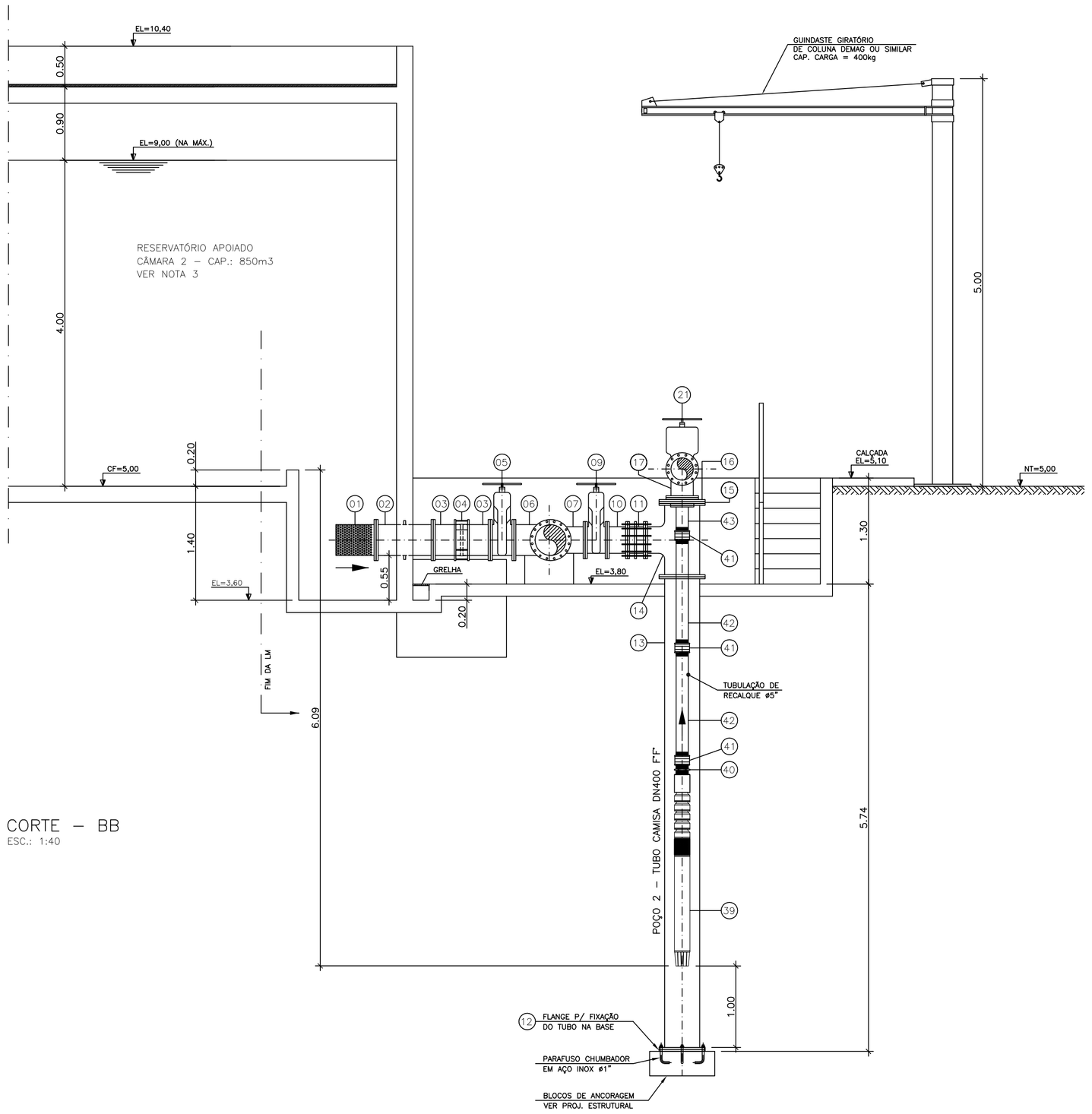

CORTE – BB
ESC.: 1:40

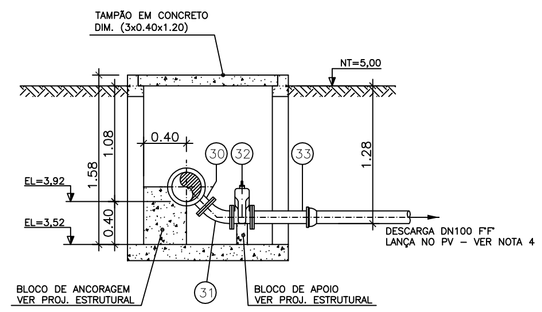

CORTE D–D
ESCALA 1/40

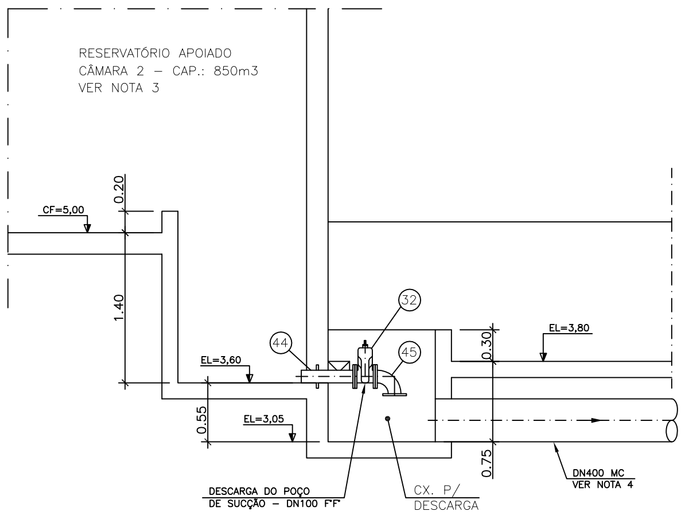

CORTE – CC
ESC.: 1:40

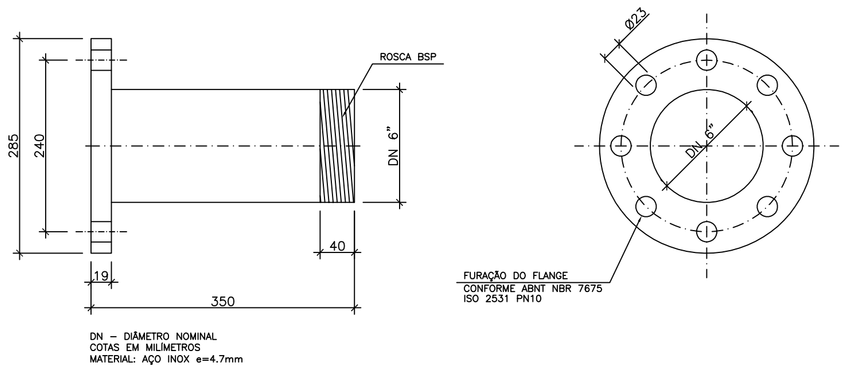

DETALHE PEÇA N°38
DN150 x 6"
SEM ESCALA

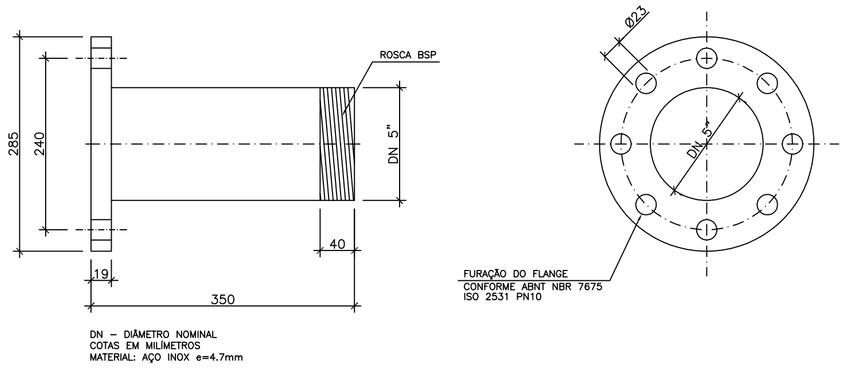

DETALHE PEÇA N°43
DN150 x 5"
SEM ESCALA

NOTAS:

1–DIMENSÕES E ELEVAÇÕES EM METRO, DIÂMETROS EM MILÍMETRO, EXCETO ONDE INDICADO.
2–PARA PLANTA BAIXA E LISTA DE MATERIAL, VER DES. N° C–008–000–70–5–XX–0006.
3–PARA CORTES DO RESERVATÓRIO APOIADO, VER DES. N° C–008–000–70–5–XX–0004.
4–PARA PLANTA DE URBANIZAÇÃO E SITUAÇÃO E TUBULAÇÕES EXTERNAS, VER DES. N° C–008–000–70–5–XX–0001

ESTE DESENHO É PROPRIEDADE DA COMPANHIA ESPÍRITO SANTENSE DE SANEAMENTO – CESAN E NÃO PODE SER COPIADO SEM SUA AUTORIZAÇÃO.

NÚMEROS	TÍTULOS
PRINCIPAIS DESENHOS DE REFERÊNCIA	

Nº	LOCAL	DISCRIMINAÇÃO	DES.	DIV.	GER.	DATA
REVISÃO						

CANCELA E SUBSTITUI O DESENHO NÚMERO: B–0800–70–5–XX–0009

CANCELADO E SUBSTITUÍDO PELO DESENHO NÚMERO:

CENTRO DE DOCUMENTAÇÃO
RECEBIDO: / /
Nº DOC.: ASS.:
APROVAÇÃO CESAN:
ASS.: MATR.:
UNID.: DATA: / /
ESTA APROVAÇÃO NÃO ISENTA A CONTRATADA DE SUAS RESPONSABILIDADES LEGAIS.

EMITENTE: Etep Consultoria, Gerenciamento e Serviços

PROJETADO:	COORDENADOR:
ARTUR AUGUSTO OLIVEIRA NEVES	ARTUR AUGUSTO OLIVEIRA NEVES
CREA: 045302/D REGIÃO: RJ	CREA: 045302/D REGIÃO: RJ
DESENHO: GLORINHA	Nº DES. PROJETISTA: 0876.DS.50.H.0007/00
DATA: 30 / 12 /2011	

RESPONSÁVEL TÉCNICO: ENGº ARTUR AUGUSTO OLIVEIRA NEVES
CREA: 045302/D REGIÃO: RJ ART Nº:082011002094 DATA: 22/02/2011

EMISSÃO CESAN	DATAS
PROJETADO:	
CREA:	
DESENHADO:	
VERIFICADO: ENGº NESTOR GORZA JUNIOR	
DIVISÃO: ENGº NESTOR GORZA JUNIOR	
GERÊNCIA: ENGª SANDRA SILY	

CESAN

MUNICÍPIO: CONC. DA BARRA | DISTRITO: SEDE | BAIRRO:

NOME DO EMPREENDIMENTO: MELHORIA DO SISTEMA DE ABASTECIMENTO DE ÁGUA DE CONCEIÇÃO DA BARRA

TÍTULO: ELEVATÓRIAS DE ÁGUA TRATADA 2 E 3
PROJETO HIDRÁULICO
CORTES E DETALHES

ESCALA:	FOLHA:	Nº CESAN	REV:
INDICADA	02/02	C–008–000–70–5–XX–0007	00