CONFIGURAÇÃO DE PENAS P/ PLOTAGEM

COR		ESP.
1	07	0,1
2	07	0,2
3	07	0,3
4	07	0,4
5	07	0,5
6	07	0,6
7	07	0,25
8	07	0,09
9	07	0,15
140	140	0,15
162	162	0,15

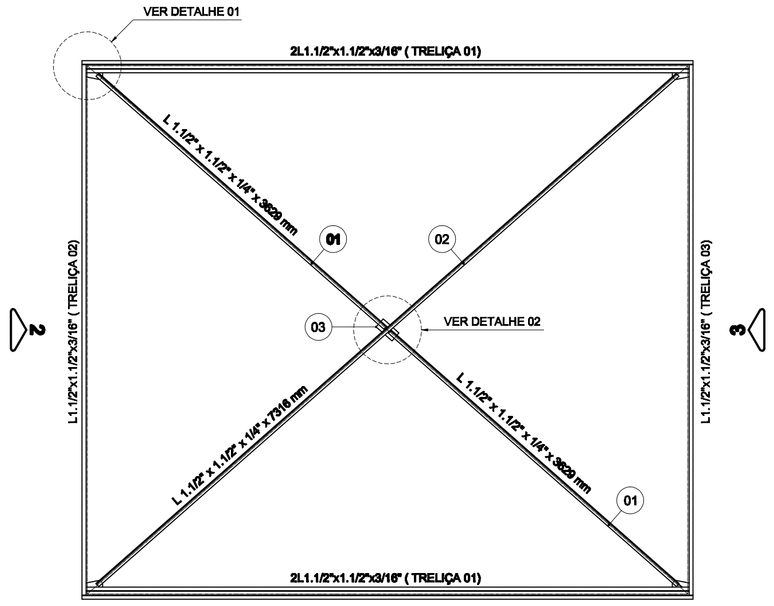

BANZO INFERIOR - COBERTURA
ESC.: 1:40

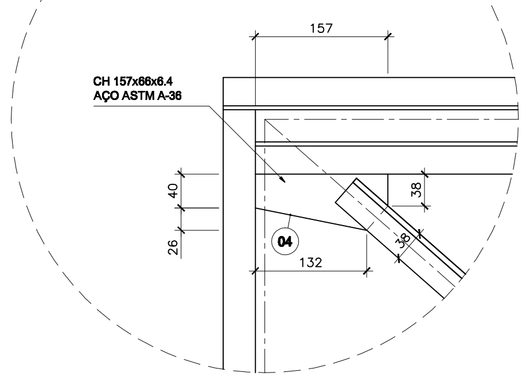

DETALHE 01
LIGAÇÃO DO CONTRAVENTAMENTO
ESC.: 1:5

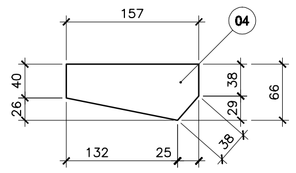

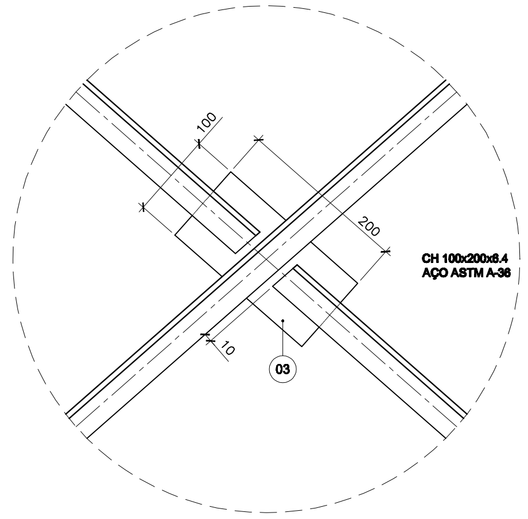

DETALHE 02
LIGAÇÃO DO CONTRAVENTAMENTO
ESC.: 1:5

ITEM	DISCRIMINAÇÃO	MATERIAL	C. UNITÁRIO	QUANTIDADE	PESO	
					UNITÁRIO	TOTAL
01	L 1.1/2"x1.1/2"x1/4"	ASTM A-36	3629	2	3,480	12,63	25,26
02	L 1.1/2"x1.1/2"x1/4"	ASTM A-36	7316	1	3,480	25,46	25,46
03	CH 200x100x6.4	ASTM A-36	-	1	1,000	1,00	1,00
04	CH 66x157x6.4	ASTM A-36	-	4	0,410	0,41	1,64
05	BARRA ø 3/8"x120 mm	ASTM A-36	-	52	0,070	0,07	3,64
06	BARRA ø 3/8"x170 mm	ASTM A-36	-	52	0,090	0,09	4,68
07	CH 120x150x9.5	ASTM A-36	-	26	1,350	1,35	35,10
08	TUBO Ø1"x 10520 mm -Sch 40-GALV. *	ASTM A-53	10520	2	26,300	26,30	52,60
09	CH 150x80x12.7	ASTM A-36	-	6	1,200	1,20	7,20
10	BARRA CHATA 2" x 1/4" x 54mm	ASTM A-36	-	12	0,137	0,14	1,64
11	CH 150x100x12.7	ASTM A-36	-	12	1,470	1,47	17,64
12	ROLDANA ø 100 P/GUIA TUBO ø1"	-	-	6	-	-	-
13	CH 75x75x3/8"	ASTM A-36	-	4	0,420	0,42	1,68
14	CH 75x75x3/8" *	ASTM A-36	-	4	0,290	0,29	1,16
15	L 1.1/2"x1.1/2"x3/16"	ASTM A-36	5708	4	2,680	15,30	61,19
16	L 1.1/2"x1.1/2"x3/16"	ASTM A-36	5725	4	2,680	15,34	61,37
17	L 1.1/2"x1.1/2"x3/16"	ASTM A-36	303	2	2,680	0,81	1,62
18	L 1.1/2"x1.1/2"x3/16"	ASTM A-36	858	2	2,680	2,30	4,60
19	L 1.1/2"x1.1/2"x3/16"	ASTM A-36	360	2	2,680	0,96	1,93
20	L 1.1/2"x1.1/2"x3/16"	ASTM A-36	867	2	2,680	2,32	4,65
21	L 1.1/2"x1.1/2"x3/16"	ASTM A-36	418	2	2,680	1,12	2,24
22	L 1.1/2"x1.1/2"x3/16"	ASTM A-36	893	2	2,680	2,39	4,79
23	L 1.1/2"x1.1/2"x3/16"	ASTM A-36	476	2	2,680	1,28	2,55
24	L 1.1/2"x1.1/2"x3/16"	ASTM A-36	920	2	2,680	2,47	4,93
25	L 1.1/2"x1.1/2"x3/16"	ASTM A-36	533	2	2,680	1,43	2,86
26	L 1.1/2"x1.1/2"x3/16"	ASTM A-36	960	2	2,680	2,57	5,15
27	L 1.1/2"x1.1/2"x3/16"	ASTM A-36	591	2	2,680	1,58	3,17
28	L 1.1/2"x1.1/2"x3/16"	ASTM A-36	746	2	2,680	2,00	4,00
29	L 1.1/2"x1.1/2"x3/16"	ASTM A-36	648	2	2,680	1,74	3,47
30	L 1.1/2"x1.1/2"x3/16"	ASTM A-36	1036	2	2,680	2,78	5,55
31	L 1.1/2"x1.1/2"x3/16"	ASTM A-36	705	2	2,680	1,89	3,78
32	L 1.1/2"x1.1/2"x3/16"	ASTM A-36	705	2	2,680	1,89	3,78
33	L 1.1/2"x1.1/2"x3/16"	ASTM A-36	695	5	2,680	1,86	9,31
34	L 1.1/2"x1.1/2"x3/16"	ASTM A-36	1075	3	2,680	2,88	8,64
35	L 1.1/2"x1.1/2"x3/16"	ASTM A-36	1060	2	2,680	2,84	5,68
36	L 1.1/2"x1.1/2"x3/16"	ASTM A-36	1083	1	2,680	2,90	2,90
37	L 1.1/2"x1.1/2"x3/16"	ASTM A-36	5023	4	2,680	13,46	53,85
38	L 1.1/2"x1.1/2"x3/16"	ASTM A-36	300	2	2,680	2,68	5,36
39	L 1.1/2"x1.1/2"x3/16"	ASTM A-36	873	3	2,680	2,68	8,04
40	L 1.1/2"x1.1/2"x3/16"	ASTM A-36	865	2	2,680	2,68	5,36
41	L 1.1/2"x1.1/2"x3/16"	ASTM A-36	883	1	2,680	2,68	2,68
42	L 1.1/2"x1.1/2"x3/16"	ASTM A-36	290	5	2,680	2,68	13,40
43	U 100 x 50 x17 x 2,66 x 4,45	ASTM A-36	5699	8	4,450	25,36	202,88
44	TELHA TRANSLÚCIDA TRAPEZOIDAL	-	-	36,94 m2	-	-	-
	TOTAL						678,44

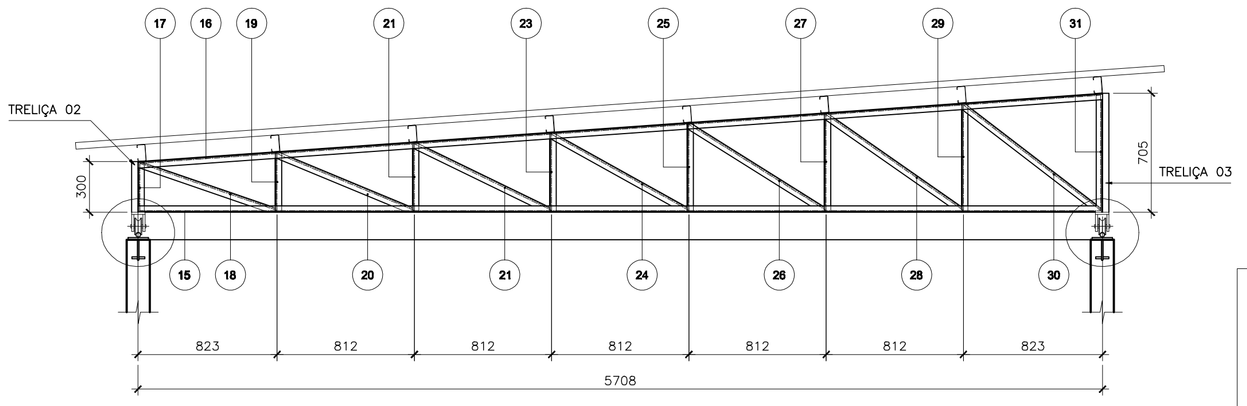

VISTA 01 - TRELIÇA 01 - COBERTURA (x2)
ESC.: 1:25

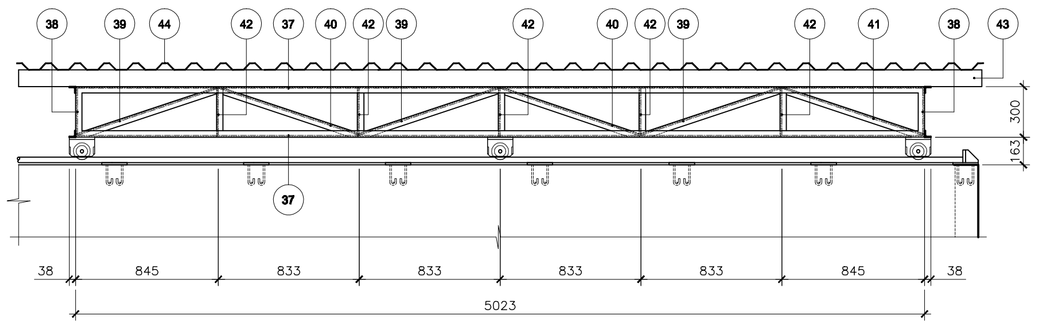

VISTA 02 - TRELIÇA 02 - COBERTURA
ESC.: 1:25

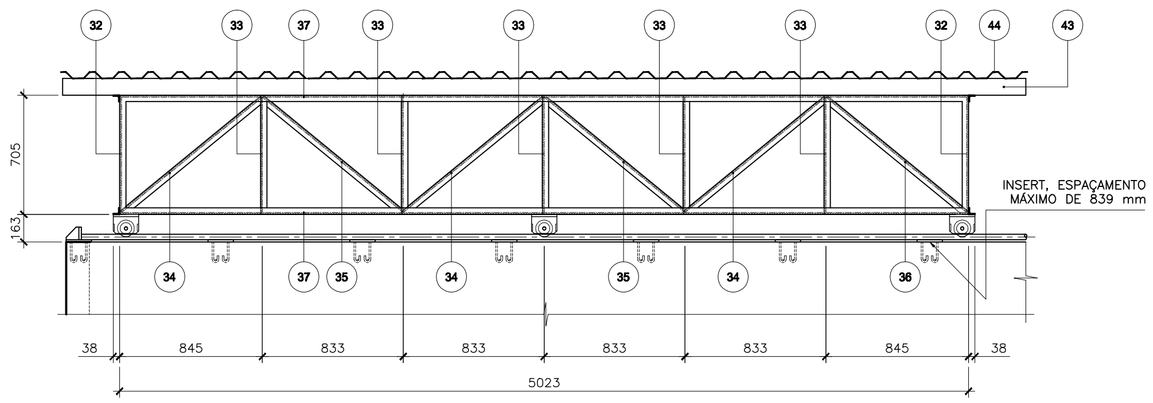

VISTA 03 - TRELIÇA 03 - COBERTURA
ESC.: 1:25

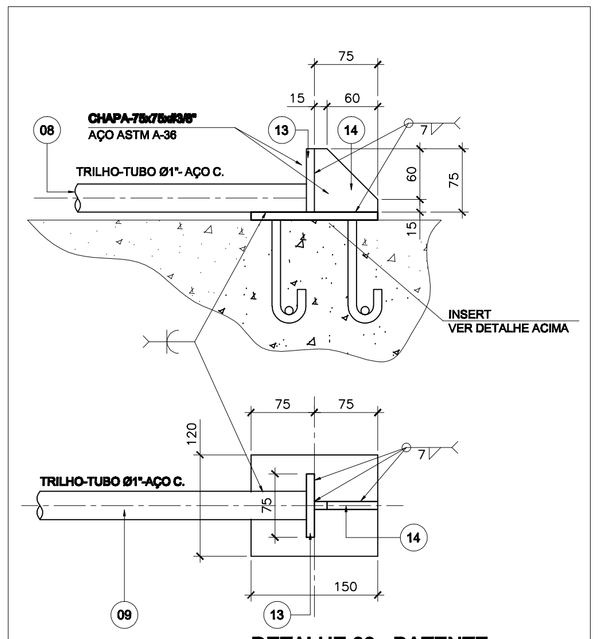

DETALHE 03 - BATENTE
ESC.: 1:5

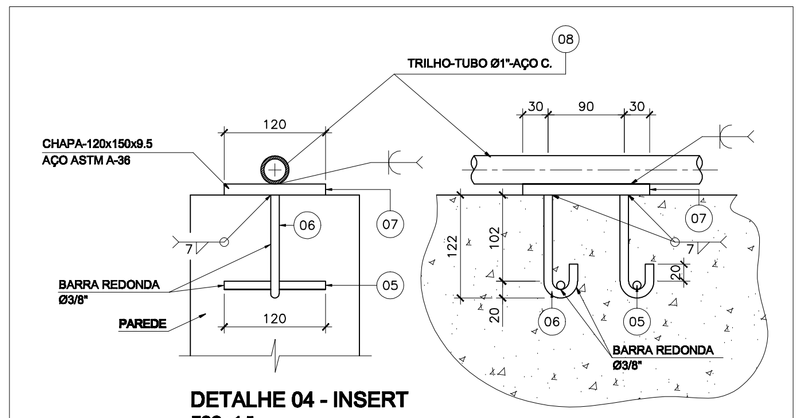

DETALHE 04 - INSERT
ESC.: 1:5

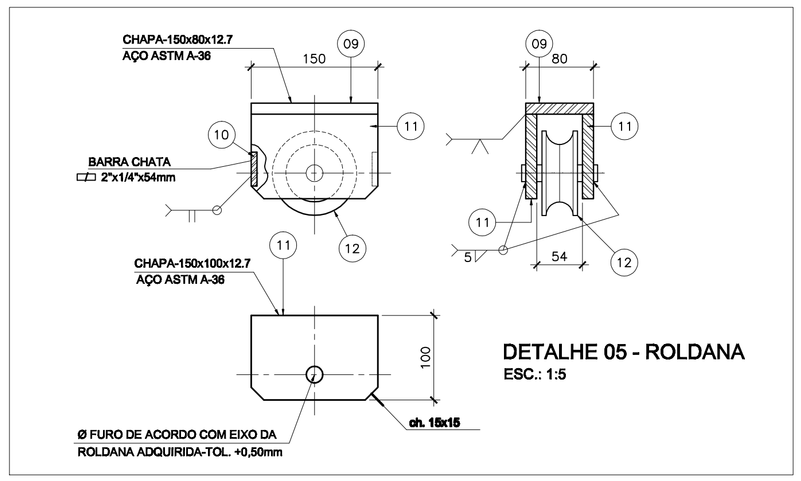

DETALHE 05 - ROLDANA
ESC.: 1:5

PROTEÇÃO ANTICORROSIVA DAS SUPERFÍCIES METÁLICAS

1 - PREPARAÇÃO DAS SUPERFÍCIES:
APLICAR JATEAMENTO ABRASIVO COM AREIA AO METAL QUASE BRANCO PADRÃO SIS - SA - 2 ½ GRAU A;

2 - FUNDO :
APLICAR UMA DEMÃO DE REVESTIMENTO INORGÂNICO DE ZINCO AUTO CURAVEL ESPESSURA DA PELÍCULA SECA, MINIMO DE 80%;

3 - INTERMEDIÁRIA:
APLICAR DUAS DEMÃOS DE REVESTIMENTO EPÓXI POLIAMIDA DE GRANDE DESEMPENHO CO, ESPESSURA DA PELÍCULA DE 125 µm CADA DEMÃO, REVESTIMENTO COM DOIS COMPONENTES;

4 - ACABAMENTO:
APLICAR UMA DEMÃO DE ESMALTE DE POLIURETANO ALIFÁTICO DE ALTA RESISTÊNCIA A ABRASÃO, AGENTES QUÍMICOS E INTEMPÉRIES, COM ALTO BRILHO E ESPESSURA DA PELÍCULA SECA DE 35µm .

NOTAS:

1 - DIMENSÕES EM MILIMETRO E ELEVAÇÕES EM METRO, EXCETO QUANDO INDICADO;
2 - TODAS AS MEDIDAS DEVERÃO SER CONFERIDAS NO LOCAL.

ESTE DESENHO É PROPRIEDADE DA COMPANHIA ESPÍRITO SANTENSE DE SANEAMENTO – CESAN E NÃO PODE SER COPIADO SEM SUA AUTORIZAÇÃO.

NÚMEROS	TÍTULOS	Nº	LOCAL	DISCRIMINAÇÃO	DES.	DIV.	GER.	DATA
PRINCIPAIS DESENHOS DE REFERÊNCIA		REVISÃO						

CANCELA E SUBSTITUI O DESENHO NÚMERO:

CANCELADO E SUBSTITUÍDO PELO DESENHO NÚMERO:

CENTRO DE DOCUMENTAÇÃO
RECEBIDO: __/__/__
Nº DOC.: _____ ASS.: _____
APROVAÇÃO CESAN:
ASS.: _____ MATR.: _____
UNID.: _____ DATA: __/__/__
ESTA APROVAÇÃO NÃO ISENTA A CONTRATADA DE SUAS RESPONSABILIDADES LEGAIS.

EMITENTE: EMITENTE
PROJETADO: _____ COORDENADOR: _____
CREA: _____ REGIÃO: __ CREA: _____ REGIÃO: __
DESENHO: _____ Nº DES. PROJETISTA: _____
DATA: __/__/__
RESPONSÁVEL TÉCNICO: _____
CREA: _____ REGIÃO: ___ ART Nº: _____ DATA: _____

EMISSÃO CESAN		DATAS
PROJETADO:	ENGº EMIDIO BERNARDINO FILHO	29.11.17
CREA:		
DESENHADO:	ENGº EMIDIO BERNARDINO FILHO	29.11.17
VERIFICADO:	ENGª CARINA DA ROSSI REZENDE	29.11.17
DIVISÃO:	ENGª CARINA DA ROSSI REZENDE	29.11.17
GERÊNCIA:	ENGº NESTOR ALCIDES GORZA JUNIOR	29.11.17

CESAN

MUNICÍPIO: ÁGUA D. DO NORTE | DISTRITO: SEDE | BAIRRO: SEDE

NOME DO EMPREENDIMENTO: IMPLANTAÇÃO DO SISTEMA DE TRATAMENTO DE ESGOTOS DE ÁGUA DOCE DO NORTE

TÍTULO: ESTAÇÃO DE TRATAMENTO DE ESGOTO
PROJETO ESTRUTURAL – LEITO DE SECAGEM – COBERTURA MÓVEL
PLANTA NÍVEL DO BANZO INFERIOR, DETALHES DAS LIGAÇÕES

ESCALA:	FOLHA:	Nº CESAN	REV:
	01/01	A-013-000-92-4-XX-0001	00