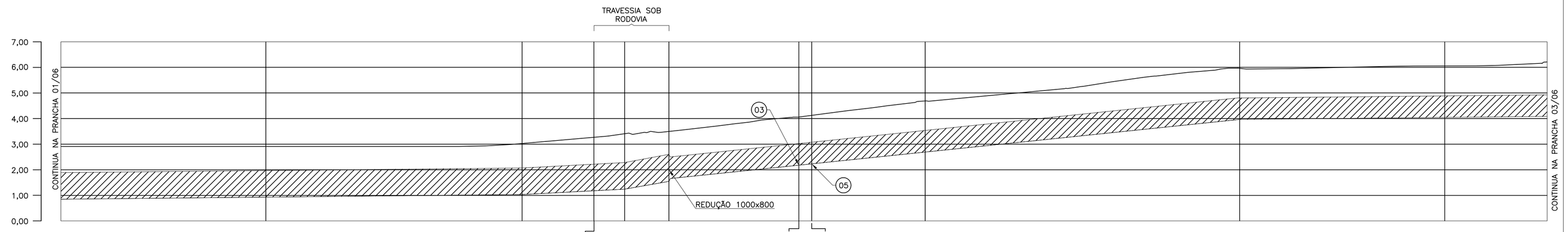

ESTACAS		29	30	31	32	33	34	35	36	37	38	39	39+8,00	40	40+17,30	41	42	43	43+8,00	43+13,00	44	45	45+17,30	46	47	48	49	50	51	52	53	54	55	56	57	58
EXTENSÃO PARCIAL (m)			80,00				100,00				28,00		12,00	17,30		50,70			5,00		44,30			122,70						80,00				40,00	
EXTENSÃO ACUMULADA (m)			660,00				760,00				788,00		800,00	817,30		868,00			873,00		917,30			1040,00						1120,00				1160,00	
COTAS	TERRENO (m)	2,911				2,910					3,030	3,270		3,410	3,500				4,060	4,120			4,690							5,960				6,050		6,210
	G.I. TUBO (m)	0,850				0,930					1,030	1,180		1,240	1,540				2,180	2,230			2,690							3,960				4,040		4,080
DECLIVIDADE (%)			0,10				0,10				0,54	0,50		1,73		1,26			1,00		1,03			1,03						0,10				0,10	
MATERIAL/DIÂMETROS			F*F* JE DN1000				F*F* JE DN1000				F*F* JE DN1000					F*F* JE DN800								F*F* JE DN800						F*F* JE DN800				F*F* JE DN800	

PERFIL LONGITUDINAL 2/3

ESCALA: H=1:1000 / V=1:100

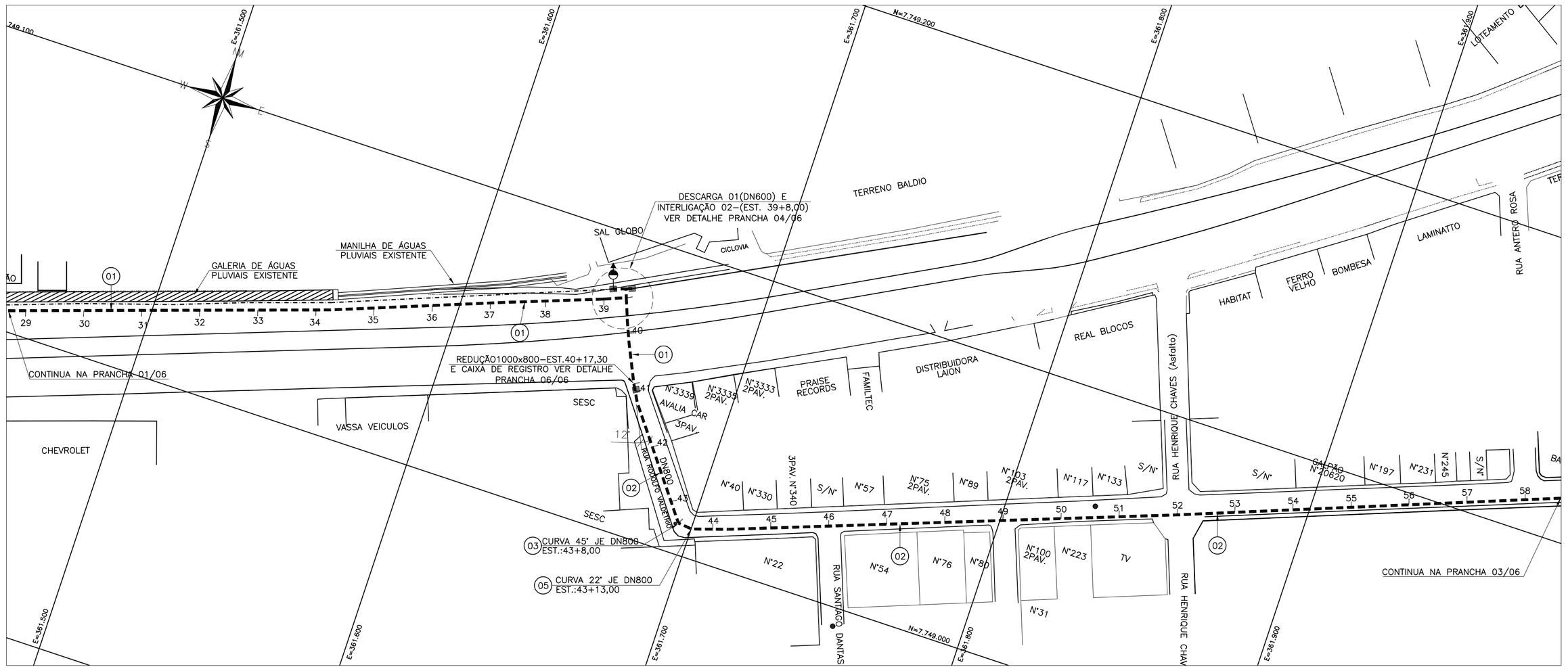

PLANTA 2/3

ESCALA: 1/1000

ESTE DESENHO É PROPRIEDADE DA COMPANHIA ESPIRITO SANTENSE DE SANEAMENTO – CESAN E NÃO PODE SER COPIADO SEM SUA AUTORIZAÇÃO.

NÚMEROS	TÍTULOS
PRINCIPAIS DESENHOS DE REFERÊNCIA	

Nº	LOCAL	DISCRIMINAÇÃO	DES.	DIV.	GER.	DATA
01	GANEM	REVISÃO GERAL	SILVANA			05/05

REVISÃO

CANCELA E SUBSTITUI O DESENHO NÚMERO: A-050-000-50-5-XX-0428

CANCELADO E SUBSTITUIDO PELO DESENHO NÚMERO:

CENTRO DE DOCUMENTAÇÃO
RECEBIDO: __/__/__
Nº DOC.: _____ ASS.: _____
APROVAÇÃO CESAN:
ASS.: _____ MATR.: _____
UNID.: _____ DATA: __/__/__
ESTA APROVAÇÃO NÃO ISENTA A CONTRATADA DE SUAS RESPONSABILIDADES LEGAIS.

EMITENTE: GANEM Engenharia Ltda
PROJETADO: ANA CLAUDIA JACOB
COORDENADOR: ANA CLAUDIA JACOB
CREA: 6668/D REGIÃO: ES
CREA: 6668/D REGIÃO: ES
DESENHO: THIAGO BARRETO
Nº DES. PROJETISTA:
DATA: MAR/2012
RESPONSÁVEL TÉCNICO: JULIO CESAR ALI GANEM
CREA: 24918/D REGIÃO: MG ART Nº: _____ DATA: _____

EMISSÃO CESAN	DATAS
PROJETADO:	
CREA:	
DESENHADO:	
VERIFICADO:	
DIVISÃO: ENG° KARLA PONZO VACCARI	
GERÊNCIA: ENG° Mª DA GLÓRIA BYRRO AUBIN	

CESAN

MUNICÍPIO: VILA VELHA	DISTRITO: IBES	BAIRRO: DIVERSOS

NOME DO EMPREENDIMENTO: SISTEMA DE ABASTECIMENTO DE ÁGUA DA GRANDE VITÓRIA

TÍTULO: ANÁLISE OPERACIONAL DO SISTEMA
SISTEMA GAROTO
ADUTORA DE ÁGUA TRATADA DN1000/800 – RODOVIA CARLOS LINDENBERG
PLANTA E PERFIL 2/3

ESCALA:	FOLHA:	Nº CESAN	REV:
INDICADA	02/06	A-050-000-50-5-XX-0003	01

LEGENDA

- ADUTORA PROJETADA
- REDE EXISTENTE
- REDE A DESATIVAR
- GALERIA DE ÁGUA PLUVIAIS EXISTENTE

NOTAS

1. AS DIMENSÕES EM METRO; DIÂMETROS EM MILÍMETROS.
2. VER LISTA DE MATERIAIS DA ADUTORA NA PRANCHA 01/06.
3. VER DETALHE DA INTERLIGAÇÃO 02, DESCARGA 01 NA PRANCHA 04/06, E DA CAIXA DE REGISTRO NA PRANCHA 06/06.
4. VER DETALHE DOS BLOCOS DE ANCORAGEM DAS CURVA NA PRANCHA 06/06.