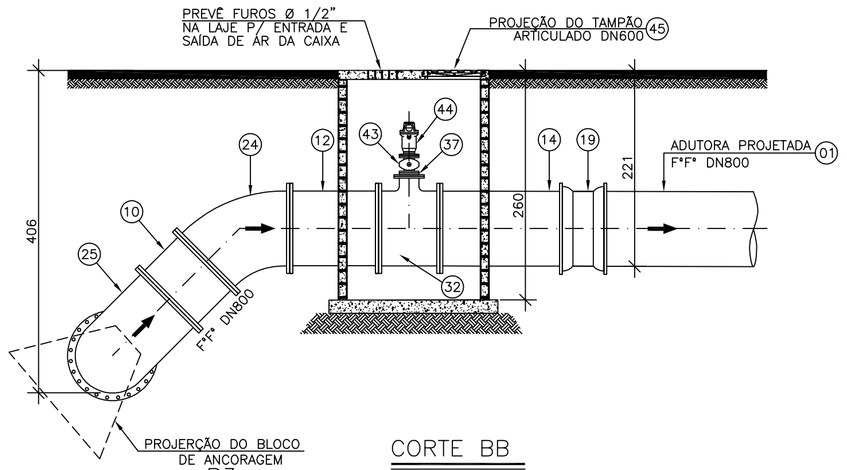

CORTE BB

ESCALA: 1/50

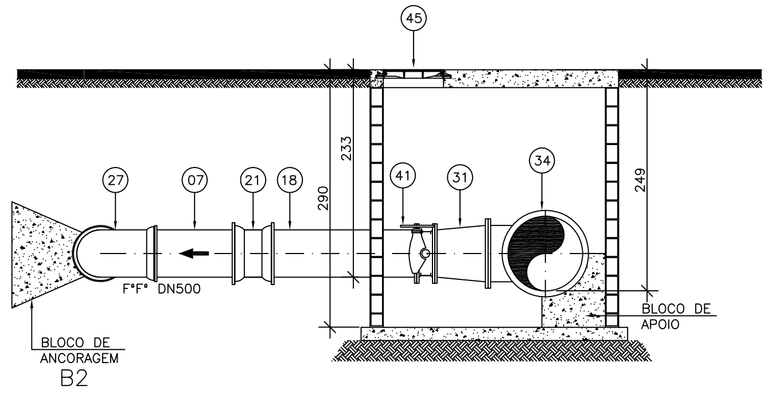

CORTE CC

ESCALA: 1/50

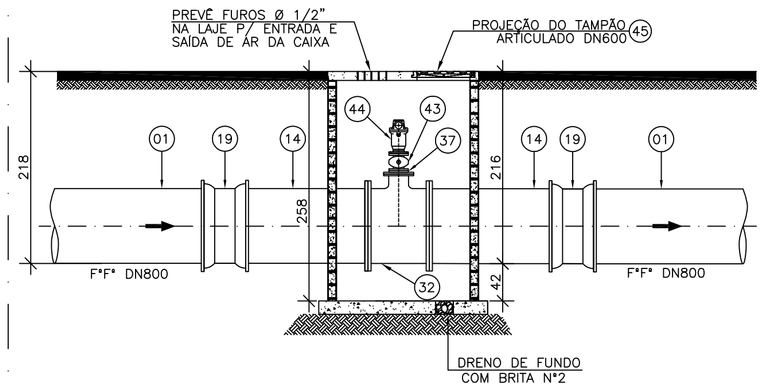

VENTOSA 02–CORTE EE

ESCALA: 1/50

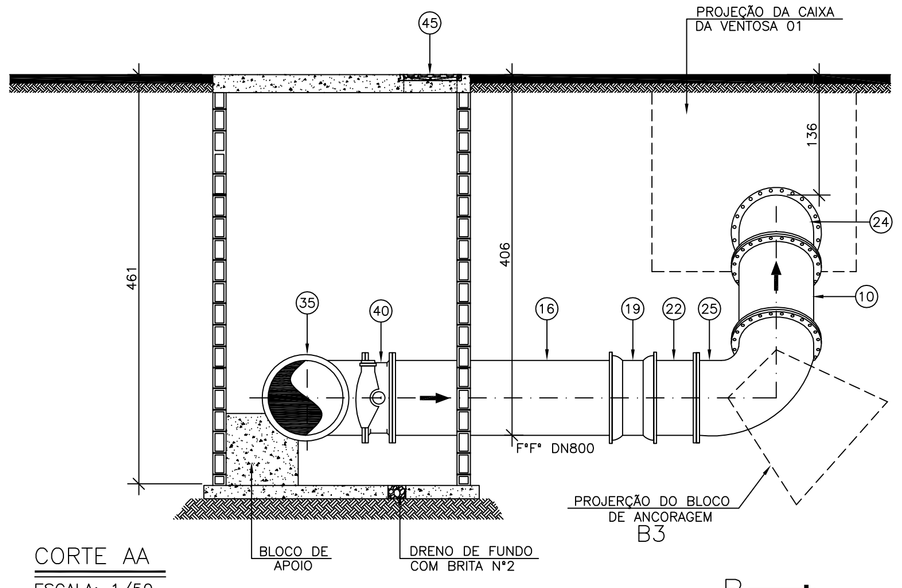

CORTE AA

ESCALA: 1/50

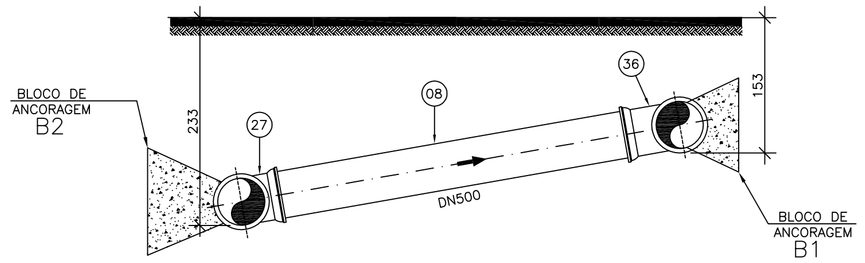

CORTE DD

ESCALA: 1/50

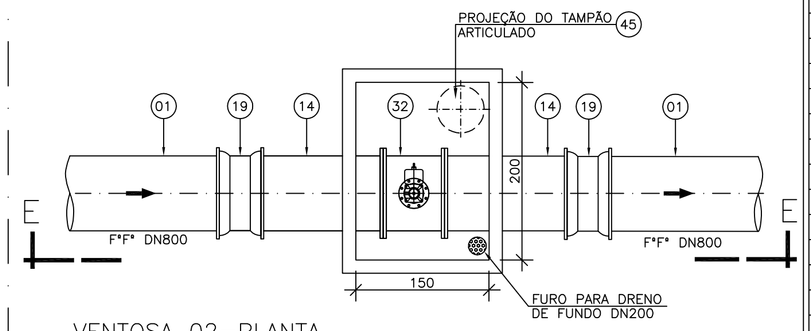

VENTOSA 02–PLANTA

ESCALA: 1/50

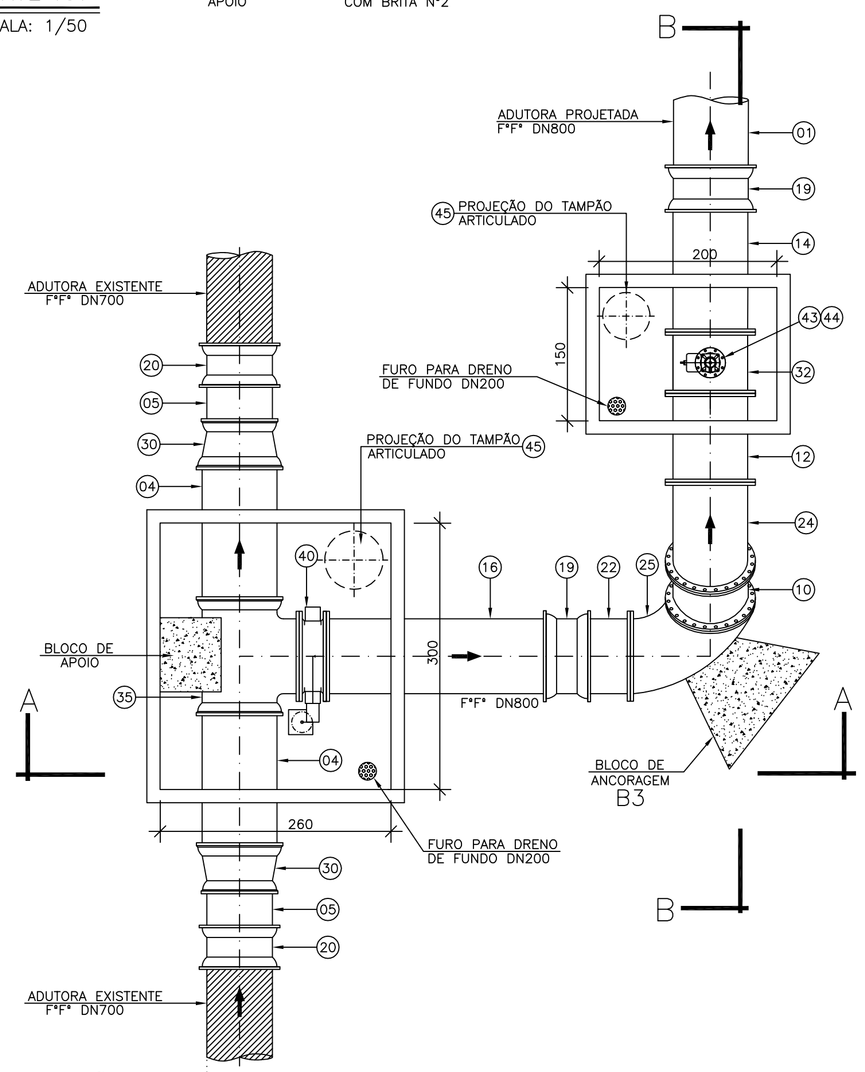

INTERLIGAÇÃO 01 E VENTOSA 01– PLANTA

ESCALA: 1/50

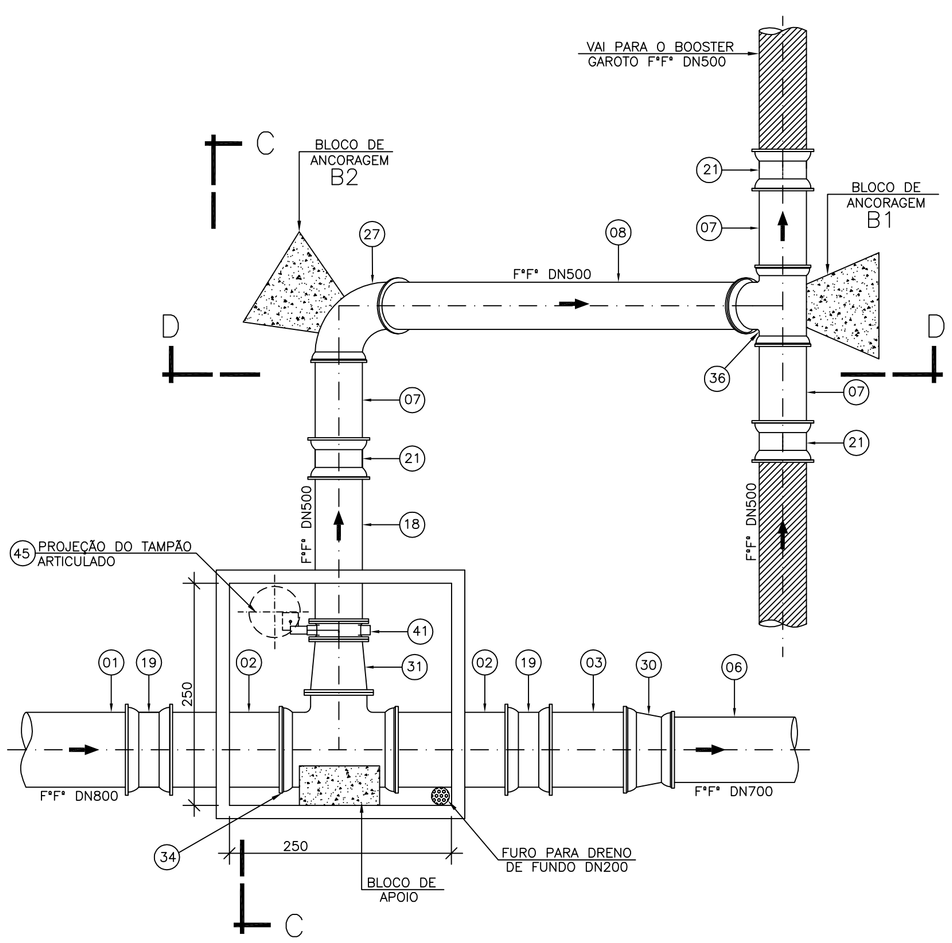

INTERLIGAÇÃO 02– PLANTA

ESCALA: 1/50

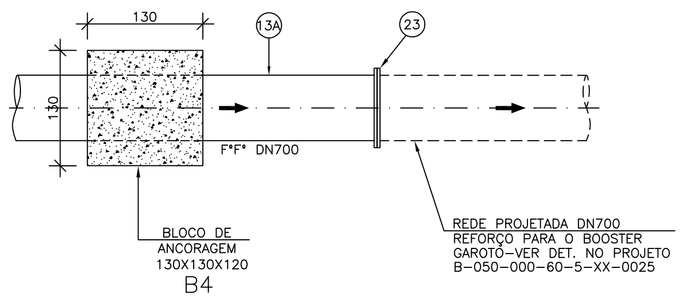

INTERLIGAÇÃO 03– PLANTA

ESCALA: 1/50

LEGENDA:

- TUBULAÇÃO EXISTENTE
- TUBULAÇÃO PROJETADA

LISTA DE MATERIAIS

ÍTEM	DESCRIÇÃO	MATERIAL	DIÂMETRO	QUANTIDADE	UNIDADE
	TUBOS				
01	TUBO PONTA E BOLSA JE L=7,00m	F*F*	800	102	PÇ
02	TUBO CILÍNDRICO L=1,50m	F*F*	800	02	PÇ
03	TUBO CILINDRICO L=1,10m	F*F*	800	02	PÇ
04	TUBO CILÍNDRICO L=1,75m	F*F*	800	02	PÇ
05	TUBO CILÍNDRICO L=0,65m	F*F*	700	02	PÇ
06	TUBO FLANGE E PONTA PN10 L=7,00m	F*F*	700	01	PÇ
07	TUBO CILÍNDRICO L=1,10m	F*F*	500	03	PÇ
08	TUBO CILÍNDRICO L=4,15m	F*F*	500	01	PÇ
09	TUBO CILÍNDRCO EB644 L=AJUSTAR NO LOCAL	PVC	200	02	PÇ
10	TUBO FLANGEADO PN10 L=AJUSTAR NO LOCAL	F*F*	800	01	PÇ
11	TUBO FLANGEADO PN10 L=0,60m	F*F*	800	01	PÇ
12	TUBO FLANGEADO PN10 L=1,00m	F*F*	800	01	PÇ
13	TUBO FLANGEADO PN10 L=5,40m	F*F*	800	01	PÇ
13A	TUBO FLANGEADO PN10 L=7,00m	F*F*	700	01	PÇ
14	TUBO FLANGE E PONTA PN10 L=1,50m	F*F*	800	07	PÇ
15	TUBO FLANGE E PONTA PN10 L=1,95m	F*F*	800	01	PÇ
16	TUBO FLANGE E PONTA PN10 L=2,60m	F*F*	800	01	PÇ
17	TUBO FLANGE PONTA PN10 L=0,70m	F*F*	200	02	PÇ
18	TUBO FLANGE E PONTA PN10 L=1,73m	F*F*	500	01	PÇ
	CONEXÕES				
19	LUVA DE CORRER JM	F*F*	800	13	PÇ
20	LUVA DE CORRER JM	F*F*	700	02	PÇ
21	LUVA DE CORRER JM	F*F*	500	03	PÇ
22	EXTREMIDADE FLANGE E PONTA PN10	F*F*	800	06	PÇ
23	FLANGE CEGO PN10	F*F*	700	01	PÇ
24	CURVA 45* FLANGEADA PN10	F*F*	800	09	PÇ
25	CURVA 90* FLANGEADA PN10	F*F*	800	01	PÇ
26	CURVA 90* FLANGEADA PN10	F*F*	200	02	PÇ
27	CURVA 90* JE	F*F*	500	01	PÇ
28	CURVA 22* JE	F*F*	800	01	PÇ
29	CURVA 45* JE	F*F*	800	01	PÇ
30	REDUÇÃO BOLSA E BOLSA JE	F*F*	800x700	03	PÇ
31	REDUÇÃO FLANGEADA PN10	F*F*	600X500	01	PÇ
32	TÊ DE REDUÇÃO FLANGEADO PN10	F*F*	800x200	04	PÇ
33	TÊ DE REDUÇÃO BBF PN10	F*F*	800X200	01	PÇ
34	TÊ DE REDUÇÃO BBF PN10	F*F*	800X600	01	PÇ
35	TÊ BBF PN10	F*F*	800	01	PÇ
36	TÊ BBB JE	F*F*	500	01	PÇ
37	PLACA DE REDUÇÃO FLANGEADA PN10	F*F*	200x100	03	PÇ
38	TOCO FLANGEADO PN10 L=0,50m	F*F*	800	01	PÇ
39	TOCO FLANGEAFO PN10 L=0,25m	F*F*	200	02	PÇ
	VÁLVULA E REGISTROS				
40	VÁLVULA BORBOLETA FLANGEADO PN10	F*F*	800	01	PÇ
41	VÁLVULA BORBOLETA FLANGEADO PN10	F*F*	500	01	PÇ
42	REGISTRO FLANGEADO COM CUNHA DE BORRACHA CORPO CURTO PN10	F*F*	200	02	PÇ
43	REGISTRO FLANGEADO COM CUNHA DE BORRACHA CORPO CURTO PN10	F*F*	100	03	PÇ
44	VENTOSA DE ALTO DESENPENHO FLANGEADA PN10	F*F*	100	03	PÇ
	ACESSÓRIOS				
45	TAMPÃO DÚCIL ARTICULADO	F*F*	600	09	PÇ
	PARAFUSO PARA FLANGE PN10	AÇO GALV.	30X130	672	PÇ
	PARAFUSO PARA FLANGE PN10	AÇO GALV.	27X120	20	PÇ
	PARAFUSO PARA FLANGE PN10	AÇO GALV.	20X90	88	PÇ
	PARAFUSO PARA FLANGE PN10	AÇO GALV.	16X80	48	PÇ
	ARRUELA DE BORRACHA PARA FLANGE PN10	BORRACHA	800	28	PÇ
	ARRUELA DE BORRACHA PARA FLANGE PN10	BORRACHA	600	01	PÇ
	ARRUELA DE BORRACHA PARA FLANGE PN10	BORRACHA	200	11	PÇ
	ARRUELA DE BORRACHA PARA FLANGE PN10	BORRACHA	100	06	PÇ

NOTAS:

01–DIMENSÕES EM CENTÍMETROS E DIÂMETROS EM MILÍMETROS.
02–VER PLANTA DA ADUTORA NA PRANCHA 01/03.
03–OS TUBOS E CONEXÕES DEVERÃO VIR COM SEUS RESPECTIVOS ACESSÓRIOS.
04–VER DETALHE DOS BLOCOS DE ANCORAGEM NA PRANCHA 03/03.

NÚMEROS	TÍTULOS	Nº	LOCAL	DISCRIMINAÇÃO	DES.	DIV.	GER.	DATA
PRINCIPAIS DESENHOS DE REFERÊNCIA		REVISÃO						
		01	GANEM	REVISÃO GERAL	THIAGO			06/08/12

CANCELA E SUBSTITUI O DESENHO NÚMERO: A–050–000–50–5–XX–0433

CANCELADO E SUBSTITUÍDO PELO DESENHO NÚMERO:

CENTRO DE DOCUMENTAÇÃO
RECEBIDO: / /
Nº DOC.: ASS.:
APROVAÇÃO CESAN:
ASS.: MATR.:
UNID.: DATA: / /
ESTA APROVAÇÃO NÃO ISENTA A CONTRATADA DE SUAS RESPONSABILIDADES LEGAIS.

EMITENTE: GANEM Engenharia Ltda

PROJETADO:	COORDENADOR:
JULIO CESAR ALI GANEM	JULIO CESAR ALI GANEM
CREA: 24918/D REGIÃO: MG	CREA: 24918/D REGIÃO: MG
DESENHO: SILVANA L.LEPAUS	Nº DES. PROJETISTA:
DATA: 13/07/2012	

RESPONSÁVEL TÉCNICO: JULIO CESAR ALI GANEM
CREA: 24918/D REGIÃO: MG ART Nº: DATA:

EMISSÃO CESAN	DATAS
PROJETADO:	
CREA:	
DESENHADO:	
VERIFICADO:	
DIVISÃO: ENG° KARLA PONZO VACCARI	
GERÊNCIA: ENG° Mª DA GLÓRIA BYRRO AUBIN	

CESAN

MUNICÍPIO: VILA VELHA | DISTRITO: GAROTO | BAIRRO: DIVERSOS

NOME DO EMPREENDIMENTO: SISTEMA DE ABASTECIMENTO DE ÁGUA DA GRANDE VITÓRIA

TÍTULO: ANÁLISE OPERACIONAL DO SISTEMA
SETOR GAROTO
ADUTORA DN800 – ALIMENTAÇÃO DO SETOR GAROTO
INTERLIGAÇÕES 01 , 02 , 03 E VENTOSA 02 – PLANTAS, CORTES E LISTAS DE MATERIAIS

ESCALA:	FOLHA:	Nº CESAN	REV:
INDICADA	02/03	A–050–000–50–5–XX–0010	01