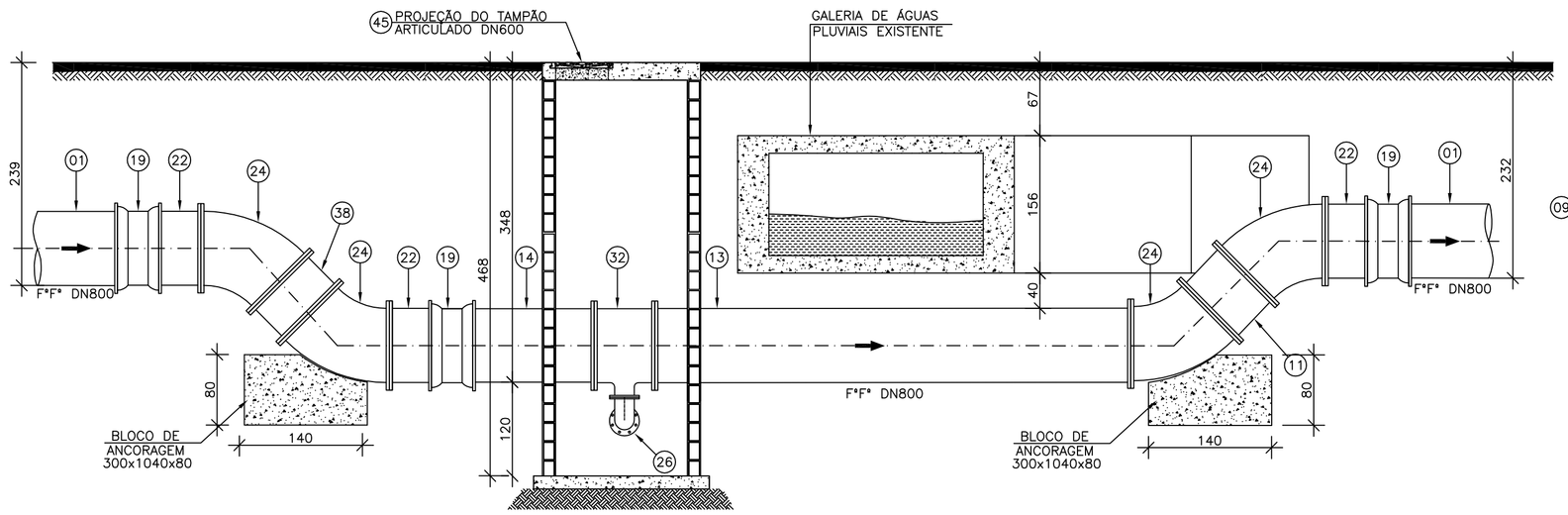

CORTE AA

ESCALA: 1/50

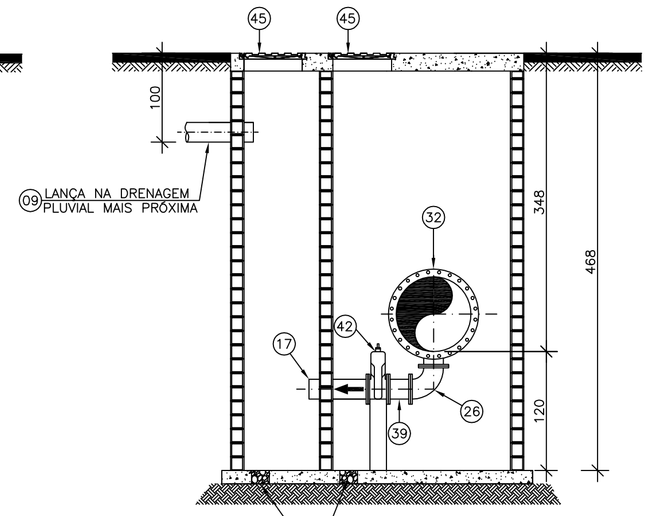

CORTE BB

ESCALA: 1/50

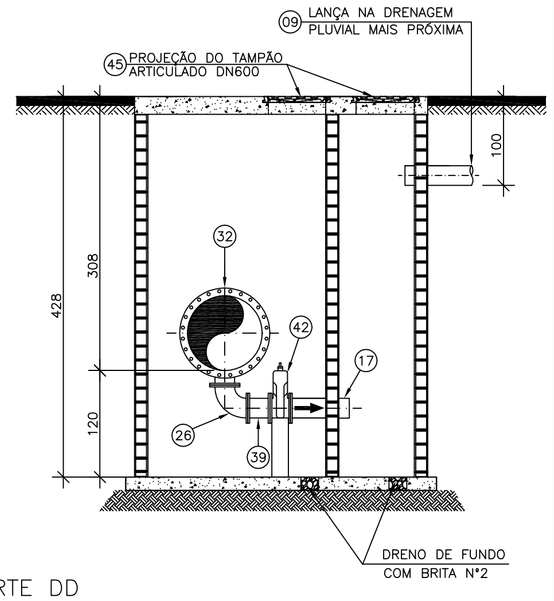

CORTE DD

ESCALA: 1/50

NOTAS:

01–DIMENSÕES EM CENTÍMETROS E DIÂMETROS EM MILÍMETROS.
02–VER LISTA DE MATERIAIS NA PRANCHA 02/03.
03–VER PLANTA E PERFIL DA ADUTORA NA PRANCHA 01/03.

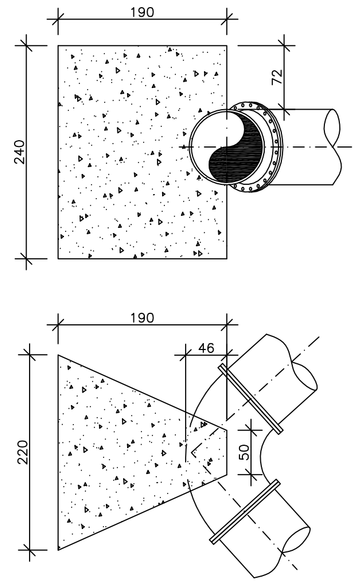

BLOCO B3

ESCALA: 1/50

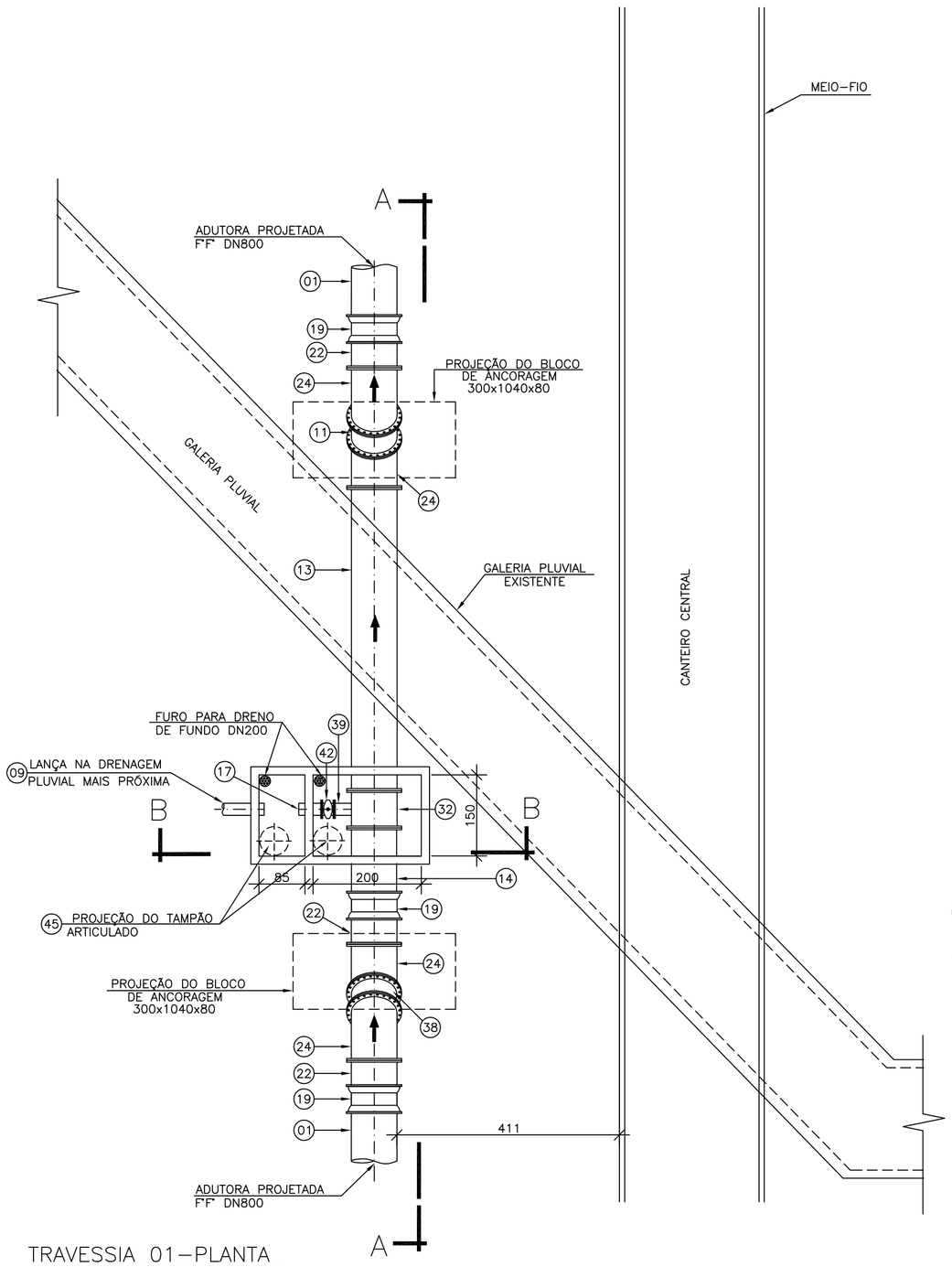

TRAVESSIA 01–PLANTA

ESCALA: 1/75

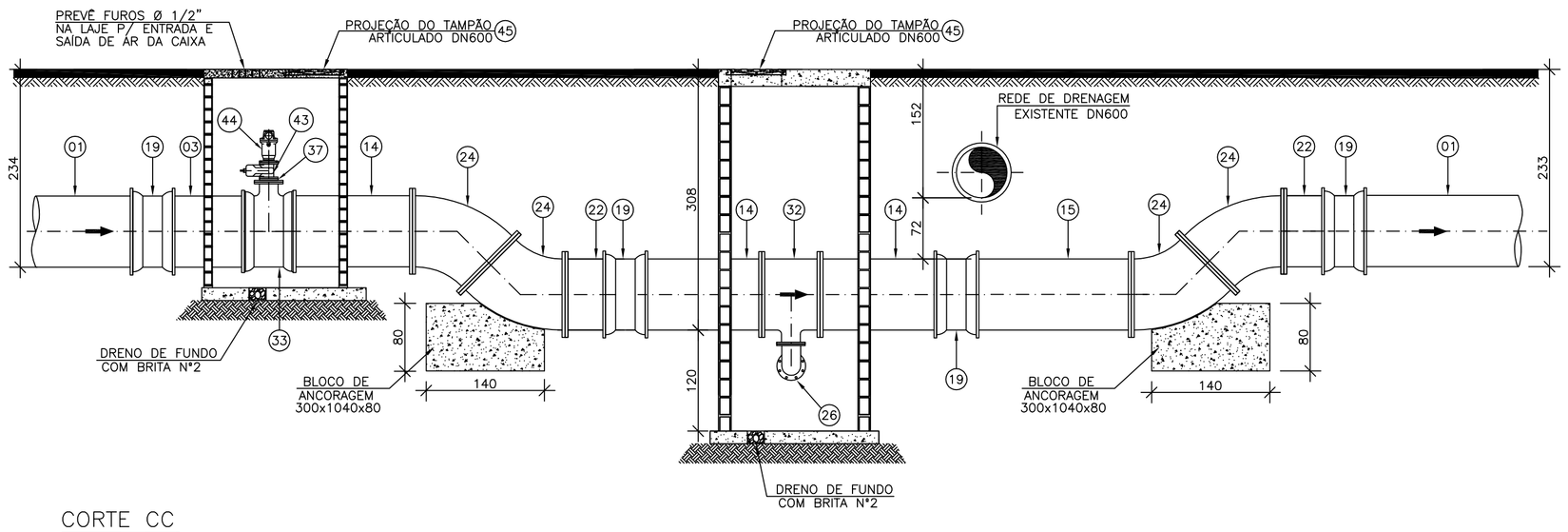

CORTE CC

ESCALA: 1/50

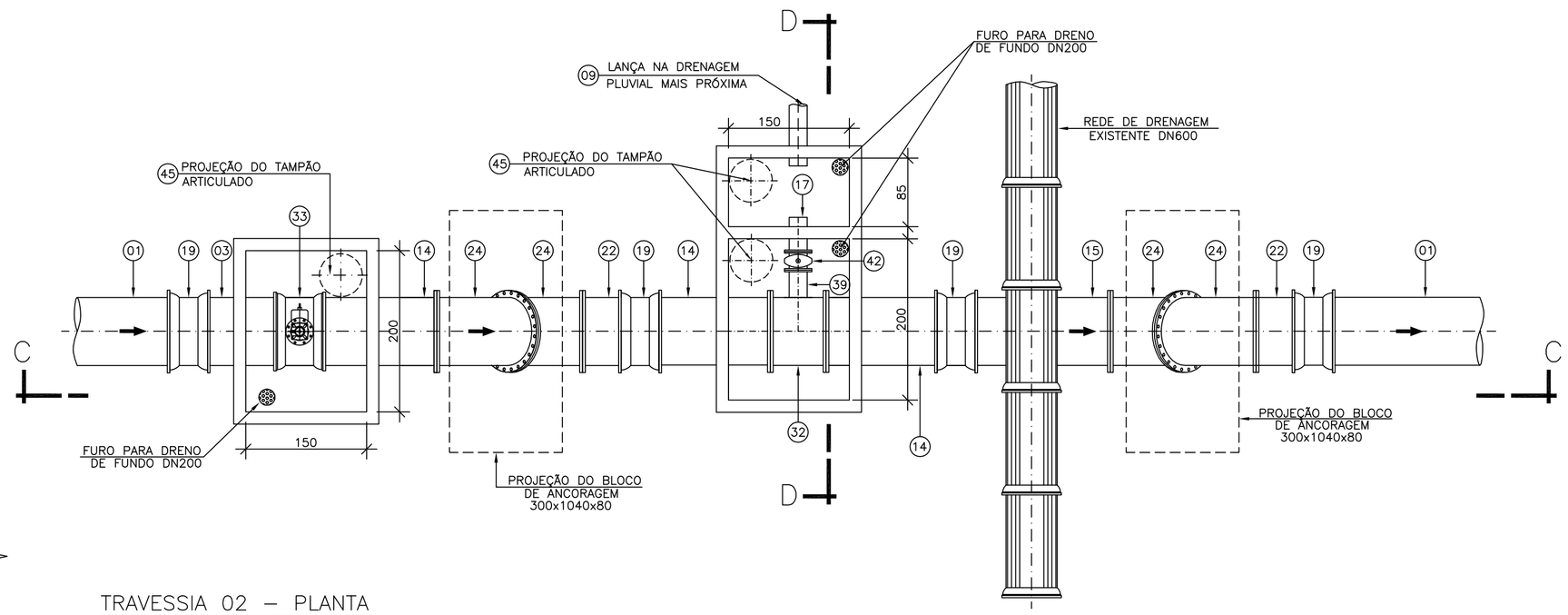

TRAVESSIA 02 – PLANTA

ESCALA: 1/50

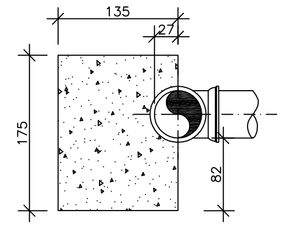

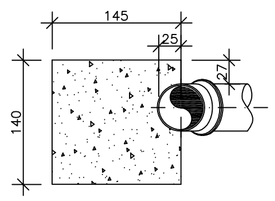

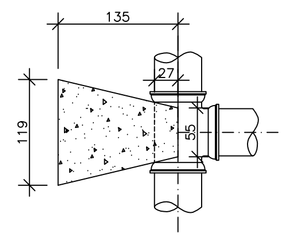

BLOCO B1

ESCALA: 1/50

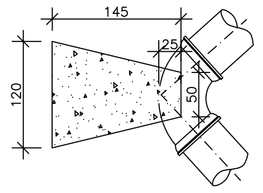

BLOCO B2

ESCALA: 1/50

NÚMEROS	TÍTULOS	Nº	LOCAL	DISCRIMINAÇÃO	DES.	DIV.	GER.	DATA
		01	GANEM	REVISÃO GERAL	THIAGO			06/08/12

PRINCIPAIS DESENHOS DE REFERÊNCIA — REVISÃO

CANCELA E SUBSTITUI O DESENHO NÚMERO: A-050-000-50-5-XX-0434

CANCELADO E SUBSTITUÍDO PELO DESENHO NÚMERO:

CENTRO DE DOCUMENTAÇÃO
RECEBIDO: / /
Nº DOC.: ASS.:
APROVAÇÃO CESAN:
ASS.: MATR.:
UNID.: DATA: / /
ESTA APROVAÇÃO NÃO ISENTA A CONTRATADA DE SUAS RESPONSABILIDADES LEGAIS.

EMITENTE: GANEM Engenharia Ltda
PROJETADO: JULIO CESAR ALI GANEM — CREA: 24918/D REGIÃO: MG
COORDENADOR: JULIO CESAR ALI GANEM — CREA: 24918/D REGIÃO: ANA
DESENHO: SILVANA L.LEPAUS
DATA: 13/07/2012
Nº DES. PROJETISTA:
RESPONSÁVEL TÉCNICO: JULIO CESAR ALI GANEM
CREA: 24918/D REGIÃO: MG ART Nº: DATA:

EMISSÃO CESAN — DATAS
PROJETADO:
CREA:
DESENHADO:
CLAÚDIA JACOB
VERIFICADO:
DIVISÃO: ENGª KARLA PONZO VACCARI
GERÊNCIA: ENGª Mª DA GLÓRIA BYRRO AUBIN

CESAN

MUNICÍPIO: VILA VELHA | DISTRITO: GAROTO | BAIRRO: DIVERSOS

NOME DO EMPREENDIMENTO: SISTEMA DE ABASTECIMENTO DE ÁGUA DA GRANDE VITÓRIA

TÍTULO: ANÁLISE OPERACIONAL DO SISTEMA
SETOR GAROTO
ADUTORA DN800 – ALIMENTAÇÃO DO SETOR GAROTO
TRAVESSIA 01 E 02 – PLANTAS, CORTE AA, CORTE BB , CORTE CC E CORTE DD

ESCALA:	FOLHA:	Nº CESAN	REV:
INDICADA	03/03	A–050–000–50–5–XX–0011	01