...OR		ESP.
	07	0,1
2	07	0,2
3	07	0,3
4	07	0,4
5	07	0,5
6	07	0,6
7	07	0,25
8	07	0,09
9	07	0,15
10	140	0,15
32	162	0,15

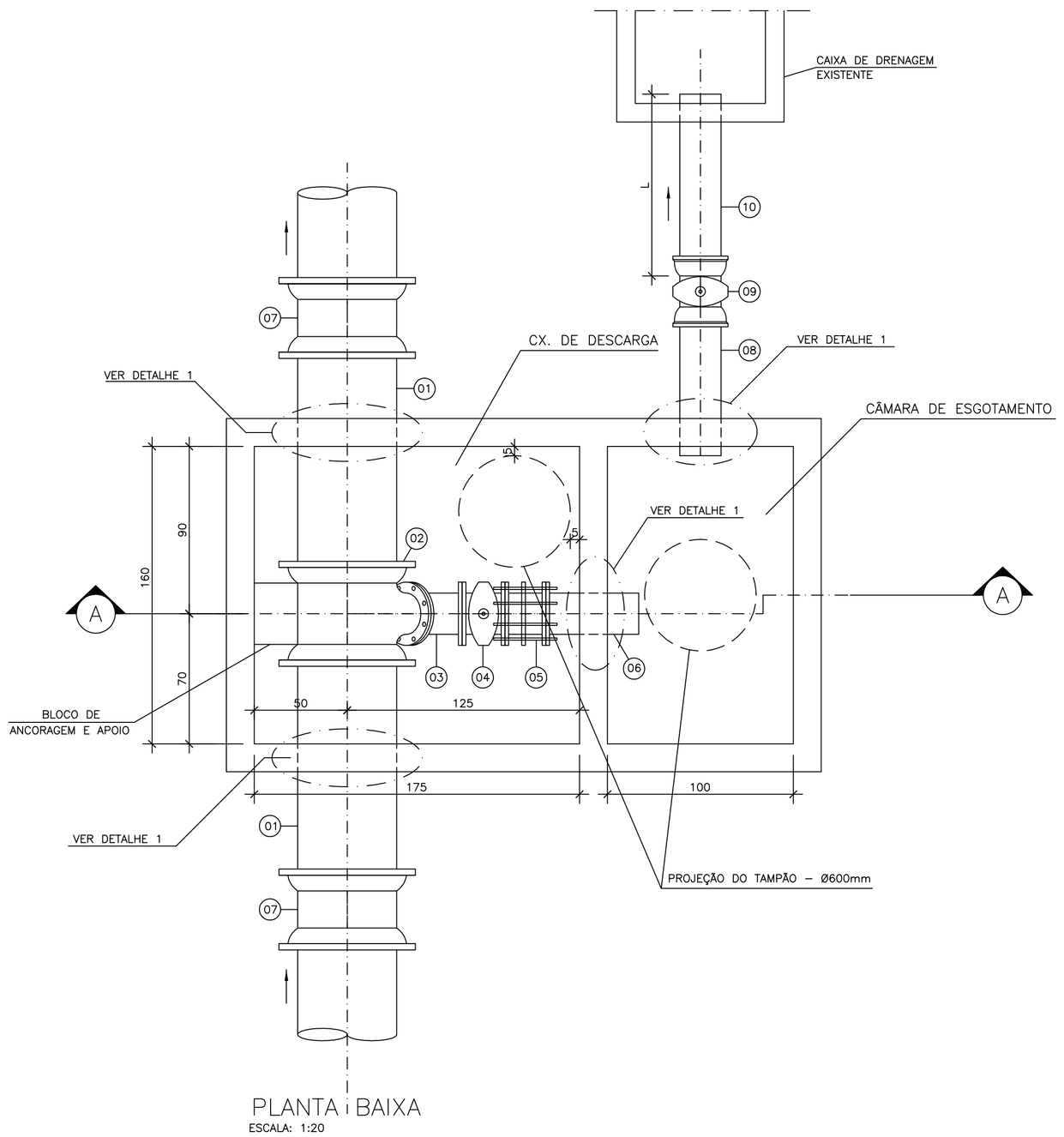

PLANTA BAIXA
ESCALA: 1:20

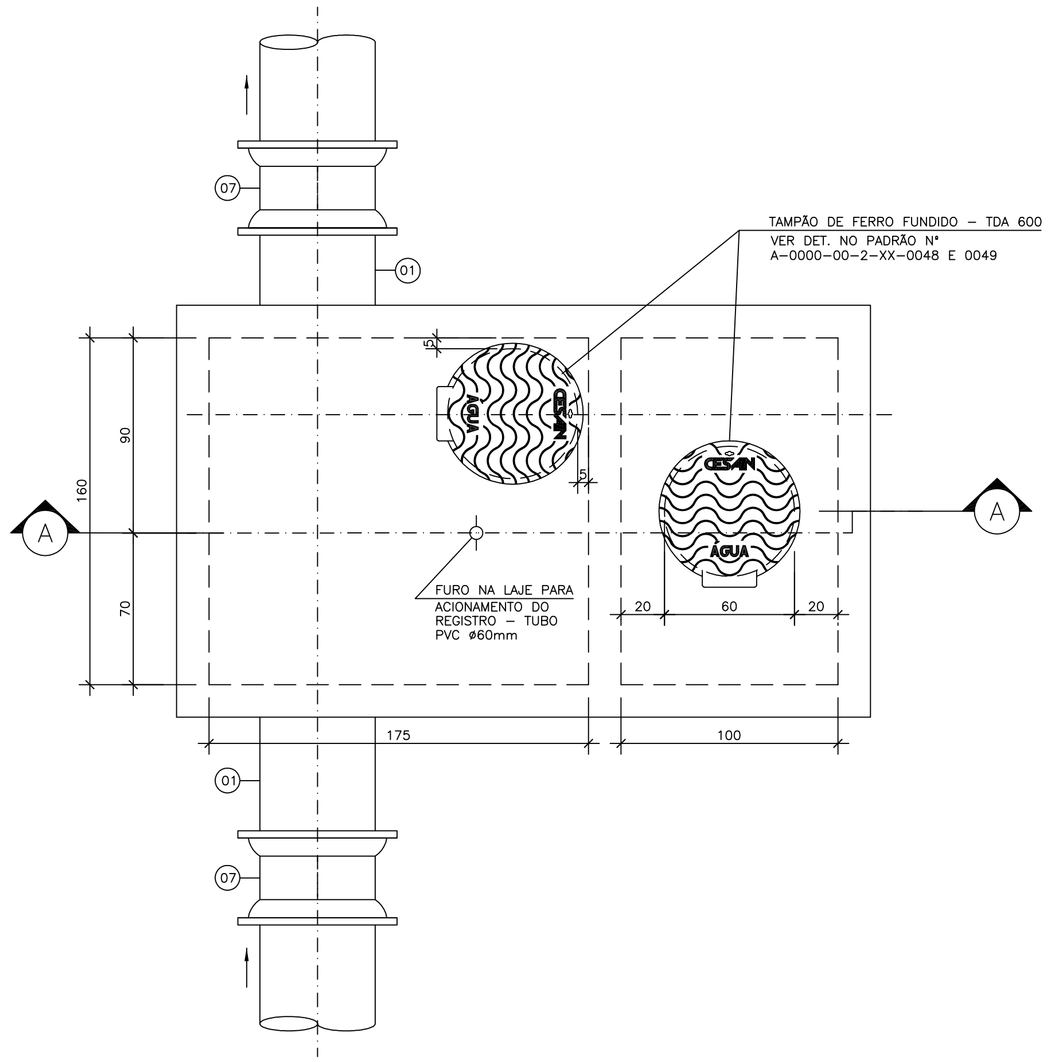

PLANTA SUPERIOR
ESCALA: 1:20

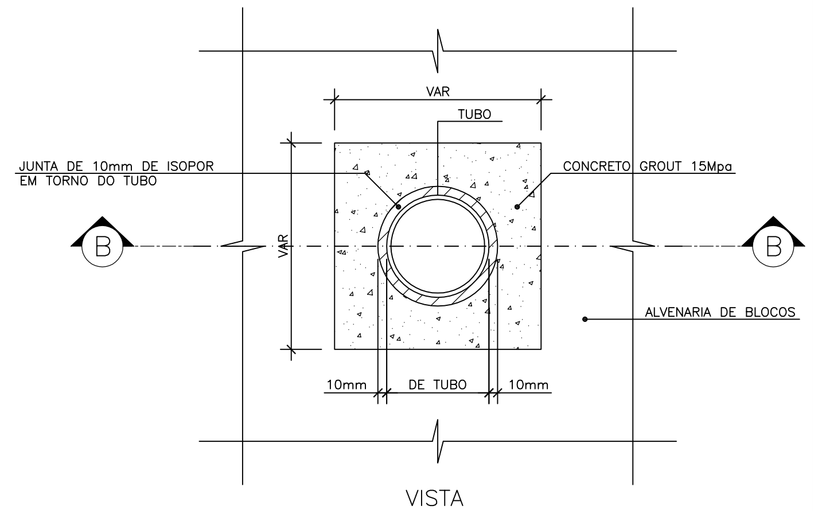

VISTA

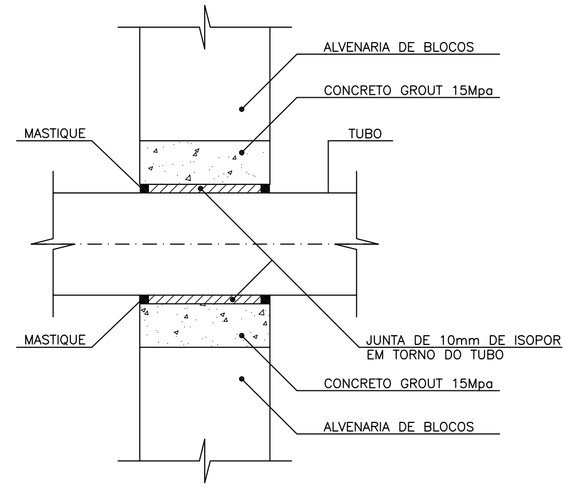

DETALHE 1
CORTE B–B
SEM ESCALA

DIMENSÕES DAS CAIXAS (m)

	ESTACAS	DN mm	dn mm	H	h1	CT	CF	GI	L
DESCARGA–5	145+5,29	500	200	1.47	0.44	3.88	2.41	3.27	10.00
DESCARGA–6	181+16,01	500	200	1.73	0.70	4.57	2.84	4.39	7.00
DESCARGA–7	220+14,60	500	200	1.86	0.83	5.16	3.30	4.61	5.50
DESCARGA–8	292+17,83	500	200	1.86	0.83	4.74	2.88	4.35	4.00
DESCARGA–9	324+4,99	500	200	1.72	0.69	4.87	3.15	4.50	10.00

PROCEDIMENTOS:

1– INTERROMPER O ASSENTAMENTO DOS BLOCOS, NA PASSAGEM DA TUBULAÇÃO
2– COLOCAR EM TORNO DO TUBO ISOPOR DE 10mm
3– FAZER A FORMA E CONCRETAR COM GROUT 15 Mpa
4– APÓS A DESFORMA DA ESTRUTURA APLICAR NAS EXTREMIDADES UM MASTIQUE, MONOCOMPONENTE, Á BASE DE ELASTÔMEROS E RESINAS HIDROEXPANSIVAS, MASTERFLEX 610 OU SIMILAR QUÍMICO

DET. DO ENCAIXE DO TUBO COM A PAREDE
SEM ESCALA

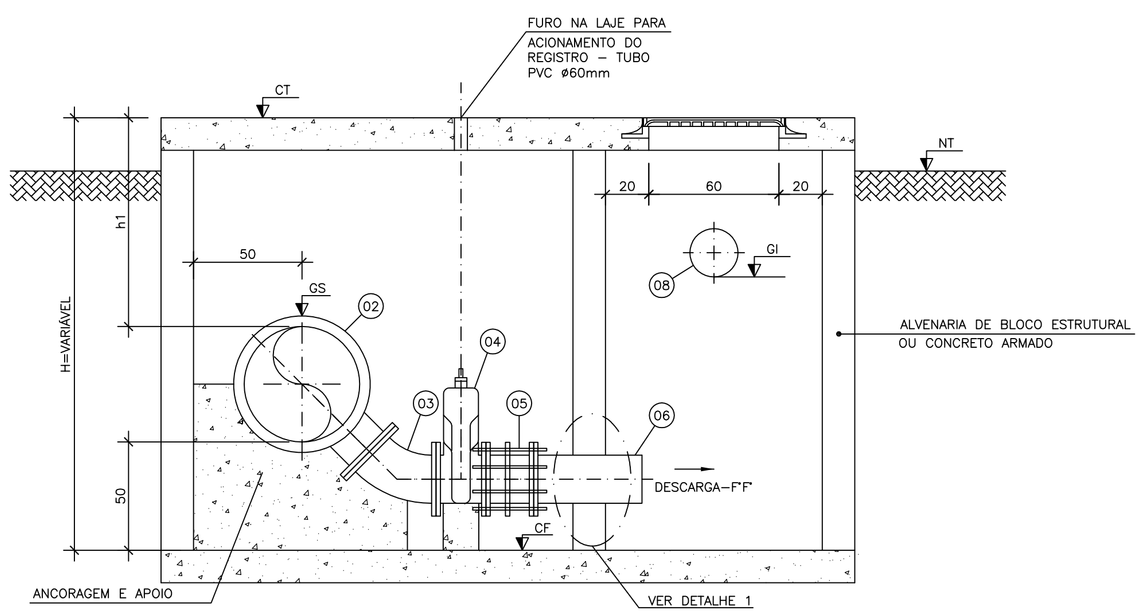

CORTE A–A
ESCALA: 1:20

LISTA DE MATERIAIS – DESCARGA

ITEM	DISCRIMINAÇÃO	UNID.	MATERIAL	DIÂM.	QUANT.
01	TUBO CILINDRICO (JGS) L=1.20m	m	FFF	500	10
02	TÊ COM BOLSAS JGS E FLANGE PN10 (TJGSF)	PÇ	FFF	500x200	05
03	CURVA 45° COM FLANGES PN10 (C45FF)	PÇ	FFF	200	05
04	REGISTRO COM FLANGES COM CUNHA DE BORRACHA, CORPO CURTO TIPO EURO 23 (REUROC) PN10	PÇ	FFF	200	05
05	JUNTA DE DESMONTAGEM TRAVADA AXIALMENTE (JDTA)	PÇ	FFF	200	05
06	TUBO COM FLANGE E PONTA PN10 (TFP) L=0.50m	PÇ	FFF	200	05
07	LUVA DE CORRER COM JUNTA TRAVADA EXTERNA (LCRJTE)	PÇ	FFF	500	10
08	TUBO PVC RÍGIDO – L=0.80m	PÇ	DEFFF	200	05
09	VÁLVULA DE GAVETA COM BOLSAS E CUNHA DE BORRACHA COM CABEÇOTE, PARA TUBOS DE FERRO DUCTIL–EURO 25	PÇ	FFF	200	05
10	TUBO PVC RÍGIDO	m	DEFFF	200	36,50
	ACESSÓRIOS				
	PARAFUSO P/ JUNTA DE FLANGES (PPF)	un	–	20x90	160
	ARRUELA P/ JUNTA DE FLANGES (ABF)	un	–	200	20

OBS.: PARA DESCARGAS DE DN 250 EM ADUTORAS DE DN 250 OU DESCARGAS DE DIAMETRO MAIOR QUE 300 EM ADUTORAS DE DN 400, VERIFICAR MEDIDAS DA CAIXA.

NOTAS:

1– DIMENSÕES EM CENTÍMETROS, ELEVAÇÕES EM METRO, DIÂMETROS EM MILÍMETROS, EXCETO ONDE INDICADO
2–PARA ADUTORA DE ÁGUA TRATADA, VER DES. Nº C–052–000–50–5–XX–0006 A 0014.

ESTE DESENHO É PROPRIEDADE DA COMPANHIA ESPÍRITO SANTENSE DE SANEAMENTO – CESAN E NÃO PODE SER COPIADO SEM SUA AUTORIZAÇÃO.

NÚMEROS	TÍTULOS	Nº	LOCAL	DISCRIMINAÇÃO	DES.	DIV.	GER.	DATA
PRINCIPAIS DESENHOS DE REFERÊNCIA		REVISÃO						

CANCELA E SUBSTITUI O DESENHO NÚMERO:

CANCELADO E SUBSTITUÍDO PELO DESENHO NÚMERO:

CENTRO DE DOCUMENTAÇÃO
RECEBIDO: __/__/__
Nº DOC.: _____ ASS.: _____
APROVAÇÃO CESAN:
ASS.: _____ MATR.: _____
UNID.: _____ DATA: __/__/__
ESTA APROVAÇÃO NÃO ISENTA A CONTRATADA DE SUAS RESPONSABILIDADES LEGAIS.

EMITENTE: ARCADIS logos
PROJETADO: ARTUR AUGUSTO OLIVEIRA NEVES
CREA: 045302/D REGIÃO: RJ
DESENHO: ELIANE AMITE
DATA: 28 / 02 /2013
COORDENADOR: ARTUR AUGUSTO OLIVEIRA NEVES
CREA: 045302/D REGIÃO: RJ
Nº DES. PROJETISTA: 0876.DS.084.H.0014/00
RESPONSÁVEL TÉCNICO: ENG° ARTUR AUGUSTO OLIVEIRA NEVES
CREA: 045302/D REGIÃO: RJ ART Nº: 082011002094B DATA: 22/02/2011

EMISSÃO CESAN | DATAS
PROJETADO:
CREA:
DESENHADO:
VERIFICADO: ENG° NESTOR GORZA JUNIOR
DIVISÃO: ENG° NESTOR GORZA JUNIOR
GERÊNCIA: ENG° DOUGLAS OLIVEIRA COUZI

CESAN

MUNICÍPIO: GUARAPARI	DISTRITO: –	BAIRRO: MEAIPE

NOME DO EMPREENDIMENTO: MELHORIA, AMPLIAÇÃO DO SISTEMA DE ABASTECIMENTO DE ÁGUA DE GUARAPARI
TÍTULO: ADUTORA DE ÁGUA TRATADA MEAÍPE – DN500
PROJETO HIDRÁULICO – CAIXA DE DESCARGA – TRECHO CICLOVIA
PLANTAS, CORTES E LISTA DE MATERIAL

ESCALA:	FOLHA:	Nº CESAN	REV:
INDICADA	14 / 15	C–052–000–50–5–XX–0000	00