CONFIGURAÇÃO DE PENAS P/ PLOTAGEM

COR		ESP.
1	07	0,1
2	07	0,2
3	07	0,3
4	07	0,4
5	07	0,5
6	07	0,6
7	07	0,25
8	07	0,09
9	07	0,15
140	140	0,15
162	162	0,15

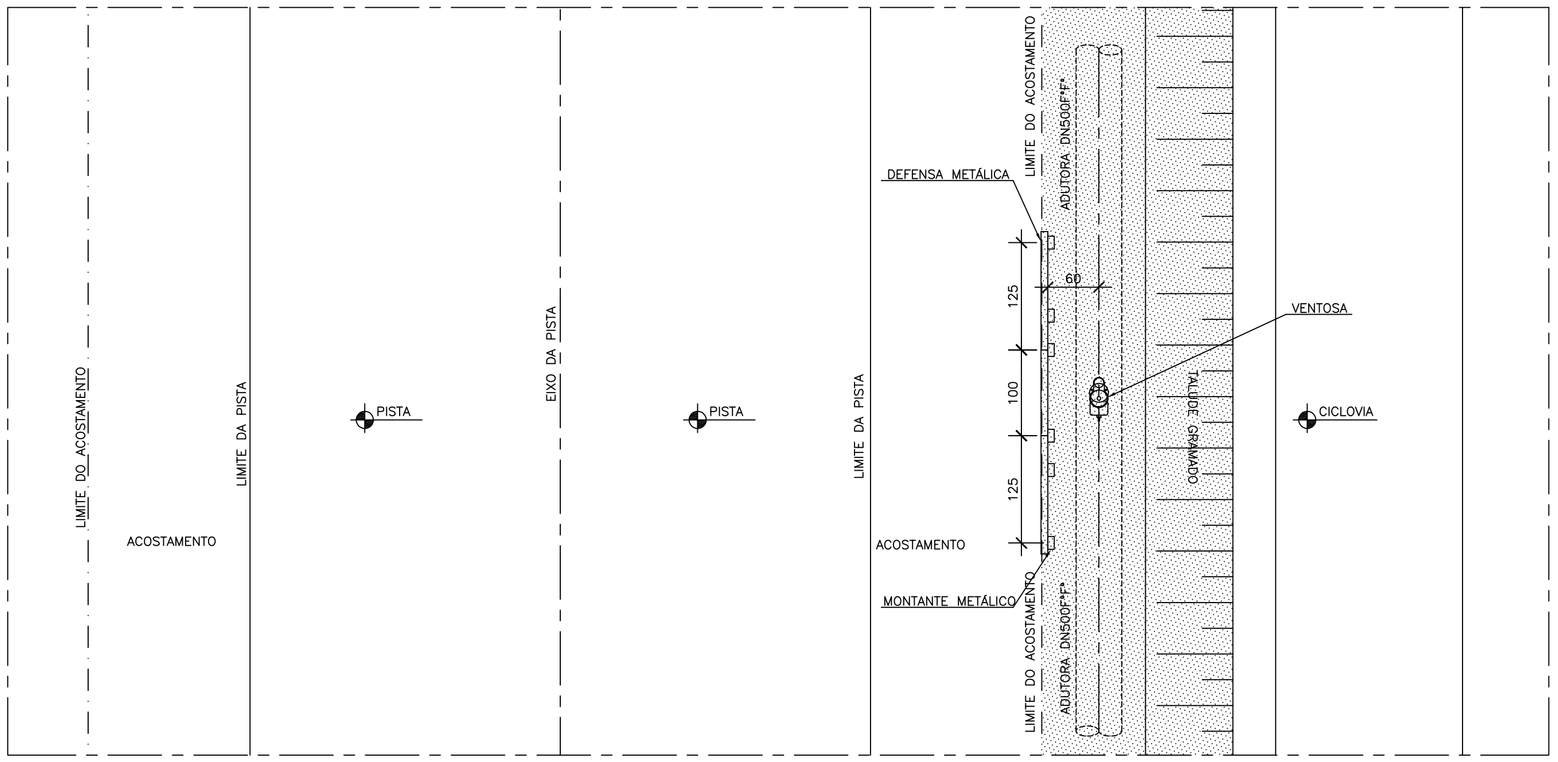

PLANTA BAIXA
ESCALA: 1/50

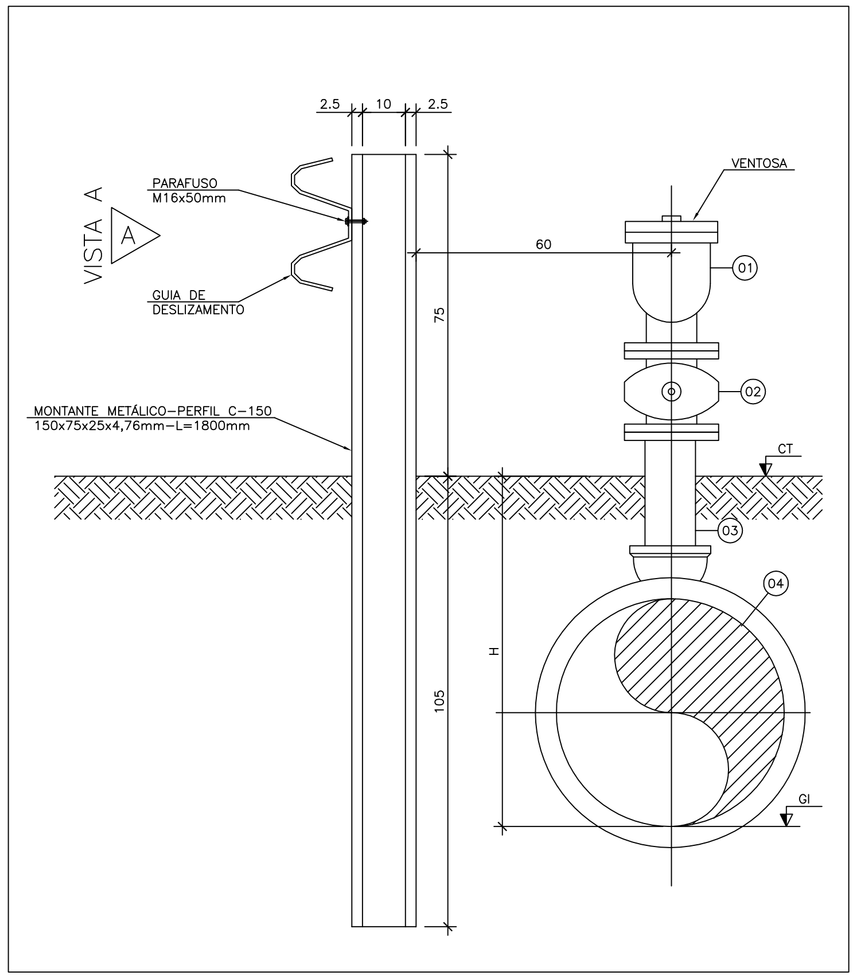

DETALHE 1 – SEÇÃO TRANVERSAL ESQUEMÁTICA
ESCALA: 1:10

LISTA DE MATERIAIS – VENTOSA							
ITEM	DISCRIMINAÇÃO	UNID.	MATERIAL	DIÂM.	QUANT.	DIÂM.	QUANT.
01	VENTOSA TRÍPLICE FUNÇÃO	PÇ	FFº	100	01	80	05
02	REGISTRO COM FLANGES COM CUNHA DE BORRACHA, CORPO CURTO TIPO EURO 23 (REUROC)	PÇ	FFº	100	01	80	05
03	TUBO COM PONTA E FLANGE – L= 0,70m	PÇ	FFº	100	01	80	05
04	TÊ COM BOLSAS JGS E FLANGE PN10 (TJGSF)	PÇ	FFº	500x100	02	500x80	05
–	ACESSÓRIOS						
	PARAFUSO P/ JUNTA DE FLANGES (PPF)	un	–	16x80	96	–	–
	ARRUELA P/ JUNTA DE FLANGES (ABF)	un	–	100	02	80	10

	ESTACAS	DN mm	dn mm	H	CT	GI
VENTOSA–4	137+19,63	500	80	0.73	4.23	3.50
VENTOSA–5	167+4,87	500	80	0.93	5.20	4.27
VENTOSA–6	204+1,37	500	80	0.73	5.54	4.81
VENTOSA–7	241+6,80	500	100	0.73	10.24	9.51
VENTOSA–8	310+14,42	500	80	0.74	5.66	4.92
VENTOSA–9	335+15,83	500	80	0.74	5.13	4.39

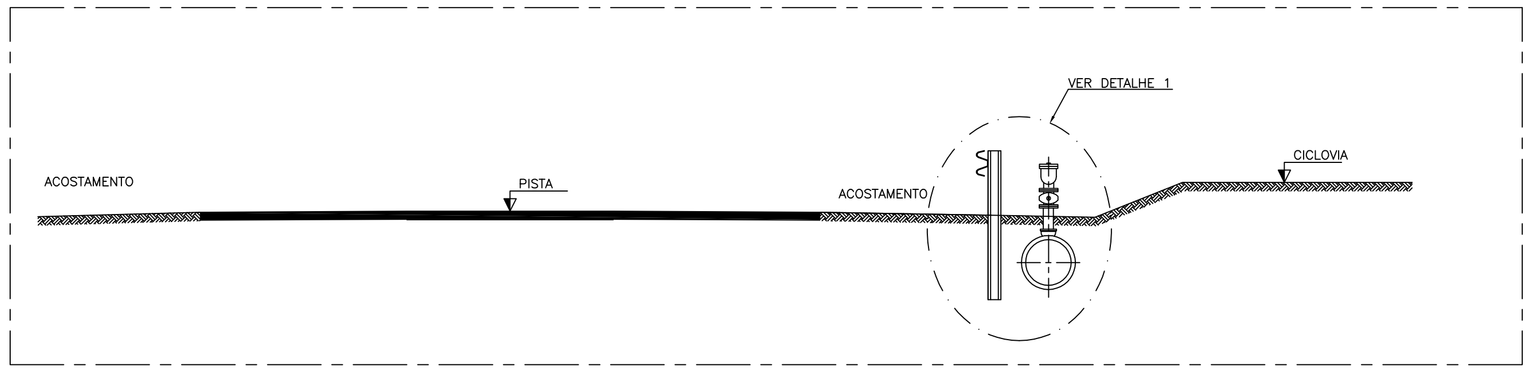

SEÇÃO TRANSVERSAL
ESCALA: 1/50

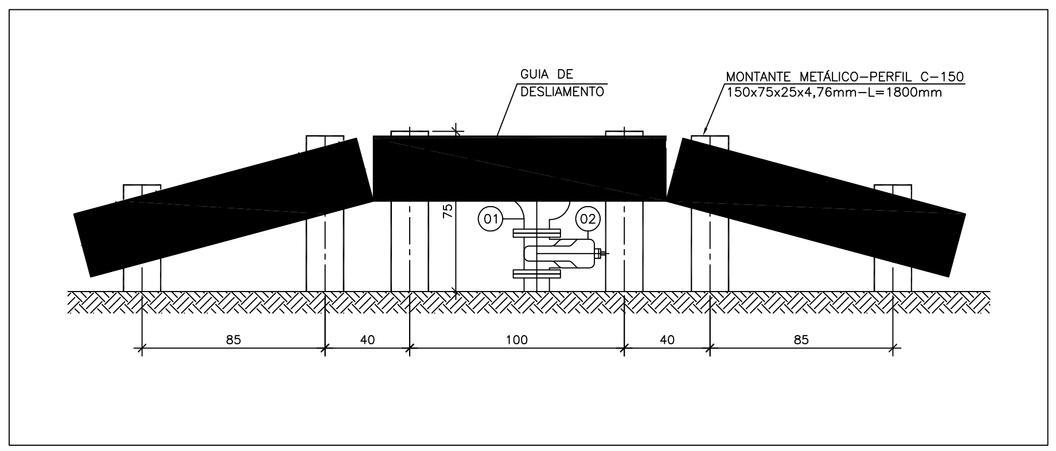

DEFENSA METÁLICA–VISTA 'A'
ESCALA: 1:20

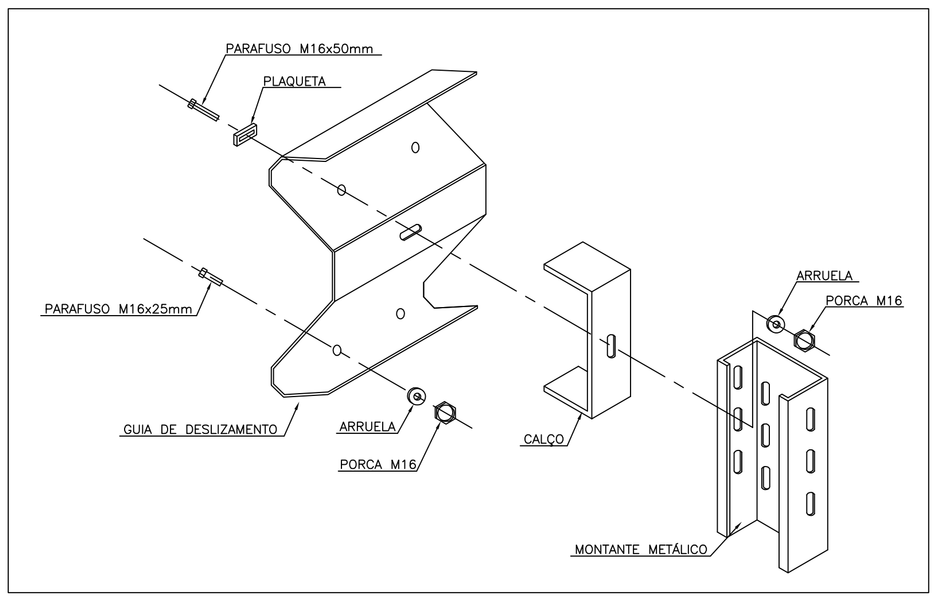

DEFENSA METÁLICA–ESQUEMA DE MONTAGEM
SEM ESCALA

NOTAS:

1–DIMENSÕES EM CENTÍMETROS E ELEVAÇÕES EM METRO, EXCETO QUANDO INDICADO.
2–TODAS AS MEDIDAS DEVERÃO SER CONFERIDAS NO LOCAL.
3–PARA ADUTORA DE ÁGUA TRATADA, VER DES. Nº C–052–000–50–5–XX–0006 A 0014.

ESTE DESENHO É PROPRIEDADE DA COMPANHIA ESPÍRITO SANTENSE DE SANEAMENTO – CESAN E NÃO PODE SER COPIADO SEM SUA AUTORIZAÇÃO.

NÚMEROS	TÍTULOS	Nº	LOCAL	DISCRIMINAÇÃO	DES.	DIV.	GER.	DATA
PRINCIPAIS DESENHOS DE REFERÊNCIA		REVISÃO						

CANCELA E SUBSTITUI O DESENHO NÚMERO:

CANCELADO E SUBSTITUÍDO PELO DESENHO NÚMERO:

CENTRO DE DOCUMENTAÇÃO
RECEBIDO: __/__/__
Nº DOC.: _____ ASS.: _____
APROVAÇÃO CESAN:
ASS.: _____ MATR.: _____
UNID.: _____ DATA: __/__/__
ESTA APROVAÇÃO NÃO ISENTA A CONTRATADA DE SUAS RESPONSABILIDADES LEGAIS.

EMITENTE: ARCADIS logos

PROJETADO:	COORDENADOR:
ARTUR AUGUSTO OLIVEIRA NEVES	ARTUR AUGUSTO OLIVEIRA NEVES
CREA: 045302/D REGIÃO: RJ	CREA: 045302/D REGIÃO: RJ
DESENHO: ELIANE AMITE	Nº DES. PROJETISTA: 0876.DS.084.H.0015/00
DATA: 28 / 02 /2013	

RESPONSÁVEL TÉCNICO: ENGº ARTUR AUGUSTO OLMEIRA NEVES
CREA: 045302/D REGIÃO: RJ ART Nº:0820110020948 DATA: 22/02/2011

EMISSÃO CESAN	DATAS
PROJETADO:	
CREA:	
DESENHADO:	
VERIFICADO: ENGº NESTOR GORZA JUNIOR	
DIVISÃO: ENGº NESTOR GORZA JUNIOR	
GERÊNCIA: ENGº DOUGLAS OLIVEIRA COUZI	

CESAN

MUNICÍPIO: GUARAPARI | DISTRITO: – | BAIRRO: MEAIPE

NOME DO EMPREENDIMENTO: MELHORIA, AMPLIAÇÃO DO SISTEMA DE ABASTECIMENTO DE ÁGUA DE GUARAPARI

TÍTULO: ADUTORA DE ÁGUA TRATADA MEAÍPE – DN500
PROJETO HIDRÁULICO –DETALHE DE VENTOSA – TRECHO CICLOVIA
PLANTAS, DETALHES E LISTA DE MATERIAL

ESCALA:	FOLHA:	Nº CESAN	REV:
INDICADA	15 / 15	C–052–000–50–5–XX–0000	00