CONFIGURAÇÃO DE PENAS P/ PLOTAGEM

COR		ESP.
1	07	0,1
2	07	0,2
3	07	0,3
4	07	0,4
5	07	0,5
6	07	0,6
7	07	0,25
8	07	0,09
9	07	0,15
140	140	0,15
162	162	0,15

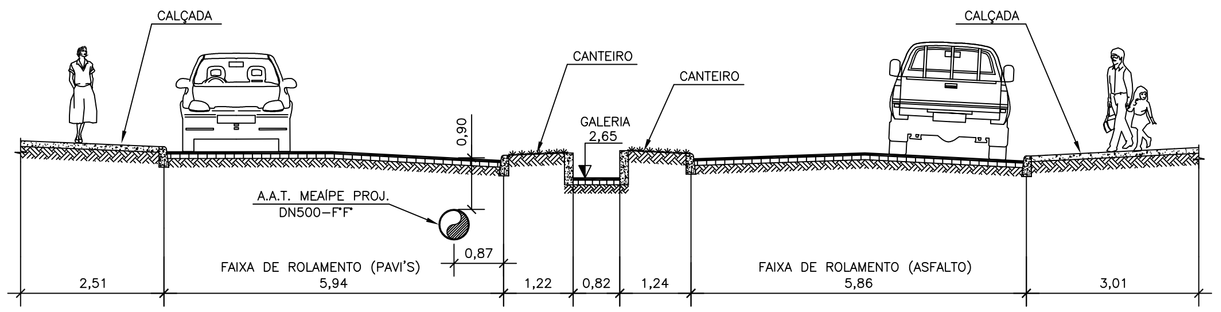

SEÇÃO
AV. OCEÂNICA
ESC.: 1/75

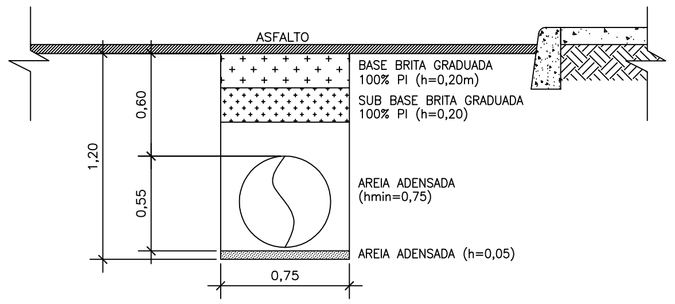

DET. RECOMPOSIÇÃO DE VALA TIPO-1
RUA E ACOSTAMENTO
1/25

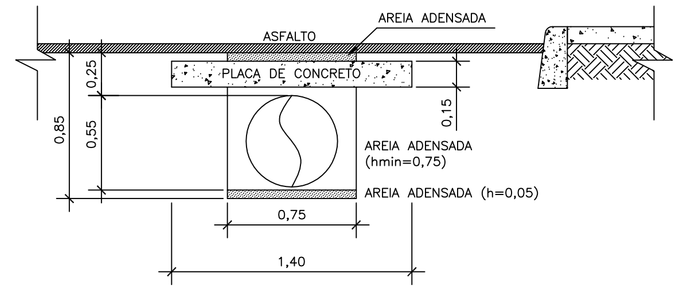

DET. RECOMPOSIÇÃO DE VALA TIPO-3
ENTRADA E SAÍDA ESTACIONAMENTO/ACOSTAMENTO NA FAIXA DO DER (ASFALTO)

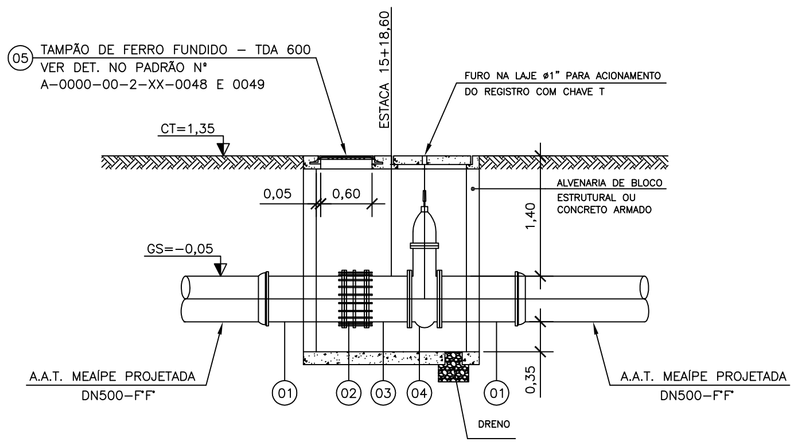

CORTE A-A
ESC.: 1/50

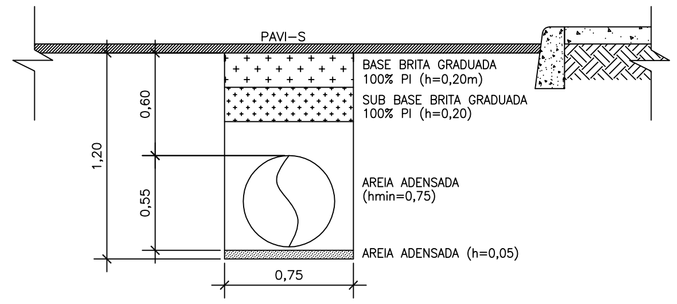

DET. RECOMPOSIÇÃO DE VALA TIPO-2
PAVI-S
1/25

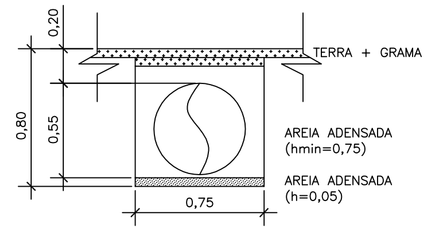

DET. RECOMPOSIÇÃO DE VALA TIPO-4
GRAMA
1/25

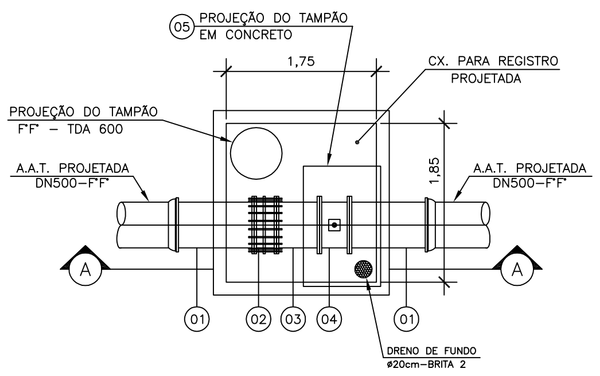

PLANTA
ESC.: 1/50

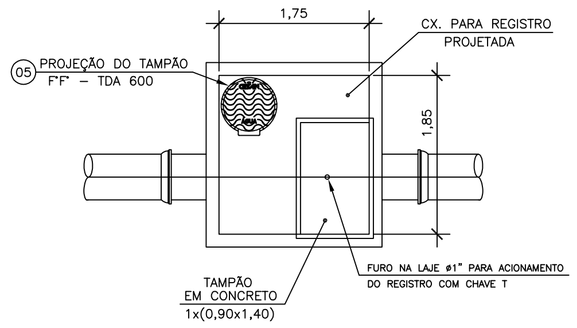

VISTA SUPERIOR
ESC.: 1/50

DETALHE - CX. DO REGISTRO DE INTERRUPÇÃO

LISTA DE MATERIAL - REGISTRO DE INTERRUPÇÃO

Nº	DISCRIMINAÇÃO	UND.	MATER.	DIÂM.	QUANT.
01	TUBO FLANGE E PONTA L=1,00m	PÇ	F"F"	500	02
02	JUNTA DE DESMONTAGEM TRAVADA AXIALMENTE PN10	PÇ	F"F"	500	01
03	TOCO COM FLANGES L=0,50m	PÇ	F"F"	500	01
04	REGISTRO CHATO COM FLANGES E CUNHA METÁLICA COM CABEÇOTE PN10	PÇ	F"F"	500	01
05	TAMPÃO TDA 600	PÇ	F"F"	600	01
	ACESSÓRIOS				
	ARRUELA ABF 10	PÇ	BORRACHA	500	04
	PARAFUSO PARA FLANGE PPF 10	PÇ	AÇO GALV	24x100	80

RECOMPOSIÇÃO DE VALA

RECOMPOSIÇÃO	EXTENSÃO (m)
TIPO-1	3930
TIPO-2	663
TIPO-3	269
TIPO-4	4279

NOTAS:

1. COTAS E ELEVAÇÕES EM METROS, DIÂMETROS EM MILÍMETROS, EXCETO ONDE INDICADO.
2. PARA ADUTORA DE ÁGUA TRATADA MEAÍPE PROJETADA - DN500, VER DESENHOS CESAN Nº C-052-000-50-5-XX-0006 A C-052-000-50-5-XX-0014.

ESTE DESENHO É PROPRIEDADE DA COMPANHIA ESPÍRITO SANTENSE DE SANEAMENTO - CESAN E NÃO PODE SER COPIADO SEM SUA AUTORIZAÇÃO.

NÚMEROS	TÍTULOS
PRINCIPAIS DESENHOS DE REFERÊNCIA	

Nº	LOCAL	DISCRIMINAÇÃO	DES.	DIV.	GER.	DATA
02	ARCADIS LOGOS	ALTERAÇÃO NO CAMINHAMENTO DA ADUTORA DN500	FPZ			FEV/13
01	ETEP	REVISÃO DAS ESCALAS E INCLUSÃO DAS NOTAS	FPZ			OUT/12

REVISÃO

CANCELA E SUBSTITUI O DESENHO NÚMERO:

CANCELADO E SUBSTITUÍDO PELO DESENHO NÚMERO:

CENTRO DE DOCUMENTAÇÃO
RECEBIDO: / /
Nº DOC.: ASS.:
APROVAÇÃO CESAN:
ASS.: MATR.:
UNID.: DATA: / /
ESTA APROVAÇÃO NÃO ISENTA A CONTRATADA DE SUAS RESPONSABILIDADES LEGAIS.

EMITENTE: ARCADIS logos
PROJETADO: ARTUR AUGUSTO OLIVEIRA NEVES
CREA: 045302/D REGIÃO: RJ
COORDENADOR: ARTUR AUGUSTO OLIVEIRA NEVES
CREA: 045302/D REGIÃO: RJ
DESENHO: CRISTINA
Nº DES. PROJETISTA: 0876.DS.084.H.0011/02
DATA: 15 / 08 /2012
RESPONSÁVEL TÉCNICO: ENGº ARTUR AUGUSTO OLIVEIRA NEVES
CREA: 045302/D REGIÃO: RJ ART Nº: 0820110020948 DATA: 22/02/2011

EMISSÃO CESAN	DATAS
PROJETADO:	
CREA:	
DESENHADO:	
VERIFICADO: ENGº NESTOR GORZA JUNIOR	
DIVISÃO: ENGº NESTOR GORZA JUNIOR	
GERÊNCIA: ENGº DOUGLAS OLIVEIRA COUZI	

CESAN

MUNICÍPIO: GUARAPARÍ | DISTRITO: - | BAIRRO: MEAÍPE

NOME DO EMPREENDIMENTO: MELHORIA E AMPLIAÇÃO DO SISTEMA DE ABASTECIMENTO DE ÁGUA DE GUARAPARI

TÍTULO: ADUTORA DE ÁGUA TRATADA MEAÍPE DN500
PROJETO HIDRÁULICO - DETALHES
CAIXA DE REGISTRO, RECOMPOSIÇÃO DE VALA, SEÇÃO AV. OCEÂNICA E LM

ESCALA:	FOLHA:	Nº CESAN	REV:
INDICADA	11/15	C-052-000-50-5-XX-0016	02