CONFIGURAÇÃO DE PENAS P/ PLOTAGEM

| COR | | ESP. |
|---|---|---|
| 1 | 07 | 0,1 |
| 2 | 07 | 0,2 |
| 3 | 07 | 0,3 |
| 4 | 07 | 0,4 |
| 5 | 07 | 0,5 |
| 6 | 07 | 0,6 |
| 7 | 07 | 0,25 |
| 8 | 07 | 0,09 |
| 9 | 07 | 0,15 |
| 140 | 140 | 0,15 |
| 162 | 162 | 0,15 |

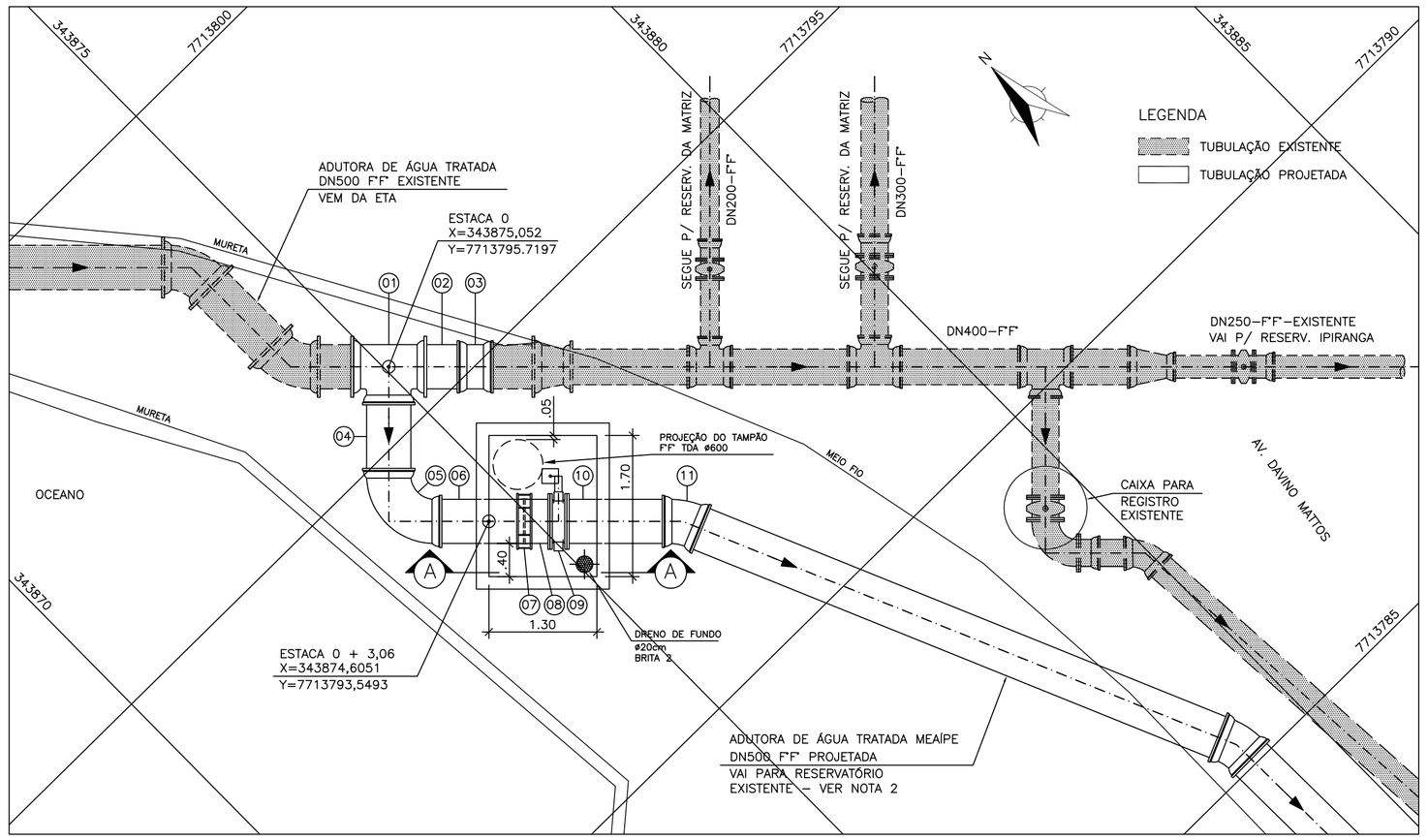


DETALHE DA INTERLIGAÇÃO–1 – PLANTA DE SITUAÇÃO E LOCALIZAÇÃO
ESC. 1/50

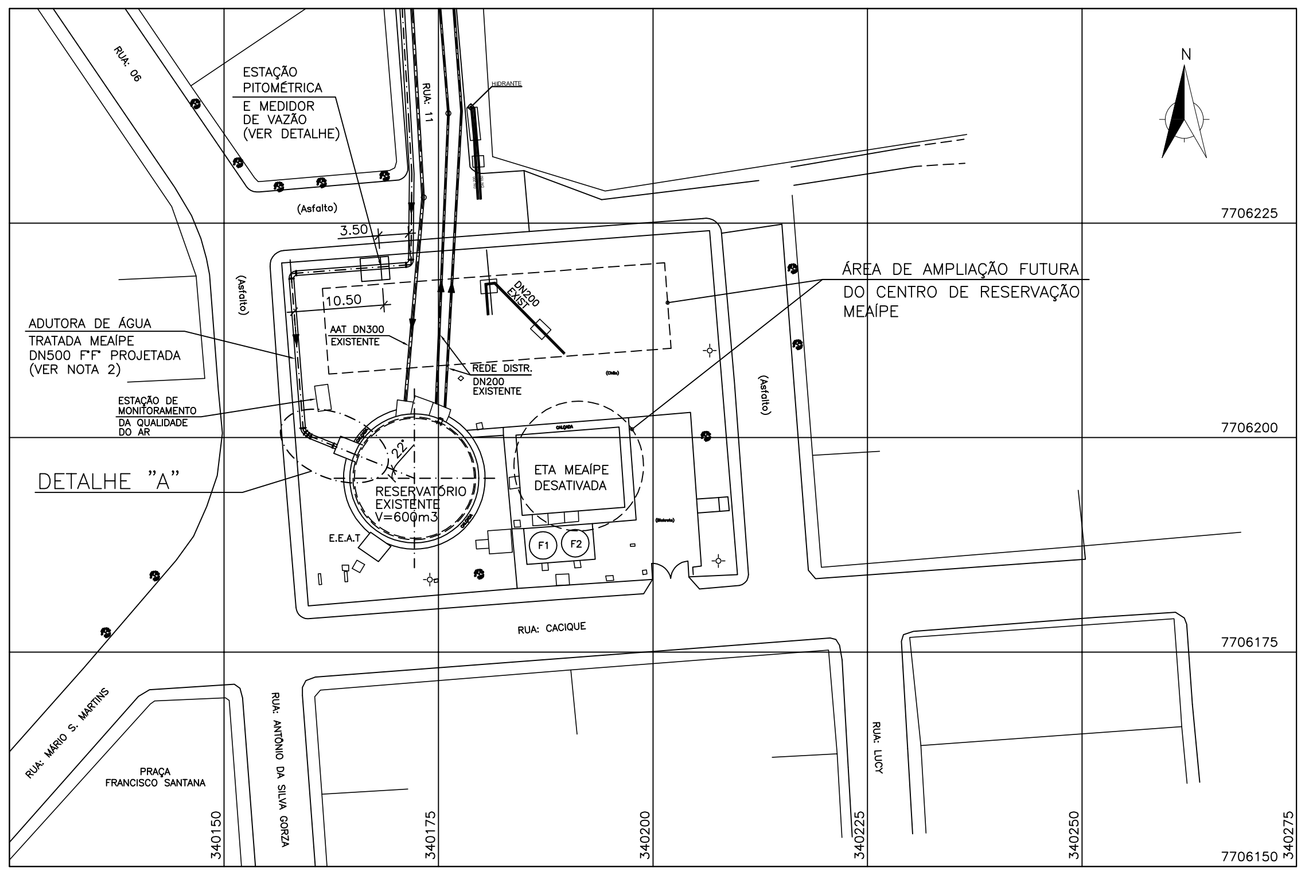


DETALHE DA CHEGADA NO RESERVATÓRIO EXISTENTE – PLANTA DE SITUAÇÃO E LOCALIZAÇÃO
ESC. 1/500

## CORTE AA – INTERLIGAÇÃO–1
ESC. 1/50

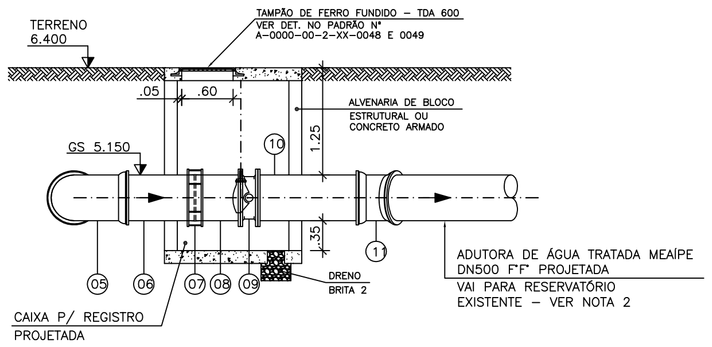


## ESTAÇÃO PITOMÉTRICA E MEDIDOR DE VAZÃO

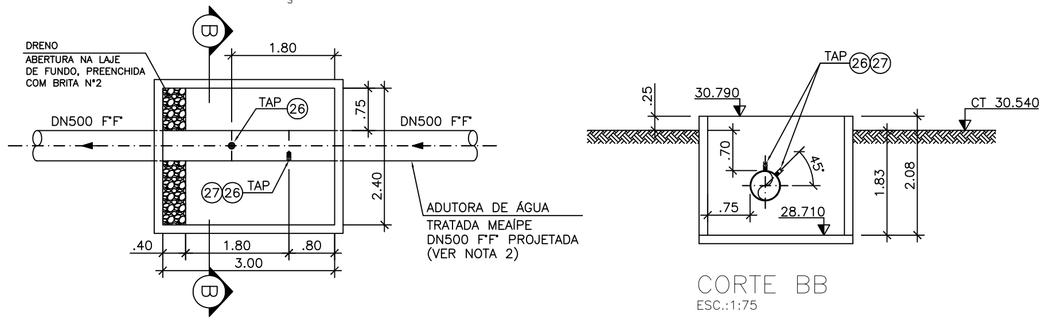


PLANTA
ESC.:1:75

## DETALHE "A" – CHEGADA NO RESERV. EXISTENTE

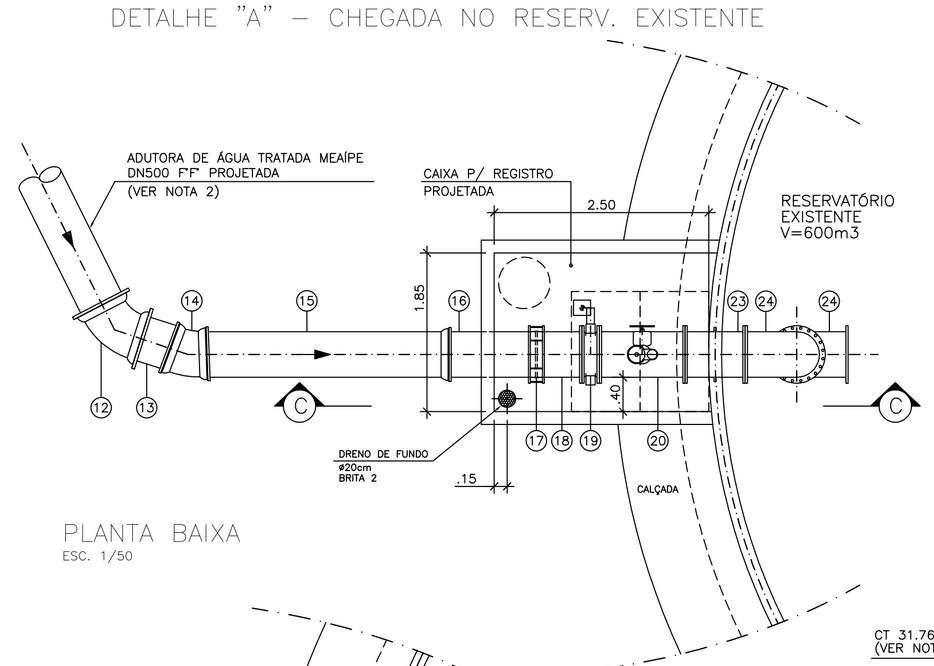


PLANTA BAIXA
ESC. 1/50

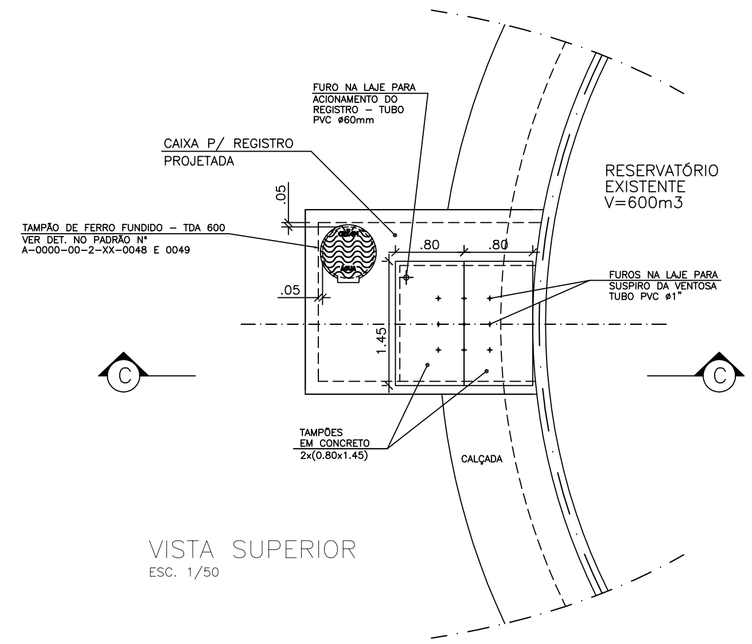


VISTA SUPERIOR
ESC. 1/50

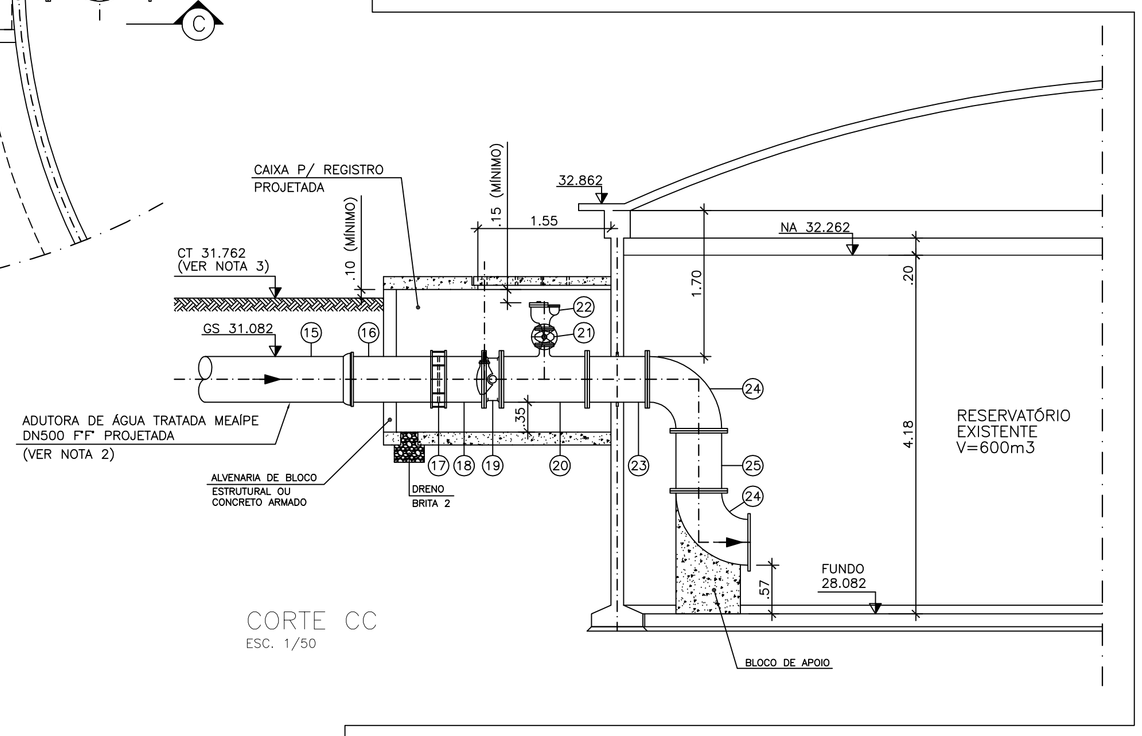


CORTE CC
ESC. 1/50

## LISTA DE MATERIAL

| ITEM | DISCRIMINAÇÃO | UNID. | MATERIAL | DN (mm) | QUANT. | OBS. |
|---|---|---|---|---|---|---|
| | INTERLIGAÇÃO–1 | | | | | |
| 01 | TÊ COM FLANGES PN10 | PÇ | F"F" | 500 | 01 | |
| 02 | TUBO CILÍNDRICO – L=0.60m | PÇ | F"F" | 500 | 01 | |
| 03 | LUVA COM BOLSAS JE JGS | PÇ | F"F" | 500 | 01 | |
| 04 | TUBO CILÍNDRICO – L=1.00m | PÇ | F"F" | 500 | 01 | |
| 05 | CURVA 90° COM BOLSAS JTI | PÇ | F"F" | 500 | 01 | |
| 06 | TUBO CILÍNDRICO – L=1.10m | PÇ | F"F" | 500 | 01 | |
| 07 | JUNTA JIBAULT PN10 | PÇ | F"F" | 500 | 01 | |
| 08 | TUBO COM PONTA E FLANGE PN10 – L=0.30m | PÇ | F"F" | 500 | 01 | |
| 09 | VÁLVULA BORBOLETA COM FLANGES E CABEÇOTE PN10 | PÇ | F"F" | 500 | 01 | |
| 10 | TUBO COM PONTA E FLANGE PN10 – L=1.26m | PÇ | F"F" | 500 | 01 | |
| 11 | CURVA 22°30' COM BOLSAS JTI | PÇ | F"F" | 500 | 01 | |
| | | | | | | |
| | ACESSÓRIOS | | | | | |
| | ARRUELA ABF 10 | PÇ | BORRACHA | 500 | 02 | |
| | PARAFUSO PPF 10 | PÇ | AÇO | 24x100 | 40 | |
| | | | | | | |
| | CHEGADA NO RESERVATÓRIO EXISTENTE | | | | | |
| 12 | CURVA 90° COM BOLSAS JTI | PÇ | F"F" | 500 | 01 | |
| 13 | TUBO CILÍNDRICO – L=0.52m | PÇ | F"F" | 500 | 01 | |
| 14 | CURVA 22°30' COM BOLSAS JTI | PÇ | F"F" | 500 | 01 | |
| 15 | TUBO K7 PONTA E BOLSA JGS – L=2.82m | PÇ | F"F" | 500 | 01 | |
| 16 | TUBO CILÍNDRICO – L=1.10m | PÇ | F"F" | 500 | 01 | |
| 17 | JUNTA JIBAULT PN10 | PÇ | F"F" | 500 | 01 | |
| 18 | EXTREMIDADE FLANGE E PONTA PN10 | PÇ | F"F" | 500 | 01 | |
| 19 | VÁLVULA BORBOLETA DE ACIONAMENTO ELÉTRICO COM FLANGES PN10 | PÇ | F"F" | 500 | 01 | |
| 20 | TÊ COM FLANGES PN10 | PÇ | F"F" | 500x100 | 01 | |
| 21 | VÁLVULA GAVETA COM FLANGES E CABEÇOTE PN10 | PÇ | F"F" | 100 | 01 | |
| 22 | VENTOSA TRÍPLICE FUNÇÃO COM FLANGE PN10 | PÇ | F"F" | 100 | 01 | |
| 23 | EXTREMIDADE FLANGE E PONTA COM ABA DE VEDAÇÃO PN10 | PÇ | F"F" | 500 | 01 | |
| 24 | CURVA 90° COM FLANGES PN10 | PÇ | F"F" | 500 | 02 | |
| 25 | TUBO COM FLANGES PN10 – L=0.70m | PÇ | F"F" | 500 | 01 | |
| 26 | REGISTRO TIPO TAP | PÇ | – | 1" | 02 | |
| 27 | MEDIDOR DE VAZÃO ELETROMAGNÉTICO DO TIPO INSERÇÃO – UTILIZAR A 45° | PÇ | – | – | 01 | |
| | | | | | | |
| | ACESSÓRIOS | | | | | |
| | ARRUELA ABF 10 | PÇ | BORRACHA | 100 | 02 | |
| | ARRUELA ABF 10 | PÇ | BORRACHA | 500 | 06 | |
| | PARAFUSO PPF 10 | PÇ | AÇO | 16x80 | 16 | |
| | PARAFUSO PPF 10 | PÇ | AÇO | 24x100 | 120 | |

## NOTAS:

1–DIMENSÕES E ELEVAÇÕES EM METRO, DIÂMETROS EM MILÍMETRO, EXCETO ONDE INDICADO.
2–PARA PLANTA E PERFIL DA ADUTORA DE ÁGUA TRATADA MEAÍPE DN500, VER DESENHO C–052–000–50–5–XX–0006 A C–052–000–50–5–XX–0014.
3–CONFIRMAR NÍVEIS E MEDIDAS NO LOCAL.

ESTE DESENHO É PROPRIEDADE DA COMPANHIA ESPÍRITO SANTENSE DE SANEAMENTO – CESAN E NÃO PODE SER CÓPIADO SEM SUA AUTORIZAÇÃO.

| NÚMEROS | TÍTULOS |
|---|---|
| PRINCIPAIS DESENHOS DE REFERÊNCIA | |

| Nº | LOCAL | DISCRIMINAÇÃO | DES. | DIV. | GER. | DATA |
|---|---|---|---|---|---|---|
| 01 | ARCADIS LOGOS | REVISÃO GERAL | FPZ | | | MAR/12 |

REVISÃO

CANCELA E SUBSTITUI O DESENHO NÚMERO:

CANCELADO E SUBSTITUÍDO PELO DESENHO NÚMERO:

CENTRO DE DOCUMENTAÇÃO
RECEBIDO: __/__/__
Nº DOC.: _____ ASS.: _____
APROVAÇÃO CESAN:
ASS.: _____ MATR.: _____
UNID.: _____ DATA: __/__/__
ESTA APROVAÇÃO NÃO ISENTA A CONTRATADA DE SUAS RESPONSABILIDADES LEGAIS.

EMITENTE: ARCADIS logos

| PROJETADO: | COORDENADOR: |
|---|---|
| ARTUR AUGUSTO OLIVEIRA NEVES | ARTUR AUGUSTO OLIVEIRA NEVES |
| CREA: 045302/D REGIÃO: RJ | CREA: 045302/D REGIÃO: RJ |
| DESENHO: GLORINHA | Nº DES. PROJETISTA: 0876.DS.084.H.0012/01 |
| DATA: 15 / 08 / 2012 | |

RESPONSÁVEL TÉCNICO: ENGº ARTUR AUGUSTO OLIVEIRA NEVES
CREA: 045302/D REGIÃO: RJ ART Nº: 082011002094B DATA: 22/02/2011

| EMISSÃO CESAN | DATAS |
|---|---|
| PROJETADO: | |
| CREA: | |
| DESENHADO: | |
| VERIFICADO: ENGº NESTOR GORZA JUNIOR | |
| DIVISÃO: ENGº NESTOR GORZA JUNIOR | |
| GERÊNCIA: ENGº DOUGLAS OLIVEIRA COUZI | |

CESAN

MUNICÍPIO: GUARAPARI | DISTRITO: | BAIRRO: MEAÍPE

NOME DO EMPREENDIMENTO: ADEQUAÇÃO DO SISTEMA DE ABASTECIMENTO DE ÁGUA JUCU/ANTÁRTICA

TÍTULO: ADUTORA DE ÁGUA TRATADA MEAÍPE DN500
PROJETO HIDRÁULICO – DET. INTERLIGAÇÃO–1 E CHEGADA NO RESERV. EXIST.
PLANTAS, CORTES, DETALHES E LISTA DE MATERIAL – 01/01

| ESCALA: | FOLHA: | Nº CESAN | REV: |
|---|---|---|---|
| INDICADA | 12/15 | C–052–000–50–5–XX–0017 | 01 |