PLANTA BAIXA

ESCALA 1:1000

LEGENDA:

- ADUTORA PROJETADA - DN 500 F°F° (990m)
- ADUTORA EXISTENTE - DN 500 F°F°
- ADUTORA EXISTENTE (a ser desativada) - DN 400 F°F°

NOTAS:

1- VER DESENHO DAS SEÇÕES TRANSVERSAIS NA P. NºB-052-000-50-5-XX-0038;

2- VER DETALHE DAS CAIXAS DE PROTEÇÃO DA DESCARGA E REGISTRO NAS PRANCHAS NºB-052-000-50-5-XX-0036 / NºB-052-000-50-5-XX-0037.

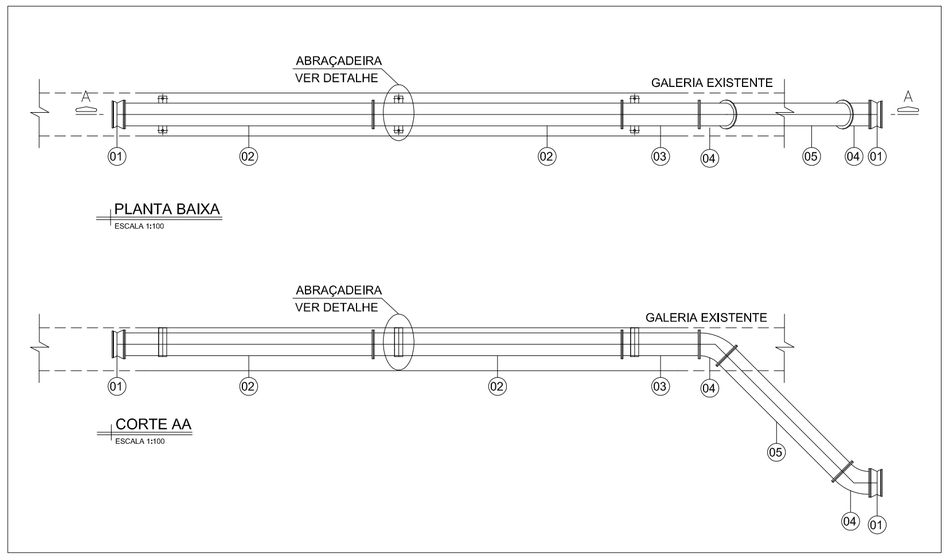

DETALHE DA GALERIA

ESCALA 1:100

LISTA DE MATERIAL

ITEM	DESCRIÇÃO	DIÂM(mm)	MATERIAL	QUANT.
01	EXTREMIDADE FLANGE E BOLSA COM JUNTA ELÁSTICA JGS	500	F°F°	02
02	TUBO COM FLANGES PN10 - L= 5.80 m	500	F°F°	02
03	TUBO COM FLANGES PN10 - L= 1.80 m	500	F°F°	01
04	TUBO COM FLANGES PN10 - L= 3.80 m	500	F°F°	01
05	CURVA 45º COM FLANGES PN10	500	F°F°	02

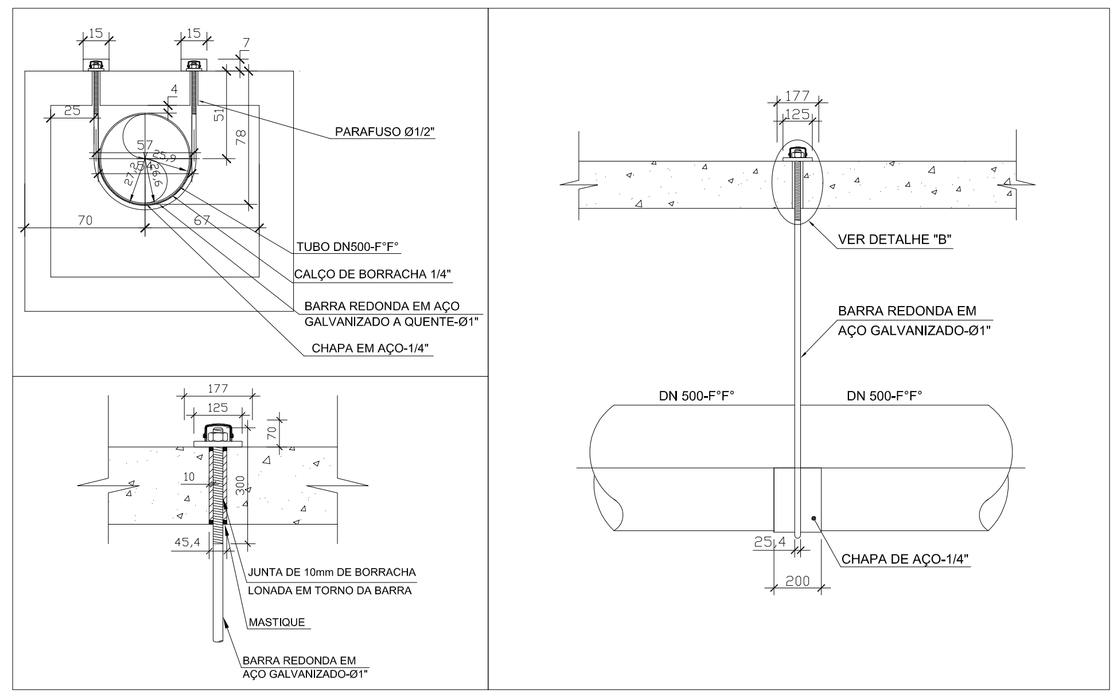

DETALHE DA ABRAÇADEIRA

SEM ESCALA

NÚMEROS	TÍTULOS
PRINCIPAIS DESENHOS DE REFERÊNCIA	

Nº	LOCAL	DISCRIMINAÇÃO	DES.	DIV.	GER.	DATA
REVISÃO						

CANCELA E SUBSTITUI O DESENHO NÚMERO:

CANCELADO E SUBSTITUÍDO PELO DESENHO NÚMERO:

CENTRO DE DOCUMENTAÇÃO

RECEBIDO: __/__/__

Nº DOC.: _____ ASS.: _____

APROVAÇÃO CESAN:

ASS.: _____ MATR.: _____

UNID.: _____ DATA: __/__/__

ESTA APROVAÇÃO NÃO ISENTA A CONTRATADA DE SUAS RESPONSABILIDADES LEGAIS.

EMITENTE:

PROJETADO: _____ COORDENADOR: _____

CREA: _____ REGIÃO: ___ CREA: _____ REGIÃO: ___

DESENHO: _____ Nº DES. PROJETISTA: _____

DATA: __/__/__

RESPONSÁVEL TÉCNICO: _____

CREA: _____ REGIÃO: ___ ART Nº: _____ DATA: _____

EMISSÃO CESAN		DATAS
PROJETADO:	VIVIANE MICHELE BERNARDONE	FEVEREIRO/13
CREA: CREA 9108-D/ES		
DESENHADO:	PÂMELA RODRIGUES DOS SANTOS	FEVEREIRO/13
VERIFICADO:	VIVIANE MICHELE BERNARDONE	FEVEREIRO/13
DIVISÃO:	MILTON JOSÉ DE MATTOS BARCELLOS (I-DDG)	FEVEREIRO/13
GERÊNCIA:	IRANETE GUELER MACHADO (I-GES)	FEVEREIRO/13

CESAN

MUNICÍPIO: GUARAPARI | DISTRITO: | BAIRRO:

NOME DO EMPREENDIMENTO: AMPLIAÇÃO DO SISTEMA DE ABASTECIMENTO DE ÁGUA

TÍTULO: S.A.A. DE GUARAPARI
ADUTORA DE ÁGUA TRATADA DE CENTRO x MEAÍPE
PLANTA BAIXA E DETALHES

ESCALA:	FOLHA:	Nº CESAN	REV:
INDICADA	01 / 02	B-052-000-50-5-XX-0033	0

ESTE DESENHO É PROPRIEDADE DA COMPANHIA ESPIRITO SANTENSE DE SANEAMENTO - CESAN E NÃO PODE SER COPIADO SEM SUA AUTORIZAÇÃO.