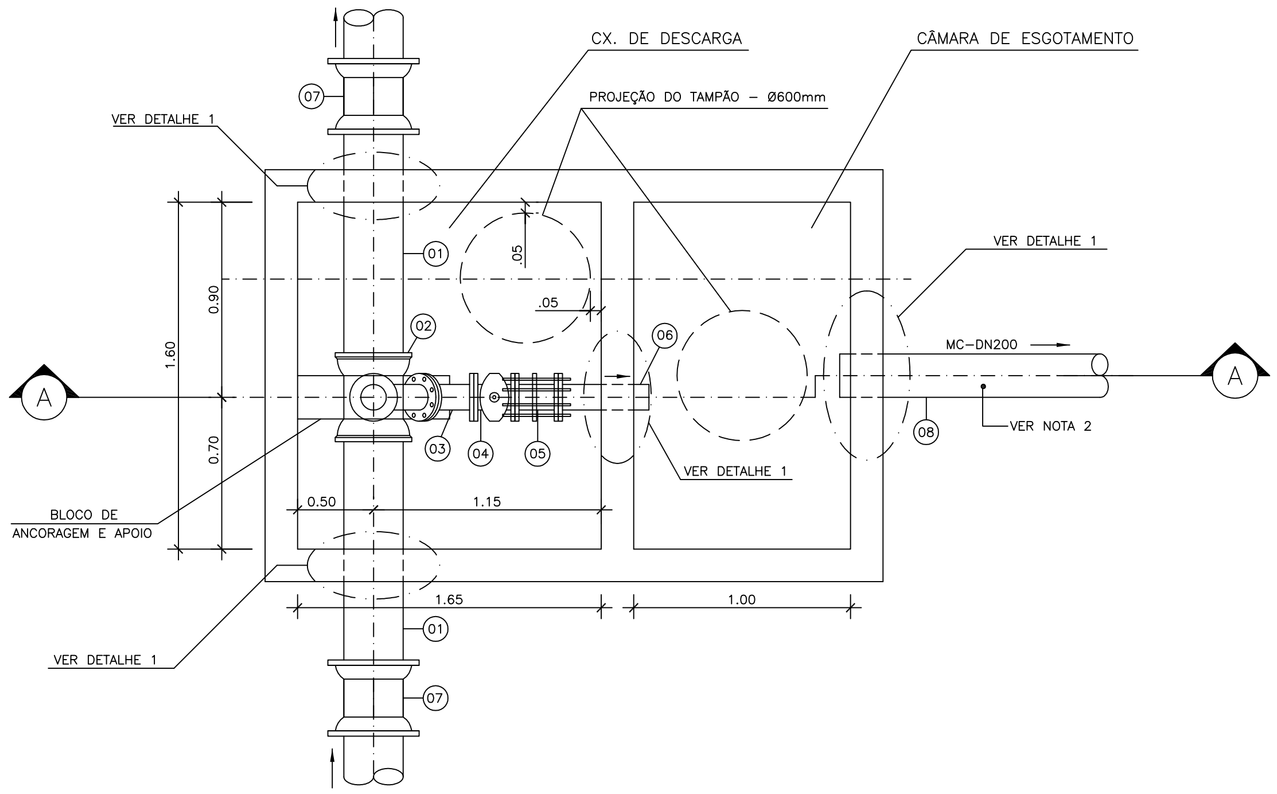

PLANTA BAIXA

SEM ESCALA

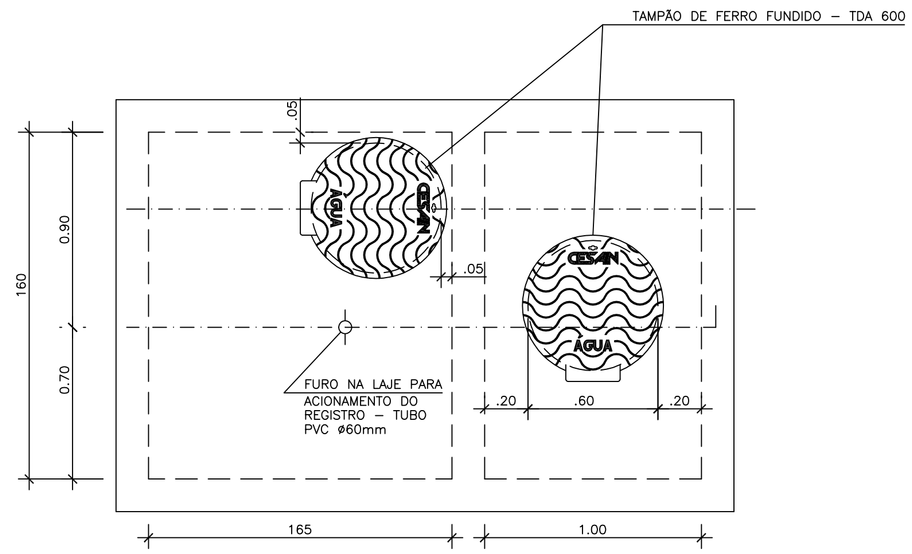

PLANTA SUPERIOR

SEM ESCALA

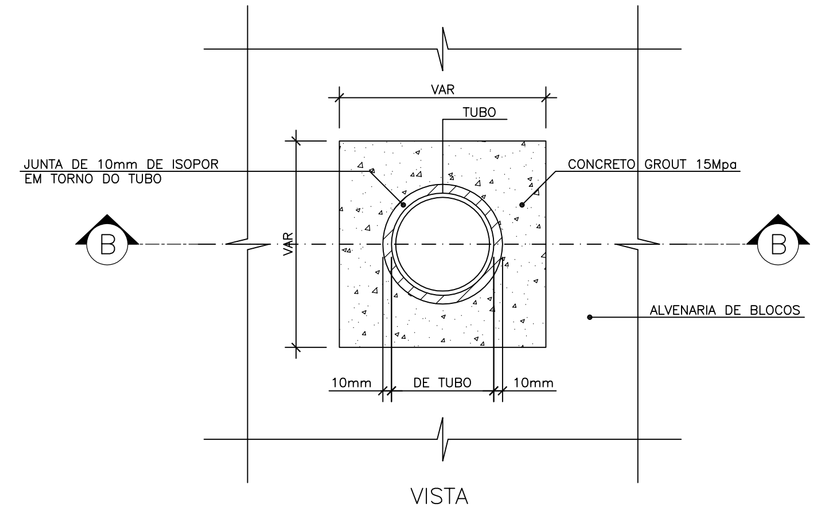

VISTA

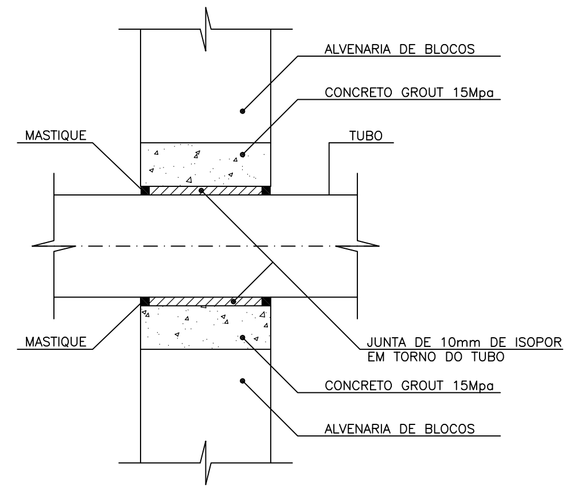

DETALHE 1

CORTE BB

SEM ESCALA

DIMENSÕES DA CAIXA (m)

	ESTACA	DN mm	dn mm	H	h1	CT	CF
DESCARGA	26+1.75	500	100	2.86	1.93	2.00	–0.86

PROCEDIMENTOS:

1– INTERROMPER O ASSENTAMENTO DOS BLOCOS, NA PASSAGEM DA TUBULAÇÃO
2– COLOCAR EM TORNO DO TUBO ISOPOR DE 10mm
3– FAZER A FORMA E CONCRETAR COM GROUT 15 Mpa
4– APÓS A DESFORMA DA ESTRUTURA APLICAR NAS EXTREMIDADES UM MASTIQUE, MONOCOMPONENTE, Á BASE DE ELASTÔMEROS E RESINAS HIDROEXPANSIVAS, MASTERFLEX 610 OU SIMILAR QUÍMICO

DETALHE DO ENCAIXE DO TUBO COM A PAREDE

SEM ESCALA

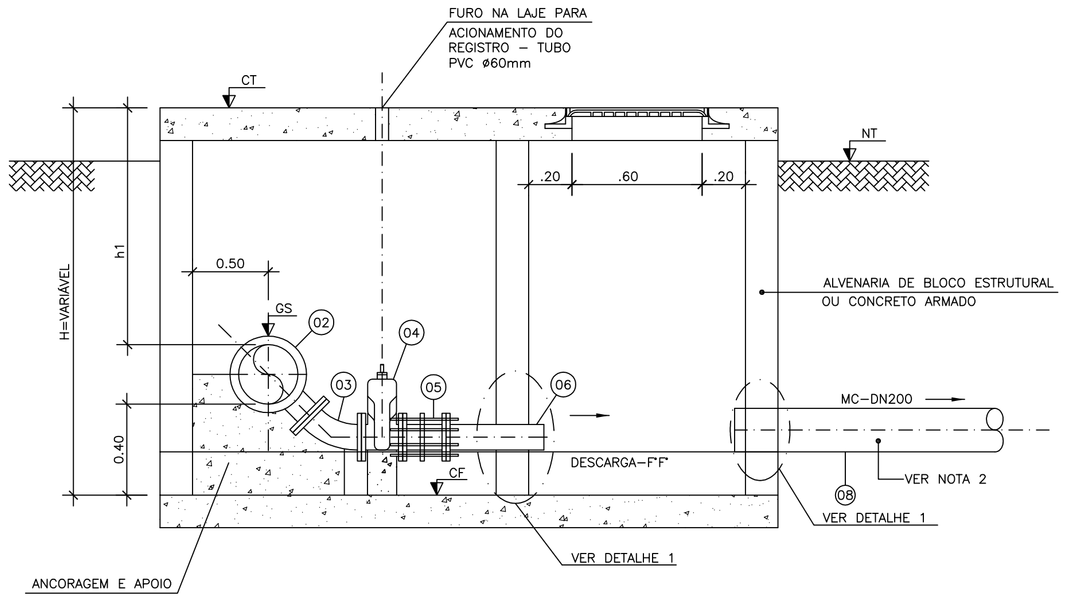

CORTE AA

SEM ESCALA

LISTA DE MATERIAIS – DESCARGA

ITEM	DISCRIMINAÇÃO	UNID.	MATERIAL	DIÂM.	QUANT.
01	TUBO CILINDRICO (JGS) L=1.20m	m	FºFº	500	02
02	TÊ COM BOLSAS JGS E FLANGE PN10 (TJGSF)	PÇ	FºFº	500x100	01
03	CURVA 45° COM FLANGES PN10 (C45FF)	PÇ	FºFº	100	01
04	REGISTRO COM FLANGES COM CUNHA DE BORRACHA, CORPO CURTO TIPO EURO 23 (REUROC) PN10	PÇ	FºFº	100	01
05	JUNTA DE DESMONTAGEM TRAVADA AXIALMENTE (JDTA)	PÇ	FºFº	100	01
06	TUBO COM FLANGE E PONTA PN10 (TFP) L=0.50m	PÇ	FºFº	100	01
07	LUVA DE CORRER COM JUNTA MECÂNICA (LCRJM)	PÇ	FºFº	500	02
08	MANILHA DE CONCRETO L=3.00m	PÇ	CONCRETO	200	01
–	ACESSÓRIOS				
	PARAFUSO P/ JUNTA DE FLANGES (PPF)	un	–	10x90	128
	ARRUELA P/ JUNTA DE FLANGES (ABF)	un	–	100	02

NOTAS:

1– COTAS E DIMENSÕES EM METRO, DIÂMETROS EM MILÍMETROS, EXCETO ONDE INDICADO

2– O POSICIONAMENTO DA MANILHA NA CÂMARA DE ESGOTAMENTO, DEVERÁ SER DEFINIDO PELA OBRA, A PARTIR DA SITUAÇÃO DO CORPO RECEPTOR.

3– O LANÇAMENTO DA DESCARGA SERÁ FEITO NA SAÍDA DA GALERIA EXISTENTE (FINAL DA RUA LINHARES).

ESTE DESENHO É PROPRIEDADE DA COMPANHIA ESPIRITO SANTENSE DE SANEAMENTO – CESAN E NÃO PODE SER COPIADO SEM SUA AUTORIZAÇÃO.

NÚMEROS	TÍTULOS
PRINCIPAIS DESENHOS DE REFERÊNCIA	

Nº	LOCAL	DISCRIMINAÇÃO	DES.	DIV.	GER.	DATA
REVISÃO						

CANCELA E SUBSTITUI O DESENHO NÚMERO:

CANCELADO E SUBSTITUÍDO PELO DESENHO NÚMERO:

CENTRO DE DOCUMENTAÇÃO

RECEBIDO: / /

Nº DOC.: ASS.:

APROVAÇÃO CESAN:

ASS.: MATR.:

UNID.: DATA: / /

ESTA APROVAÇÃO NÃO ISENTA A CONTRATADA DE SUAS RESPONSABILIDADES LEGAIS.

EMITENTE:

PROJETADO: COORDENADOR:

CREA: REGIÃO: CREA: REGIÃO:

DESENHO: Nº DES. PROJETISTA:

DATA: / /

RESPONSÁVEL TÉCNICO:

CREA: REGIÃO: ART Nº: DATA:

EMISSÃO CESAN		DATAS
PROJETADO:	VIVIANE MICHELE BERNARDONE	FEVEREIRO/13
CREA: CREA 9108–D/ES		
DESENHADO:	PÂMELA RODRIGUES DOS SANTOS	FEVEREIRO/13
VERIFICADO:	VIVIANE MICHELE BERNARDONE	FEVEREIRO/13
DIVISÃO:	MILTON JOSÉ DE MATTOS BARCELLOS (I–DDG)	FEVEREIRO/13
GERÊNCIA:	IRANETE GUELER MACHADO (I–GES)	FEVEREIRO/13

CESAN

MUNICÍPIO: GUARAPARI | DISTRITO: | BAIRRO:

NOME DO EMPREENDIMENTO: AMPLIAÇÃO DO SISTEMA DE ABASTECIMENTO DE ÁGUA

TÍTULO: ADUTORA DE ÁGUA TRATADA DE CENTRO x MEAÍPE
PROJETO HIDRÁULICO – CAIXA DE DESCARGA COM CÂMARA DE ESGOTAMENTO
PLANTAS, CORTES E LISTA DE MATERIAL

ESCALA:	FOLHA:	Nº CESAN	REV:
INDICADA	01 / 01	B–052–000–50–5–XX–0036	0