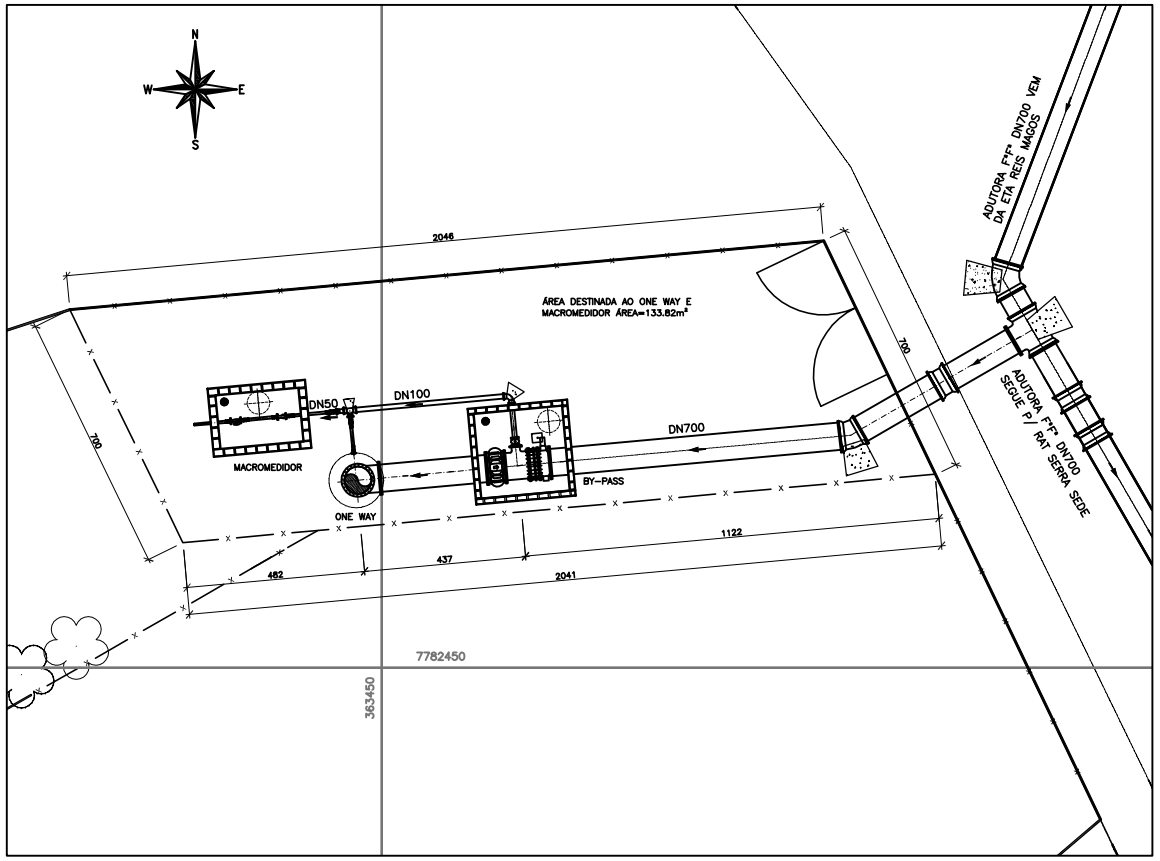

PLANTA DE LOCALIZAÇÃO

ESCALA: 1/100

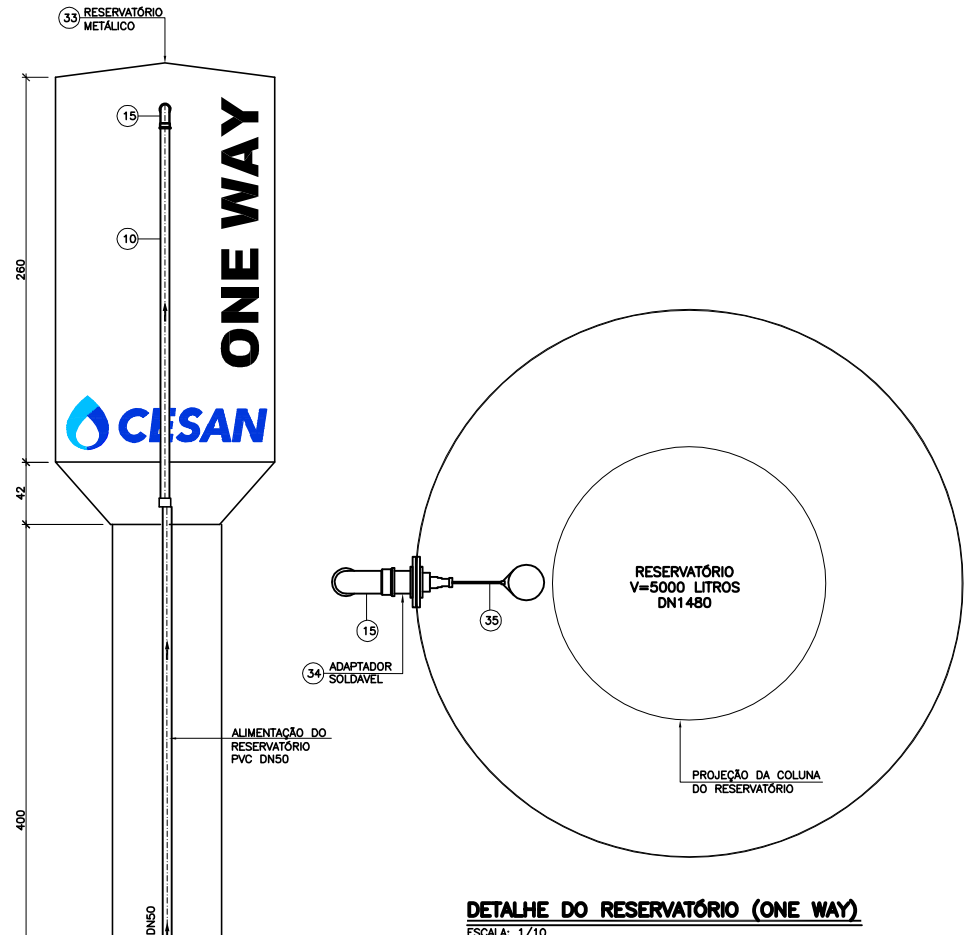

DETALHE DO RESERVATÓRIO (ONE WAY)

ESCALA: 1/10

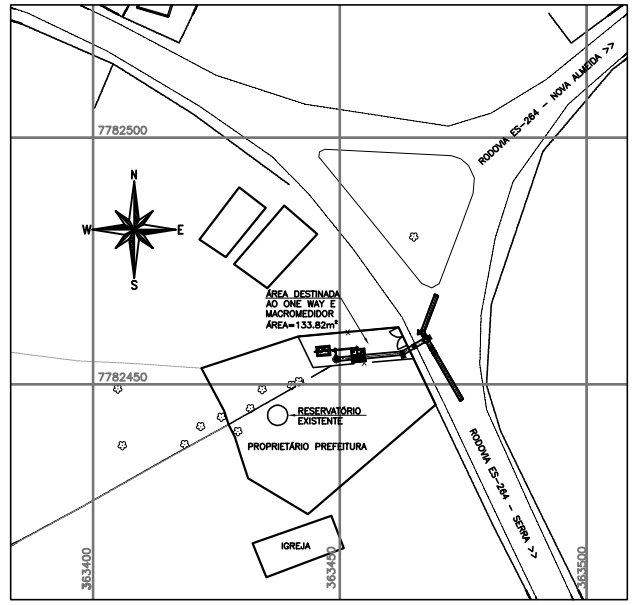

PLANTA DE SITUAÇÃO

ESCALA: 1/750

NOTAS

1. DIMENSÕES EM CENTÍMETROS, DIÂMETROS EM MILÍMETROS, SALVO ONDE INDICADO;
2. PARA DIMENSIONAMENTO DOS BLOCOS DE ANCORAGEM, E BASE VER PROJETO ESTRUTURAL;
3. VER LISTA DE MATERIAIS NA PRANCHA 17/23;
4. PARA VER LOCALIZAÇÃO DA DERIVAÇÃO PARA PUTIRI NA ADUTORA CONSULTAR PRANCHA 02/23 (A-035-000-50-5-XX-0520).
5. O PONTO DE DERIVAÇÃO PARA PUTIRI POSSUI PRESSÕES VARIANDO DE 42 A 67 m.c.a, DESSA FORMA SERÁ NECESSARIO PROJETAR UMA VRP (VÁLVULA REDUTORA DE PRESSÃO) PARA O ABASTECIMENTO DA LOCALIDADE.

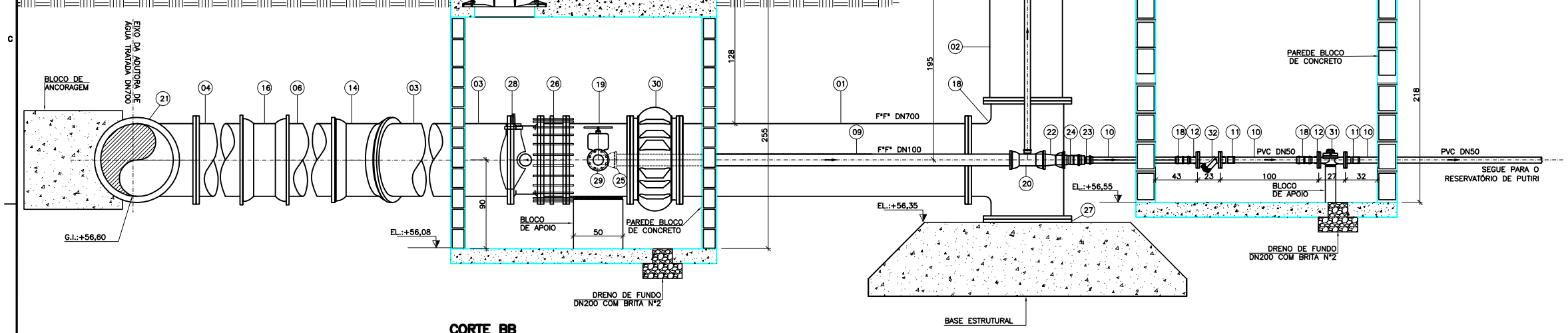

CORTE BB

ESCALA: 1/25

NÚMEROS	TÍTULOS	Nº	LOCAL	DISCRIMINAÇÃO	DES.	DIV.	GER.	DATA
		00	GANEM	EMISSÃO INICIAL	GUILHERME			MAR/15

PRINCIPAIS DESENHOS DE REFERÊNCIA — REVISÃO

CANCELA E SUBSTITUI O DESENHO NÚMERO:

CANCELADO E SUBSTITUÍDO PELO DESENHO NÚMERO:

CENTRO DE DOCUMENTAÇÃO
RECEBIDO: / /
Nº DOC.: ASS.:
APROVAÇÃO CESAN:
ASS.: MATR.:
UNID.: DATA: / /
ESTA APROVAÇÃO NÃO ISENTA A CONTRATADA DE SUAS RESPONSABILIDADES LEGAIS.

EMITENTE: GANEM Engenharia Ltda
PROJETADO: LIVIA DE OLIVEIRA GANEM — CREA: 030040/D REGIÃO: ES
COORDENADOR: ANA CLAUDIA JACOB — CREA: 6668/D REGIÃO: ES
DESENHO: GUILHERME
Nº DES. PROJETISTA:
DATA: MAR/15
RESPONSÁVEL TÉCNICO: JULIO CESAR ALI GANEM
CREA: 24918/D REGIÃO: MG ART Nº: DATA:

EMISSÃO CESAN	DATAS
PROJETADO:	
CREA:	
DESENHADO:	
VERIFICADO:	
DIVISÃO: I-DDO-DPJ NESTOR ALCIDES GORZA JÚNIOR	
GERÊNCIA: O-GPO JOUZE FERRARI V. H. LENTINI	

CESAN

MUNICÍPIO: SERRA | DISTRITO: DIVERSOS | BAIRRO: DIVERSOS

NOME DO EMPREENDIMENTO: SISTEMA DE ABASTECIMENTO DE ÁGUA DA GRANDE VITÓRIA

TÍTULO: SISTEMA DE ABASTECIMENTO DE ÁGUA REIS MAGOS
DERIVAÇÃO PARA PUTIRI E LOCALIZAÇÃO DO ONE WAY – ESTACA 101+5.38
CORTE BB, PLANTA DE LOCALIZAÇÃO, PLANTA DE SITUAÇÃO E DETALHES

ESCALA:	FOLHA:	Nº CESAN	REV:
INDICADAS	18/23	A-035-000-00-XX-0093	00

ESTE DESENHO É PROPRIEDADE DA COMPANHIA ESPÍRITO SANTENSE DE SANEAMENTO – CESAN E NÃO PODE SER COPIADO SEM SUA AUTORIZAÇÃO.