CONFIGURAÇÃO DE PENAS P/ PLOTAGEM

COR		ESP.
1	07	0,1
2	07	0,2
3	07	0,3
4	07	0,4
5	07	0,5
6	07	0,6
7	07	0,25
8	07	0,09
9	07	0,15
140	140	0,15
162	162	0,15

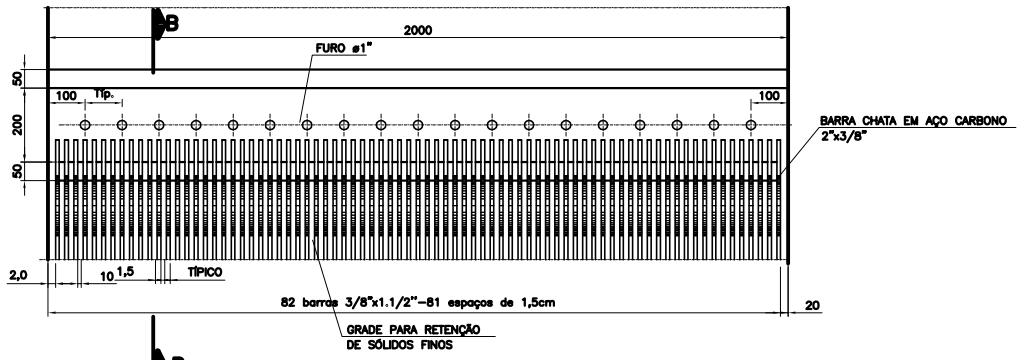

PLANTA

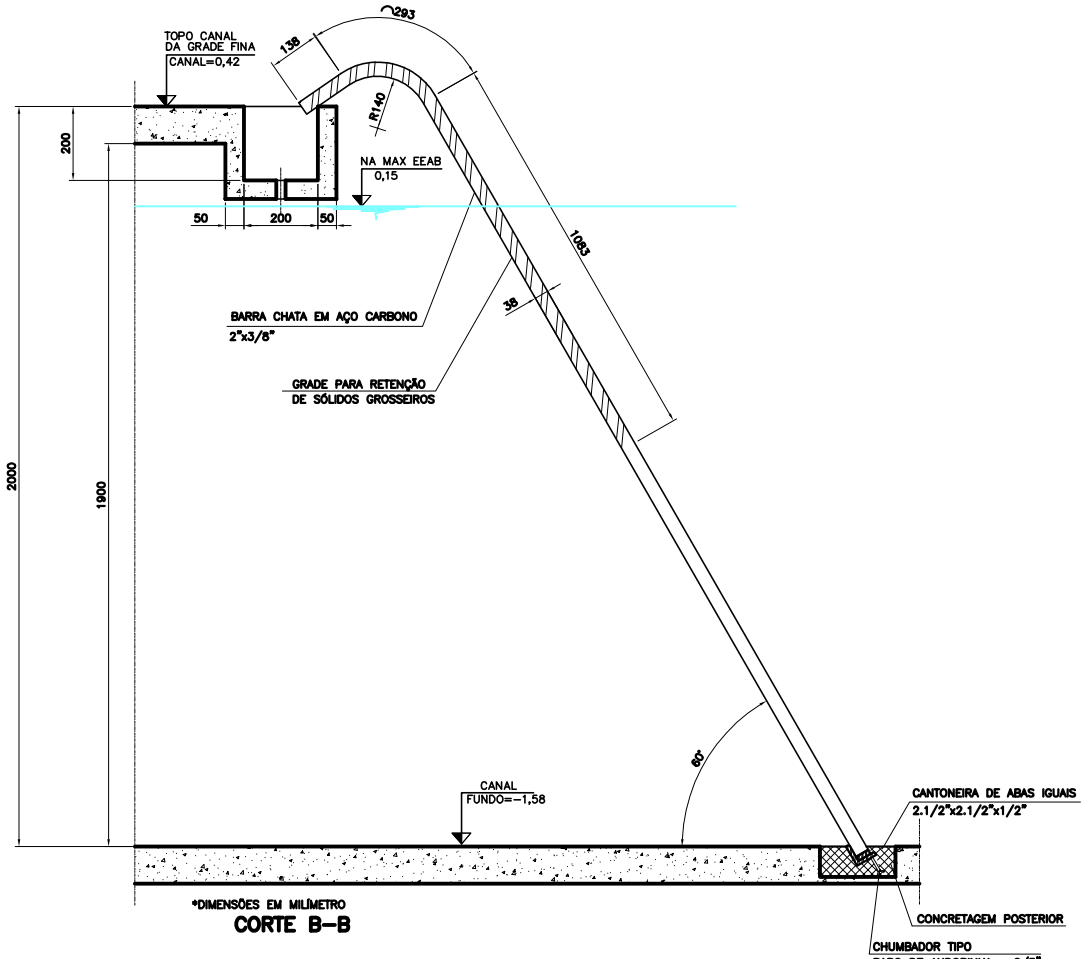

*DIMENSÕES EM MILÍMETRO

CORTE B–B

GRADE FINA

ESC. 1:10

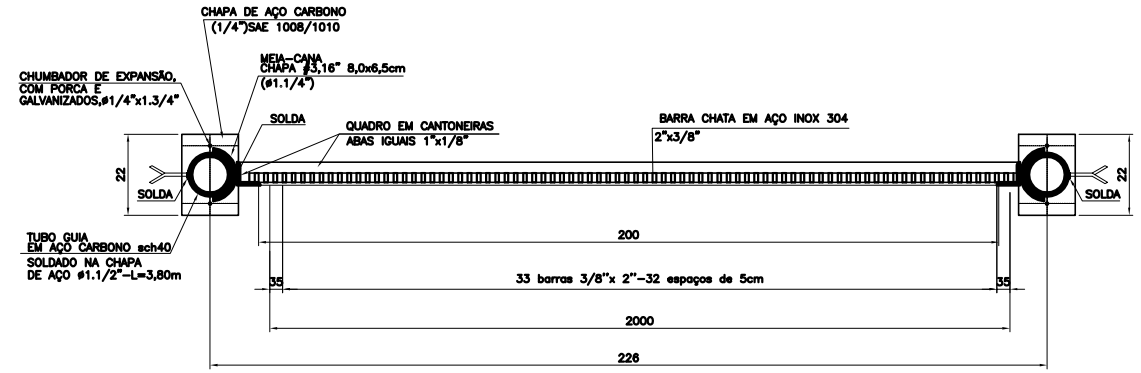

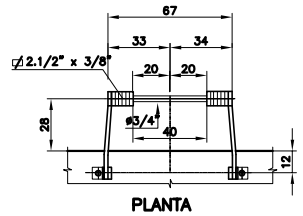

PLANTA

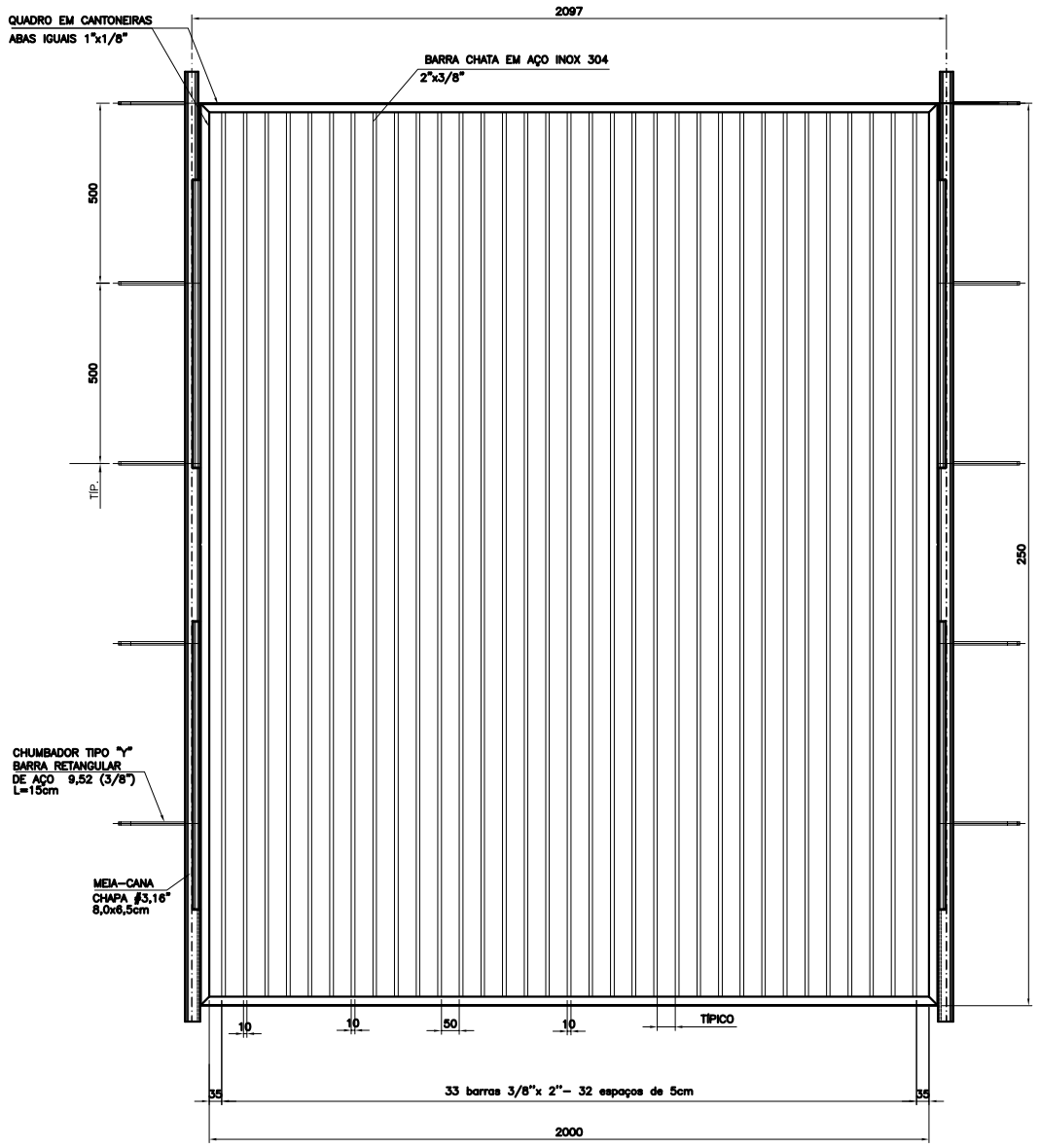

GRADE GROSSA

ESC. 1:10

GRADE PARA RETENÇÃO
DE SÓLIDOS GROSSEIROS

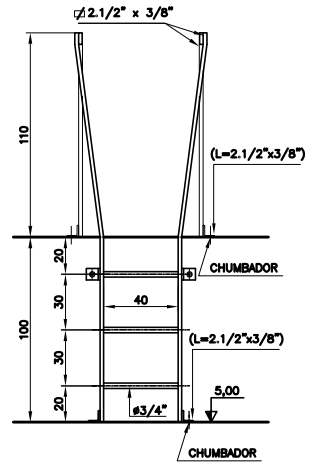

VISTA FRONTAL

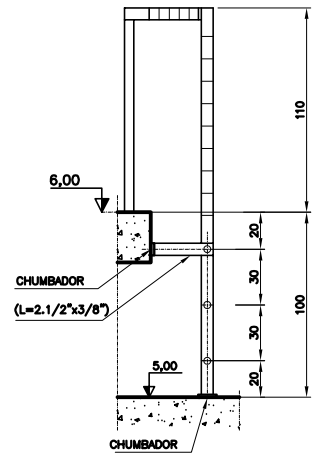

SEÇÃO LATERAL

DETALHE 3 – ESCADA TIPO PISCINA

ESC. 1:20

OBS: TODOS OS FUROS SÃO ø 12mm P/CHUMBADORES 3/8"
MATERIAL EM AÇO OU FIBRA DE VIDRO

NOTAS:

1– DIMENSÕES EM CENTÍMETRO, ELEVAÇÕES EM METRO E DIÂMETRO EM MILÍMETRO, EXCETO INDICAÇÃO CONTRÁRIA.

2– O LEVANTAMENTO TOPOGRÁFICO E OS ESTUDOS GEOTÉCNICOS FORAM FORNECIDOS PELO CLIENTE.

ESTE DESENHO É PROPRIEDADE DA COMPANHIA ESPÍRITO SANTENSE DE SANEAMENTO – CESAN E NÃO PODE SER COPIADO SEM SUA AUTORIZAÇÃO.

NÚMEROS	TÍTULOS	Nº	LOCAL	DISCRIMINAÇÃO	DES.	DIV.	GER.	DATA
–	–	–	–	–	–	–	–	–
–	–	–	–	–	–	–	–	–
–	–	–	–	–	–	–	–	–
–	–	–	–	–	–	–	–	–
–	–	–	–	–	–	–	–	–
–	–	–	–	–	–	–	–	–

PRINCIPAIS DESENHOS DE REFERÊNCIA — REVISÃO

CANCELA E SUBSTITUI O DESENHO NÚMERO: xxxx

CANCELADO E SUBSTITUÍDO PELO DESENHO NÚMERO: xxx

CENTRO DE DOCUMENTAÇÃO
RECEBIDO: / /
Nº DOC.: ASS.:
APROVAÇÃO CESAN:
ASS.: MATR.:
UNID.: DATA: / /
ESTA APROVAÇÃO NÃO ISENTA A CONTRATADA DE SUAS RESPONSABILIDADES LEGAIS.

EMITENTE: ENGESOLO ENGENHARIA LTDA.
Rua Aloobaça, 1.210 - Bairro São Francisco
Tel.: (31) 2103.4900 - Fax: (31) 2103.4999
Belo Horizonte - MG - CEP: 31.255-210

PROJETADO: BENÍCIO DE ASSIS ARAÚJO JÚNIOR	COORDENADOR: CARLOS LEANDRO STOLL VAZ
CREA: 74980/D REGIÃO: MG	CREA: 50214/D REGIÃO: MG
DESENHO: MARIA APARECIDA	Nº DES. PROJETISTA:
DATA: 13 / 03 /2015	SA_OE_080_12_DE_17_005_A.dwg

RESPONSÁVEL TÉCNICO: JOÃO JOSE FIGUEIREDO DE OLIVEIRA
CREA: 11604/D REGIÃO: MG ART Nº: 89728 DATA: 06/2012

EMISSÃO CESAN		DATAS
PROJETADO:	NESTOR GORZA JUNIOR	
CREA: 3424/D ES		
DESENHADO:		–
VERIFICADO:	JOUZE FERRARI W. H. LENTINI	–
DIVISÃO: O–DPJ	DIVISÃO DE PROJETOS	–
GERÊNCIA: O–GPO	GERÊNCIA DE PROJETOS OPERACIONAIS	–

CESAN

MUNICÍPIO: SERRA | DISTRITO: SEDE | BAIRRO: –

NOME DO EMPREENDIMENTO: SIST. DE ABAST. DE ÁGUA DA REGIÃO METROPOLITANA DA GRANDE VITÓRIA – ES

TÍTULO: IMPLANTAÇÃO DO SISTEMA DE PRODUÇÃO DE ÁGUA REIS MAGOS – ETA REIS MAGOS
ELEVATORIA DE ÁGUA BRUTA
DETALHES DAS GRADES E ESCADA TIPO PISCINA

ESCALA:	FOLHA:	Nº CESAN	REV:
INDICADA	xxxxx / xxxx	A–035–000–30–5–XX–0102	0