CONFIGURAÇÃO DE PENAS P/ PLOTAGEM

COR		ESP.
1	07	0,1
2	07	0,2
3	07	0,3
4	07	0,4
5	07	0,5
6	07	0,6
7	07	0,25
8	07	0,09
9	07	0,15
140	140	0,15
162	162	0,15

NOTAS:

1 – COTAS EM CENTÍMETRO, DIÂMETROS EM MILÍMETRO (EXCETO QUANDO INDICADO), ELEVAÇÕES EM METRO, DECLIVIDADES EM METRO/METRO;

2 – ADEQUAR TRANSIÇÃO CONFORME O TIPO DE MATERIAL A SER UTILIZADO NAS LINHAS DE ALIMENTAÇÃO E DISTRIBUIÇÃO.

3 – DURANTE A MONTAGEM DO RESERVATÓRIO, HAVERÁ NECESSIDADE DE POSICIONAR NA HORIZONTAL, SENDO DESEJÁVEL UM ESPAÇO DE OPERAÇÃO COMPATÍVEL COM A ALTURA DA UNIDADE.

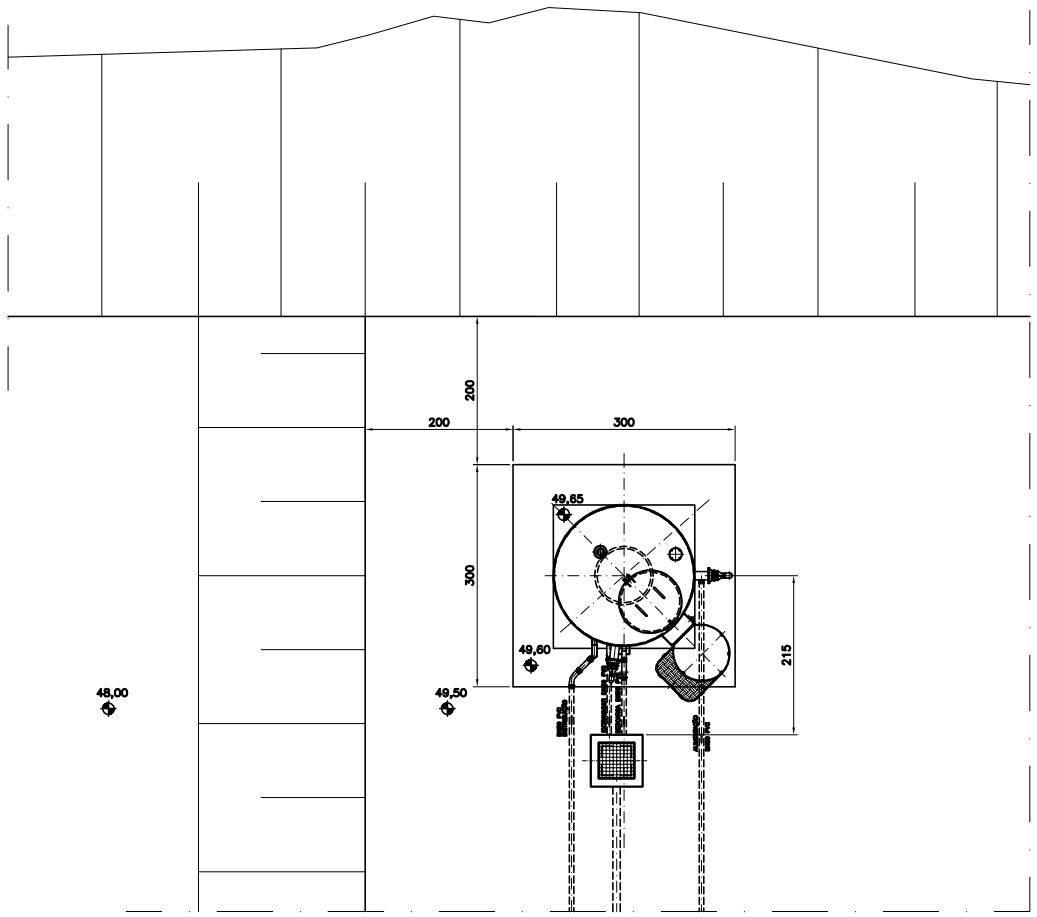

LOCAÇÃO
ESC. 1:50

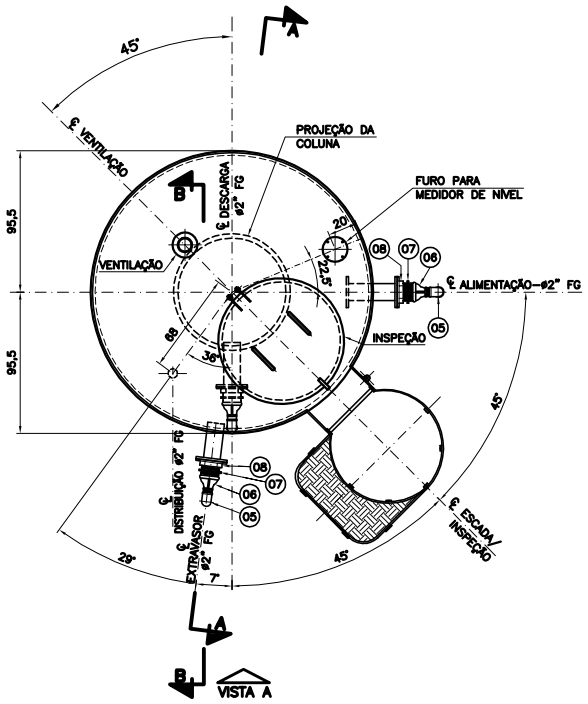

PLANTA DE COBERTURA
ESC. 1:25

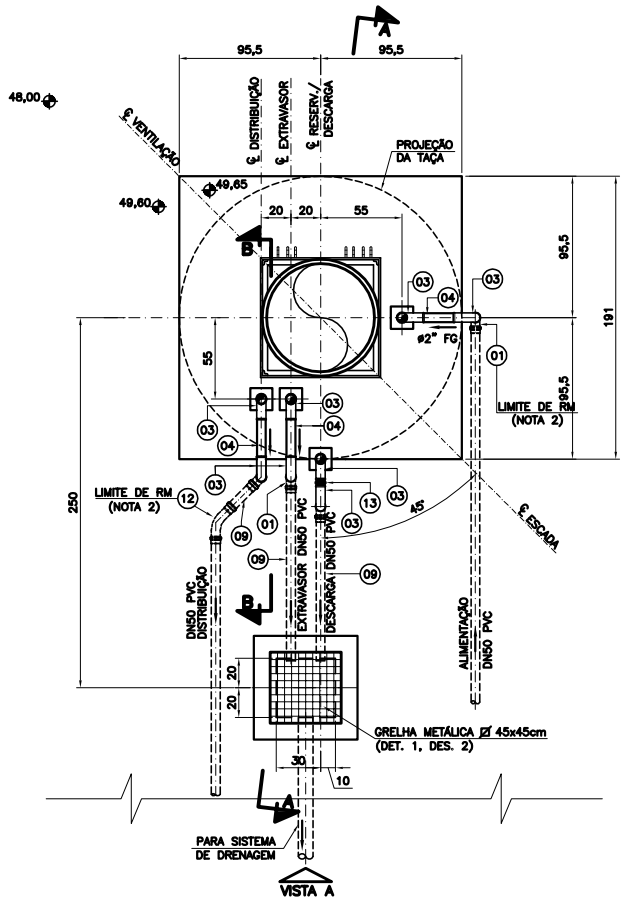

PLANTA DA BASE
ESC. 1:25

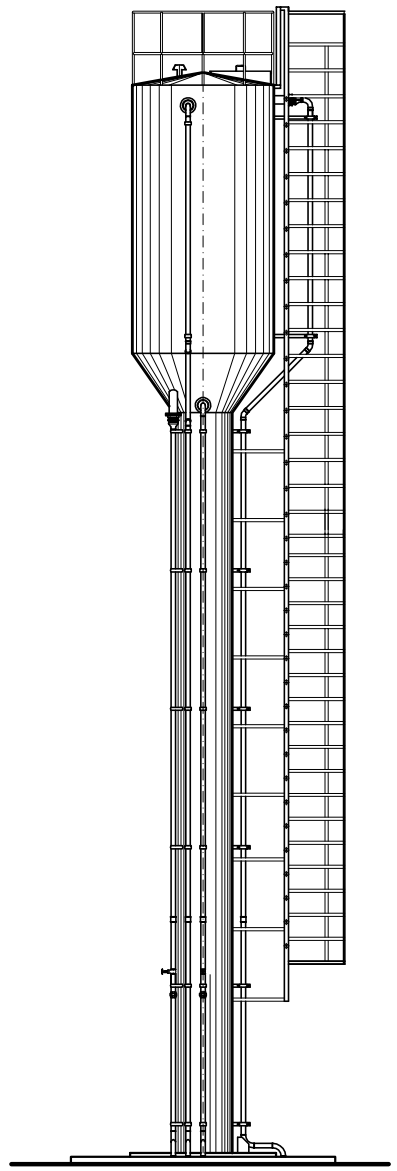

ELEVAÇÃO FRONTAL
ESC. 1:50

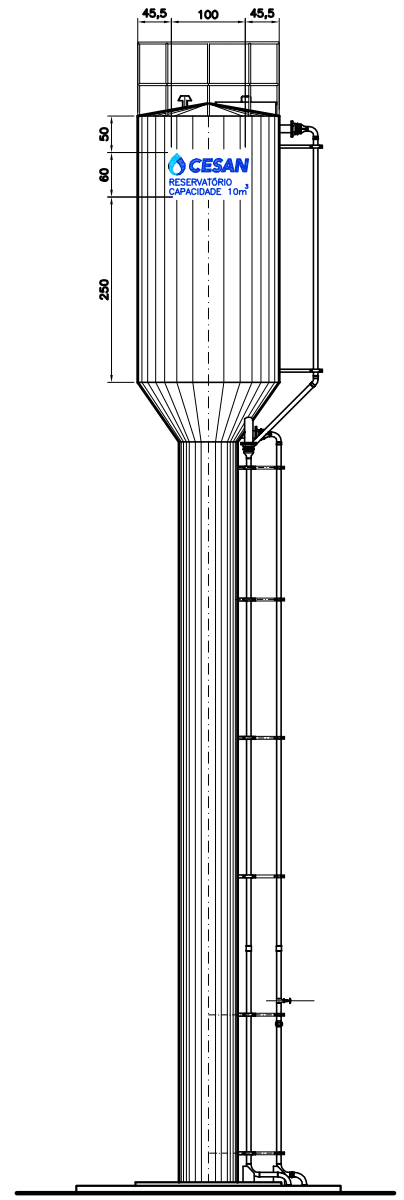

ELEVAÇÃO LATERAL
LOCAÇÃO DA LOGOMARCA
ESC. 1:50

ESTE DESENHO É PROPRIEDADE DA COMPANHIA ESPÍRITO SANTENSE DE SANEAMENTO – CESAN E NÃO PODE SER COPIADO SEM SUA AUTORIZAÇÃO.

NÚMEROS	TÍTULOS	Nº	LOCAL	DISCRIMINAÇÃO	DES.	DIV.	GER.	DATA
-	-	-	-	-	-	-	-	-
-	-	-	-	-	-	-	-	-
-	-	-	-	-	-	-	-	-
-	-	-	-	-	-	-	-	-
-	-	-	-	-	-	-	-	-
-	-	-	-	-	-	-	-	-

PRINCIPAIS DESENHOS DE REFERÊNCIA — REVISÃO

CANCELA E SUBSTITUI O DESENHO NÚMERO: xxxx

CANCELADO E SUBSTITUÍDO PELO DESENHO NÚMERO: xxx

CENTRO DE DOCUMENTAÇÃO
RECEBIDO: / /
Nº DOC.: ASS.:
APROVAÇÃO CESAN:
ASS.: MATR.:
UNID.: DATA: / /
ESTA APROVAÇÃO NÃO ISENTA A CONTRATADA DE SUAS RESPONSABILIDADES LEGAIS.

EMITENTE:
ENGESOLO ENGENHARIA LTDA.
Rua Aloobaya, 1,210 - Belmo São Francisco
Tel.: (31) 2108.4300 - Fax: (31) 2108.4399
Belo Horizonte - MG - CEP: 31.255-210

PROJETADO:	COORDENADOR:
BENÍCIO DE ASSIS ARAÚJO JÚNIOR	CARLOS LEANDRO STOLL VAZ
CREA: 74980/D REGIÃO: MG	CREA: 50214/D REGIÃO: MG
DESENHO: FLÁVIA MENEZES	Nº DES. PROJETISTA:
DATA: 21 / 03 /2015	SA_GE_080_12_DE_17_041_A.dwg

RESPONSÁVEL TÉCNICO: JOÃO JOSÉ FIGUEIREDO DE OLIVEIRA
CREA: 11604/D REGIÃO: MG ART Nº: 89726 DATA: 06/2012

EMISSÃO CESAN	DATAS
PROJETADO: NESTOR GORZA JUNIOR	
CREA: 3424/D ES	
DESENHADO:	–
VERIFICADO: JOUZE FERRARI W. H. LENTINI	–
DIVISÃO: O–DPJ DIVISÃO DE PROJETOS	–
GERÊNCIA: O–GPO GERÊNCIA DE PROJETOS OPERACIONAIS	–

CESAN

MUNICÍPIO: SERRA | DISTRITO: SEDE | BAIRRO: –

NOME DO EMPREENDIMENTO: SIST. DE ABAST. DE ÁGUA DA REGIÃO METROPOLITANA DA GRANDE VITÓRIA – ES

TÍTULO: IMPLANTAÇÃO DO SISTEMA DE PRODUÇÃO DE ÁGUA REIS MAGOS – ETA REIS MAGOS
RESERVATÓRIO ELEVADO CAP. 10m3
LOCAÇÃO, PLANTAS E ELEVAÇÕES

ESCALA:	FOLHA:	Nº CESAN	REV:
1:50	xxxxx / xxxx	A–035–000–40–5–XX–0178	0