CONFIGURAÇÃO DE PENAS P/ PLOTAGEM

COR		ESP.
1	07	0,1
2	07	0,2
3	07	0,3
4	07	0,4
5	07	0,5
6	07	0,6
7	07	0,25
8	07	0,09
9	07	0,15
140	140	0,15
162	162	0,15

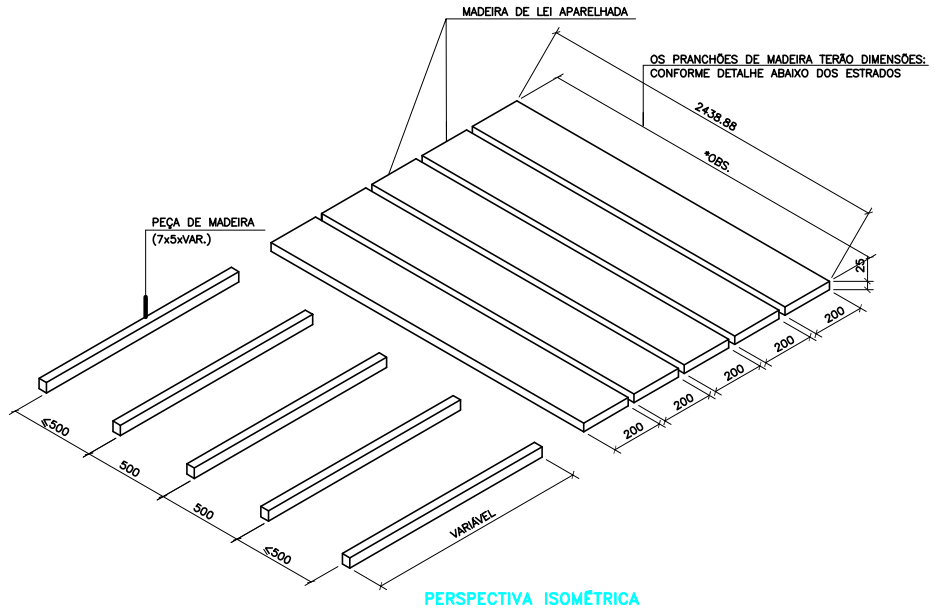

PERSPECTIVA ISOMÉTRICA
ESC.: 1:25

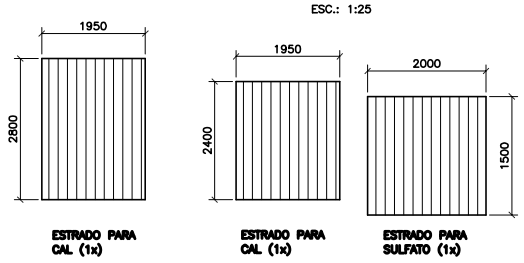

PLANTA BAIXA DOS ESTRADOS
ESC.: 1:75

DETALHE DO ESTRADO DE MADEIRA
ESC.: 1:25

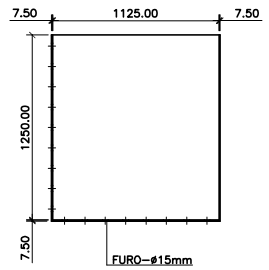

SEÇÃO TRANSVERSAL
ESC. 1:10

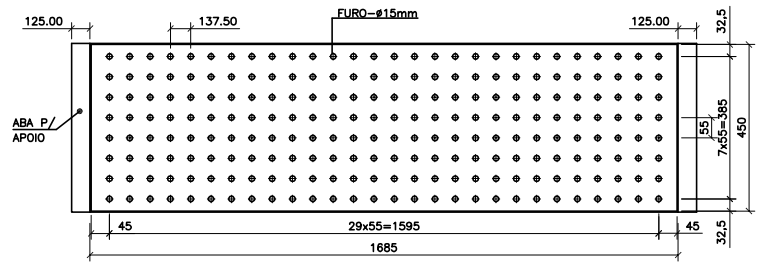

PLANTA BAIXA
DETALHE DO COCHO
ESC. 1:10
MATERIAL DO COCHO= FIBRA DE VIDRO – e=3mm
QUANT.= 02 un DE 1685x450 (PARA SULFATO)

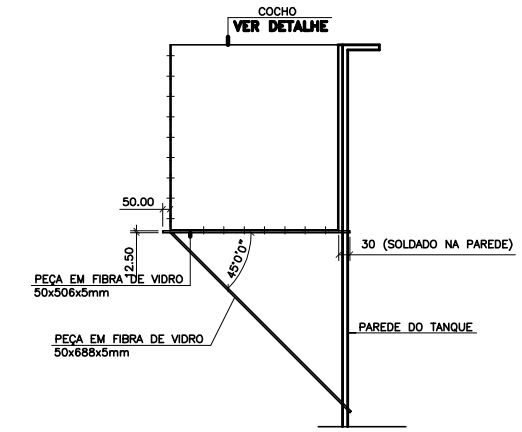

CORTE QQ'
ESC. 1:10

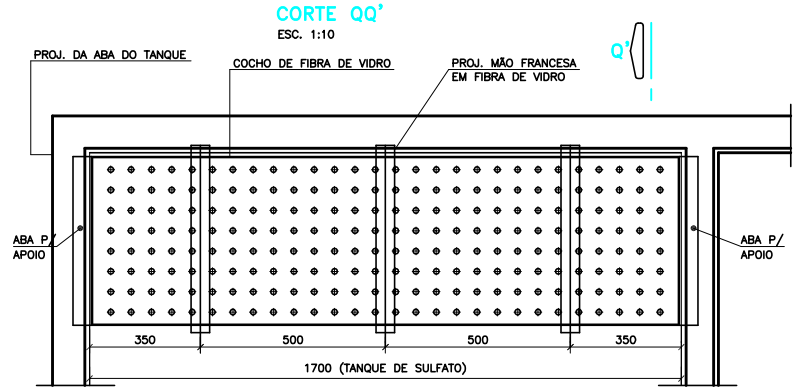

PLANTA BAIXA
DETALHE FIXAÇÃO DO COCHO
ESC. 1:10

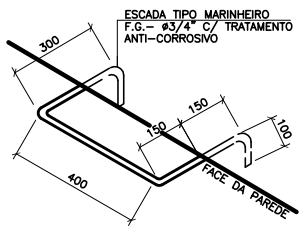

ESCADA TIPO MARINHEIRO
S/ESC.

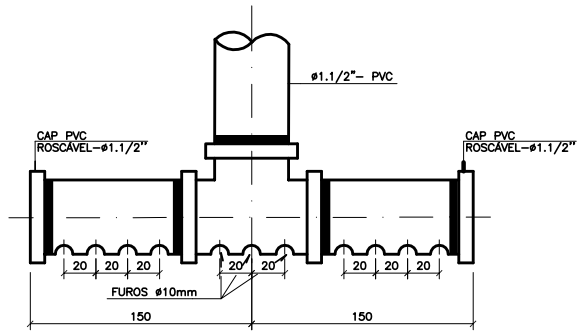

DIFUSOR PARA CAL
S/ ESCALA

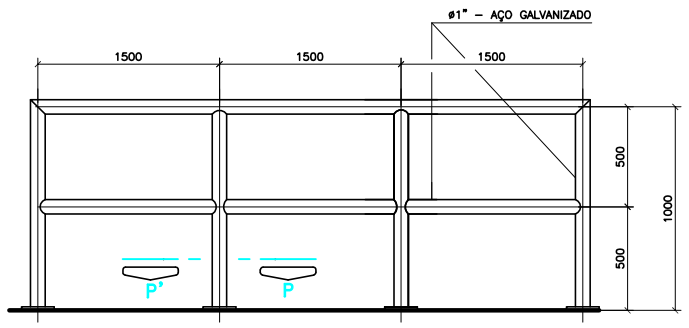

DETALHE – GUARDA–CORPO
ESC. 1:20

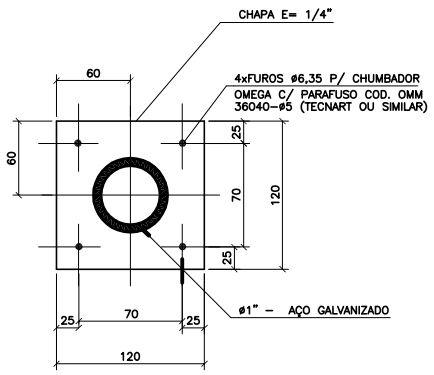

CORTE PP'
S/ ESC.

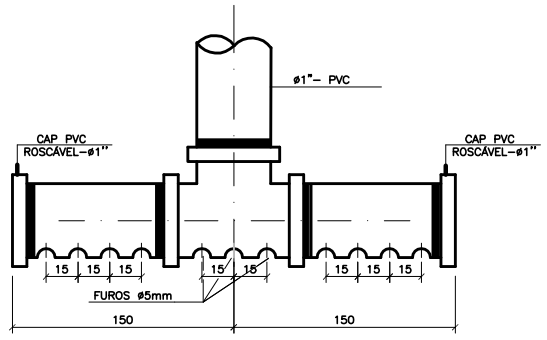

NOTAS:

1– DIMENSÕES EM CENTÍMETRO E ELEVAÇÕES EM METRO.
2– PARA PLANTA PAV. INFERIOR VER DES. A–035–000–40–5–XX–0196.dwg
3– PARA PLANTA PAV. INFERIOR VER DES. A–035–000–40–5–XX–0197.dwg
4– PARA TUBULAÇÕES DE DOSAGEM VER DES. A–035–000–40–5–XX–0204.dwg
5– PARA LOCALIZAÇÃO DOS ESTRADOS, VER DES. A–035–000–40–5–XX–0198.dwg

ESPECIFICAÇÃO DO TRATAMENTO ANTI–CORROSIVO P/ PEÇAS METÁLICAS:

1–TRATAMENTO: JATEAMENTO ABRASIVO AO METAL BRANCO, GRAU SA3 DA SSPC – SP 5 63T DE MODO A OBTER PERFIL DE 25–75 MICRÔNS.
2–PINTURA: PRIMER – 1 DEMÃO DE REVESTIMENTO INORGÂNICO DE ZINCO AUTO CURÁVEL, COM ESPESSURA DA PELÍCULA SECA DE 75 MICRONS COMPONENTE BÁSICO DE SILICATO DE ZINCO, FORNECIDO EM DOIS COMPONENTES LÍQUIDOS DE BASE E PÓ DE ZINCO, PORCENTAGEM DE ZINCO NA PELÍCULA SECA, MÍNIMO DE 80%.
ACABAMENTO: 2 DEMÃOS DE EPÓXI POLIAMIDA DE GRANDE DESEMPENHO COM ESPESSURA DA PELÍCULA DE 25 MICRONS CADA DEMÃO, REVESTIMENTO COM DOIS COMPONENTES.
3–ACABAMENTO EXTERNO: 1 DEMÃO DE ESMALTE DE POLIURETANO ALIFÁTICO DE ALTA RESISTÊNCIA A ABRASÃO, AGENTES QUÍMICOS E INTEMPÉRIES, COM ALTO BRILHO E ESPESSURA DE PELÍCULA SECA DE 35 MICRONS.

NÚMEROS	TÍTULOS	Nº	LOCAL	DISCRIMINAÇÃO	DES.	DIV.	GER.	DATA
–	–	–	–	–	–	–	–	–
–	–	–	–	–	–	–	–	–
–	–	–	–	–	–	–	–	–
–	–	–	–	–	–	–	–	–
–	–	–	–	–	–	–	–	–
–	–	–	–	–	–	–	–	–
PRINCIPAIS DESENHOS DE REFERÊNCIA		REVISÃO						

CANCELA E SUBSTITUI O DESENHO NÚMERO: xxxx

CANCELADO E SUBSTITUÍDO PELO DESENHO NÚMERO: xxx

CENTRO DE DOCUMENTAÇÃO
RECEBIDO: / /
Nº DOC.: ASS.:
APROVAÇÃO CESAN:
ASS.: MATR.:
UNID.: DATA: / /
ESTA APROVAÇÃO NÃO ISENTA A CONTRATADA DE SUAS RESPONSABILIDADES LEGAIS.

EMITENTE:
ENGESOLO ENGENHARIA LTDA
Rua Alencastro, 1.210 Bairro São Francisco
Tel: (31) 2109.6400 Fax: (31) 2109.6400
Belo Horizonte MG CEP: 31.255-210

PROJETADO: BENÍCIO DE ASSIS ARAÚJO JÚNIOR
CREA: 74080/D REGIÃO: MG
COORDENADOR: CARLOS LEANDRO STOLL VAZ
CREA: 80214/D REGIÃO: MG
DESENHO: JÚLIO BIRRO
Nº DES. PROJETISTA: SA_GE_080_12_DE_17_084_A.dwg
DATA: 25 / 03 /2015
RESPONSÁVEL TÉCNICO: JOÃO JOSE FIGUEIREDO DE OLIVEIRA
CREA: 11604/D REGIÃO: MG ART Nº: 89726 DATA: 06/2012

EMISSÃO CESAN	DATAS
PROJETADO: NESTOR GORZA JUNIOR	
CREA: 3424/D ES	
DESENHADO:	–
VERIFICADO: JOUZE FERRARI W. H. LENTINI	–
DIVISÃO: O–DPJ DIVISÃO DE PROJETOS	–
GERÊNCIA: O–GPO GERÊNCIA DE PROJETOS OPERACIONAIS	–

CESAN

MUNICÍPIO: SERRA | DISTRITO: SEDE | BAIRRO: –

NOME DO EMPREENDIMENTO: SIST. DE ABAST. DE ÁGUA DA REGIÃO METROPOLITANA DA GRANDE VITÓRIA – ES

TÍTULO: IMPLANTAÇÃO DO SISTEMA DE PRODUÇÃO DE ÁGUA REIS MAGOS – ETA REIS MAGOS
PROJETO HIDRAÚLICO – CASA DE QUÍMICA – DETALHES:
GUARDA–CORPO, COCHO, ESTR. DE MADEIRA, DIFUSORES E ESCADA MARINHEIRO

ESCALA:	FOLHA:	Nº CESAN	REV:
INDICADA	XXXXX / XXXX	A–035–000–40–5–XX–0200	0

ESTE DESENHO É PROPRIEDADE DA COMPANHIA ESPÍRITO SANTENSE DE SANEAMENTO – CESAN E NÃO PODE SER COPIADO SEM SUA AUTORIZAÇÃO.