CONFIGURAÇÃO DE PENAS P/ PLOTAGEM

COR		ESP.
1	07	0,1
2	07	0,2
3	07	0,3
4	07	0,4
5	07	0,5
6	07	0,6
7	07	0,25
8	07	0,09
9	07	0,15
140	140	0,15
162	162	0,15

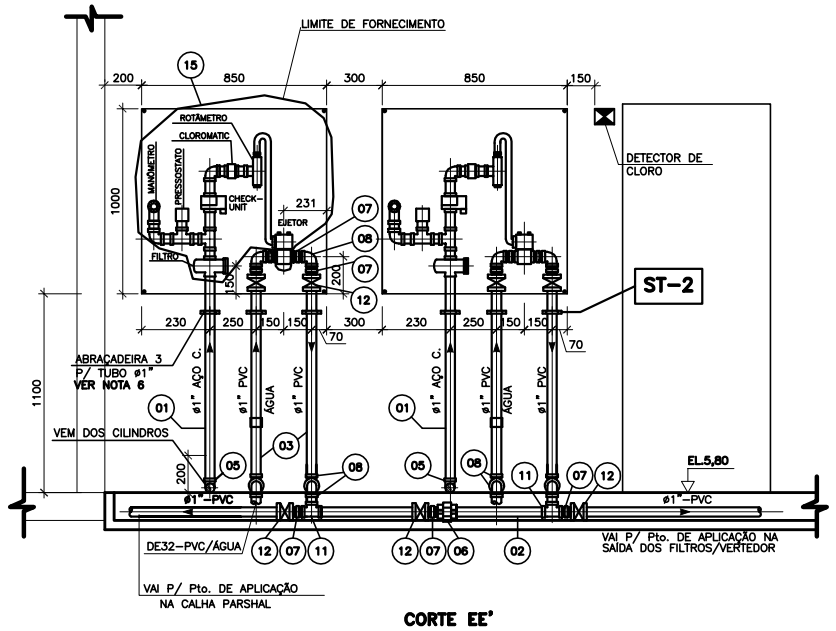

CORTE EE'
ESC. 1:20

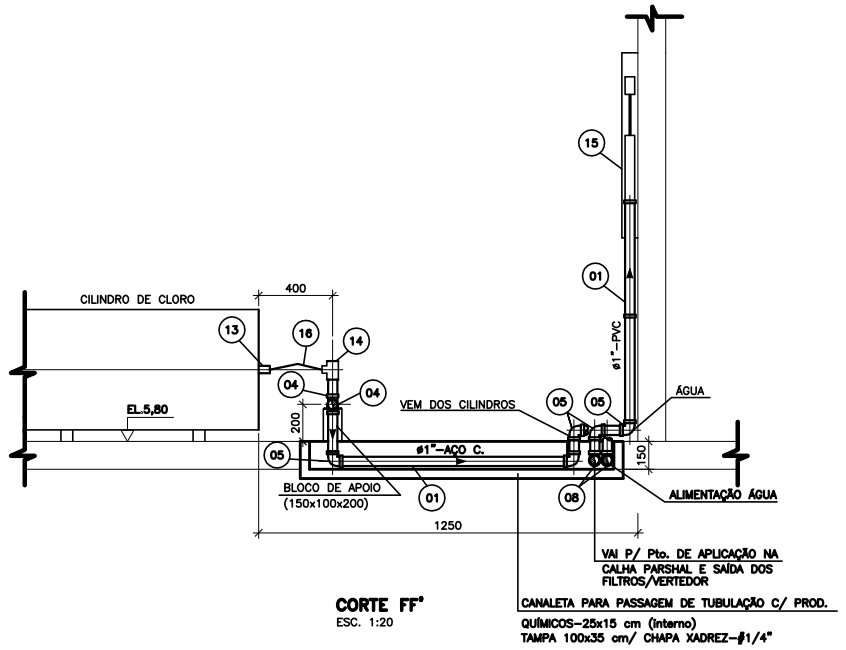

CORTE FF'
ESC. 1:20

LISTA DE MATERIAL

ITEM	DISCRIMINAÇÃO	UNID.	MATERIAL	DIÂMETRO	QUANT.	OBS.
	TUBOS					
01	TUBO AÇO C., ASTM A-53 GR.B, Sch.80, 3000lb ROSCÁVEL	m	AÇO GALV.	1"	13,00	
02	TUBO PVC RÍGIDO ROSCÁVEL	m	PVC	1"	42,00	
	CONEXÕES					
03	TAMPÃO ROSCÁVEL – Sch.80	pç	AÇO GALV.	1"	02	
04	TÊ 90° ROSCÁVEL – Sch.80	pç	AÇO GALV.	1"	06	
05	COTOVELO 90° ROSCÁVEL – SCH.80	pç	AÇO GALV.	1"	10	
06	UNIÃO AMÔNIA ROSCÁVEL – Sch.80	pç	AÇO GALV.	1"	02	
07	NIPLE DUPLO ROSCÁVEL	pç	PVC	1"	07	
08	JOELHO 90° ROSCÁVEL	pç	PVC	1"	25	
09	CAP ROSCÁVEL	pç	PVC	1"	04	
10	LUVA ROSCÁVEL	pç	PVC	1"	10	
11	TÊ 90° ROSCÁVEL	pç	PVC	1"	04	
	VÁLVULAS E EQUIPAMENTOS					
12	VÁLVULA ESFERA VS	pç	PVC	1"	05	
13	VÁLVULA CABEÇA DE CILINDRO – P/ CLORO GÁS	pç	AÇO C.	1"	04	
14	VÁLVULA AUXILIAR TIPO YOKE – P/ CLORO GÁS	pç	AÇO C.	1"	04	
15	SISTEMA DE DOSAGEM DE CLORO GÁS	pç	–	1"	02	VER ESPEC.
16	CONECTOR FLEXÍVEL – L=600	pç	COBRE	3/8"	04	
17	DETECTOR P/ VAZAMENTO DE GÁS CLORO SENSIBILIDADE 1PPM DE CLORO NO AR TENSÃO 110/220V, TEMPERATURA 18° a 50°C	pç	–	–	01	

* ESPECIFICAÇÕES DOS EQUIPAMENTOS:

SISTEMA DE CLORO GÁS
CADA SISTEMA É COMPOSTO POR:

*DOSADOR DE CLORO GÁS A VÁCUO EM NÍVEL SÔNICO
CAPACIDADE DE DOSAGEM: 5 Kg/h
RANGE DE OPERAÇÃO: 20:1
COMPONENTES:
–ROTÂMETRO COMPLETO – CAP.: 5Kg/h
–EJETOR COMPLETO
–UNIDADE REGULADORA
–UNIDADE DE CONTROLE

*MANÔMETRO PARA CLORO, TIPO INDICADOR, ø MOSTRADOR 3.1/2", CONEXÃO NPT ø1/4", ESCALA 0–300 PSIG

*FILTRO DE LINHA, ø1", CONEXÕES NPT, FÊMEA

*PRESSOSTATO – COM CONTROLE DE PRESSÃO DE GÁS CLORO, PRESSÃO ESTÁTICA 1000 PSI, CONEXÃO ø1/4" NPT, ALCANCE 0–40 PSI, CONTATO ABRE/FECHA, CONEXÃO ELÉTRICA ø1/2" NPT.

NOTAS:

1– DIMENSÕES EM MILÍMETRO E ELEVAÇÕES EM METRO.
2– PARA ARQUITETURA VER DES. A–035–000–40–5–XX–0196 AO 0199
3– PARA DETALHE DE SUPORTES, VER DES. A–035–000–40–5–XX–0201
4– PARA DETALHE DO GUARDA CORPO, VER DES. A–035–000–40–5–XX–0200

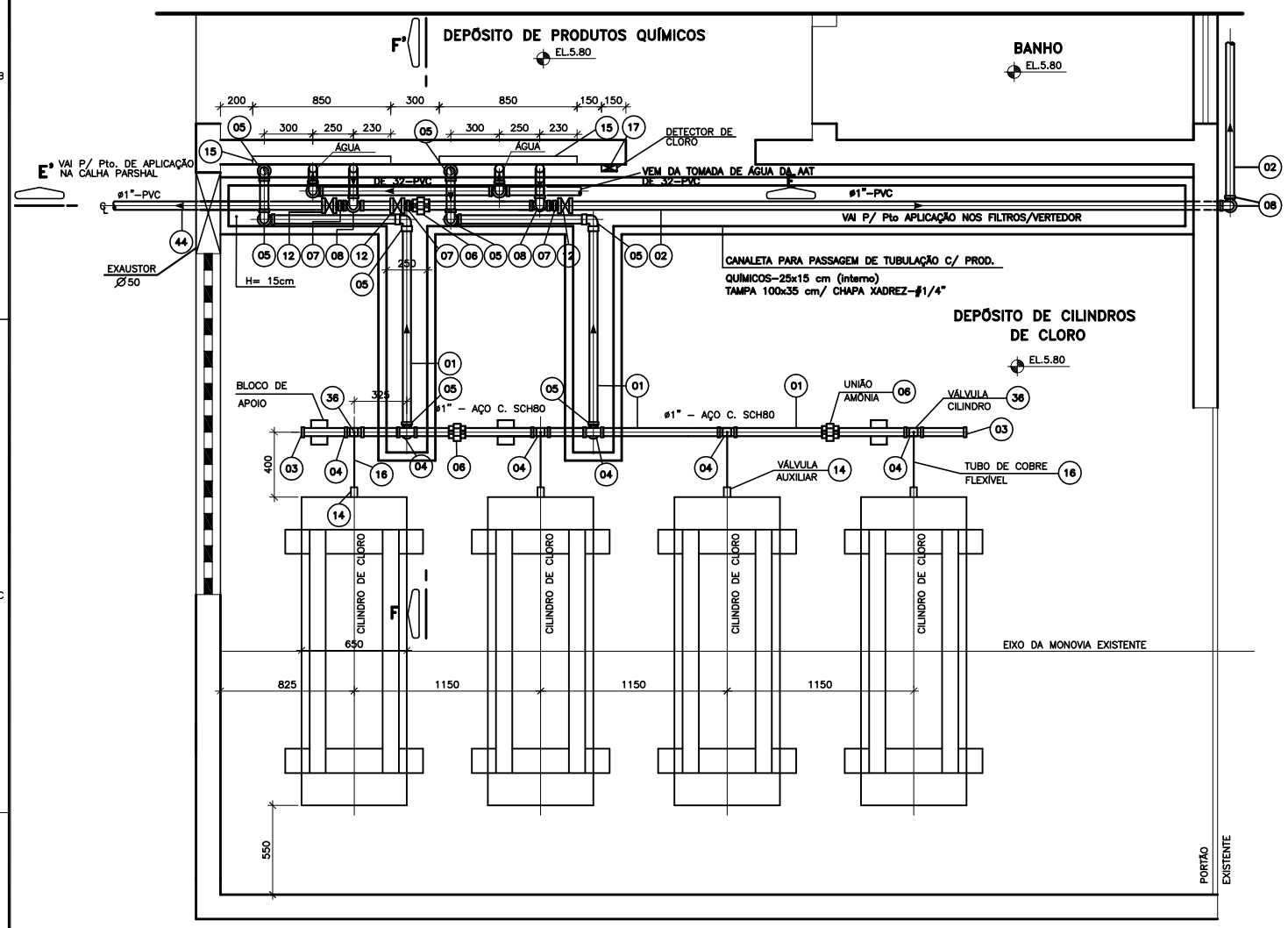

PLANTA BAIXA
ESC. 1:20

SISTEMA DE DOSAGEM DE CLORO-GÁS

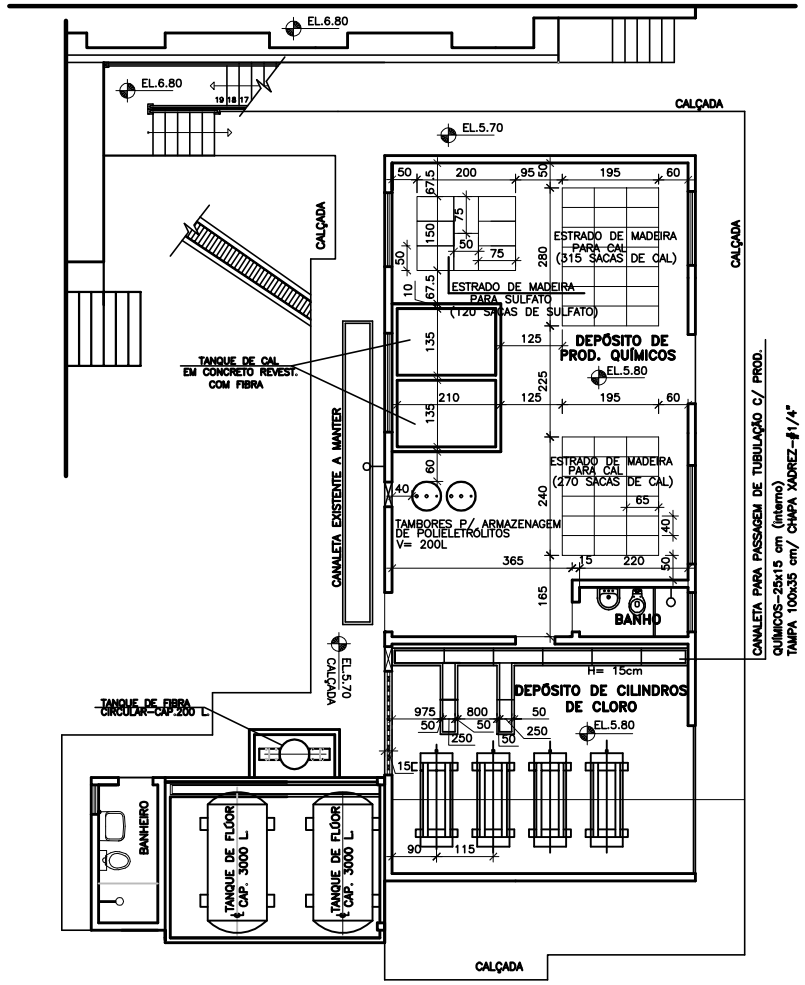

PLANTA BAIXA – PAVIMENTO TÉRREO
ESC. 1:75

ESTE DESENHO É PROPRIEDADE DA COMPANHIA ESPÍRITO SANTENSE DE SANEAMENTO – CESAN E NÃO PODE SER COPIADO SEM SUA AUTORIZAÇÃO.

NÚMEROS	TÍTULOS	Nº	LOCAL	DISCRIMINAÇÃO	DES.	DIV.	GER.	DATA
–	–	–	–	–	–	–	–	–
–	–	–	–	–	–	–	–	–
–	–	–	–	–	–	–	–	–
–	–	–	–	–	–	–	–	–
–	–	–	–	–	–	–	–	–
–	–	–	–	–	–	–	–	–

PRINCIPAIS DESENHOS DE REFERÊNCIA — REVISÃO

CANCELA E SUBSTITUI O DESENHO NÚMERO: xxxx

CANCELADO E SUBSTITUÍDO PELO DESENHO NÚMERO: xxx

CENTRO DE DOCUMENTAÇÃO
RECEBIDO: / /
Nº DOC.: ASS.:
APROVAÇÃO CESAN:
ASS.: MATR.:
UNID.: DATA: / /
ESTA APROVAÇÃO NÃO ISENTA A CONTRATADA DE SUAS RESPONSABILIDADES LEGAIS.

EMITENTE: ENGESOLO ENGENHARIA LTDA
PROJETADO: BENICIO DE ASSIS ARAUJO JUNIOR — COORDENADOR: CARLOS LEANDRO STOLL VAZ
CREA: 74980/D REGIÃO: MG — CREA: 50214/D REGIÃO: MG
DESENHO: CAMILA ALMEIDA — Nº DES. PROJETISTA: SA_GE_080_12_DE_17_076_A.dwg
DATA: 25 /03 /2015
RESPONSÁVEL TÉCNICO: JOÃO JOSE FIGUEREDO DE OLIVEIRA
CREA: 11604/D REGIÃO: MG ART Nº: 89726 DATA: 06/2012

EMISSÃO CESAN		DATAS
PROJETADO:	NESTOR GORZA JUNIOR	
CREA: 3424/D ES		
DESENHADO:		–
VERIFICADO:	JOUZE FERRARI V. H. LENTINI	–
DIVISÃO: D-DPJ	DIVISÃO DE PROJETOS	–
GERÊNCIA: D-GPO	GERÊNCIA DE PROJETOS OPERACIONAIS	–

CESAN

MUNICÍPIO: SERRA — DISTRITO: SEDE — BAIRRO: –

NOME DO EMPREENDIMENTO: SIST. DE ABAST. DE ÁGUA DA REGIÃO METROPOLITANA DA GRANDE VITÓRIA-ES

TÍTULO: IMPLANTAÇÃO DO SISTEMA DE PRODUÇÃO DE ÁGUA REIS MAGOS – ETA REIS MAGOS
PROJETO HIDRÁULICO – CASA DE QUÍMICA
SIST. DE DOSAGEM DE CLORO GÁS – PLANTA, CORTES E L.M.

ESCALA:	FOLHA:	Nº CESAN	REV:
INDICADA	xxxxx/ xxxx	A-035-000-40-5-XX-0212	0