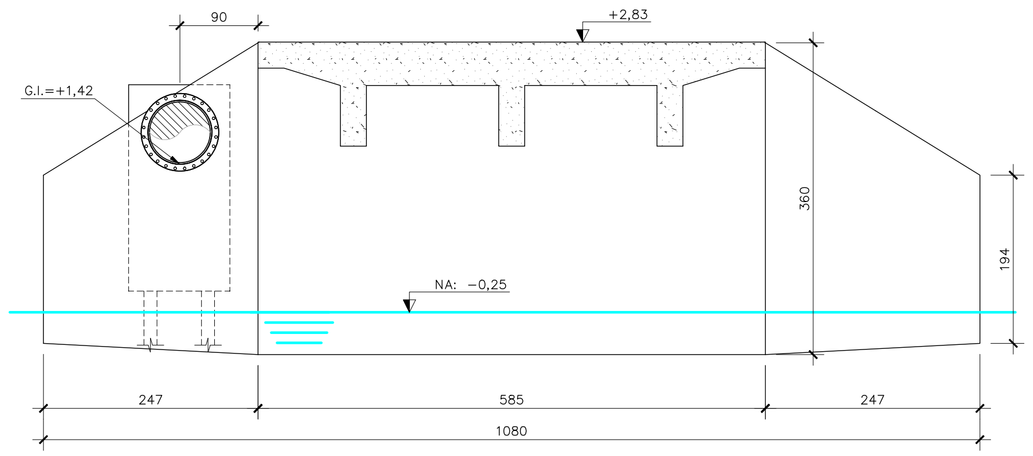

CORTE BB
ESCALA: 1/50

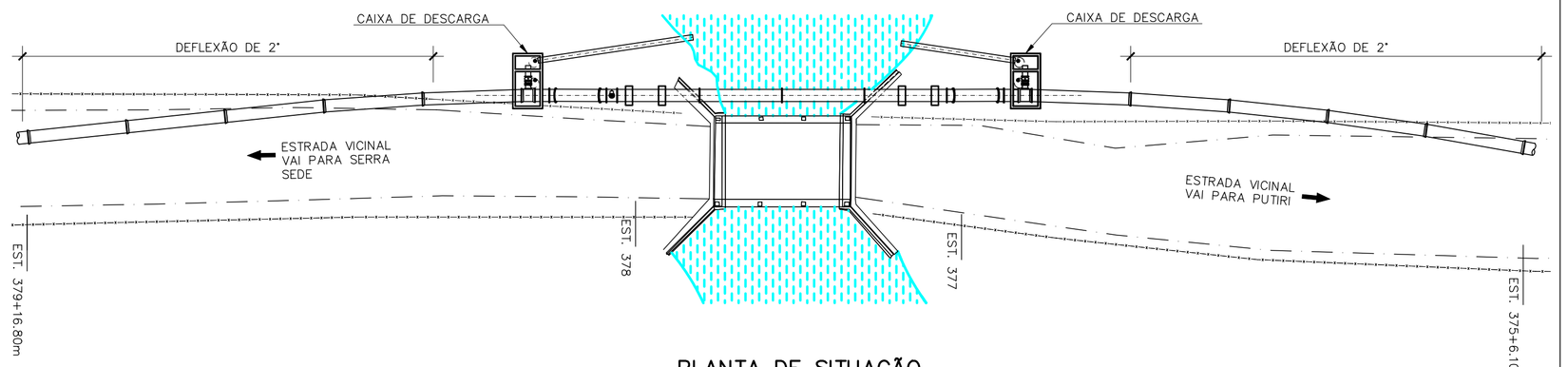

PLANTA DE SITUAÇÃO
ESCALA: 1/250

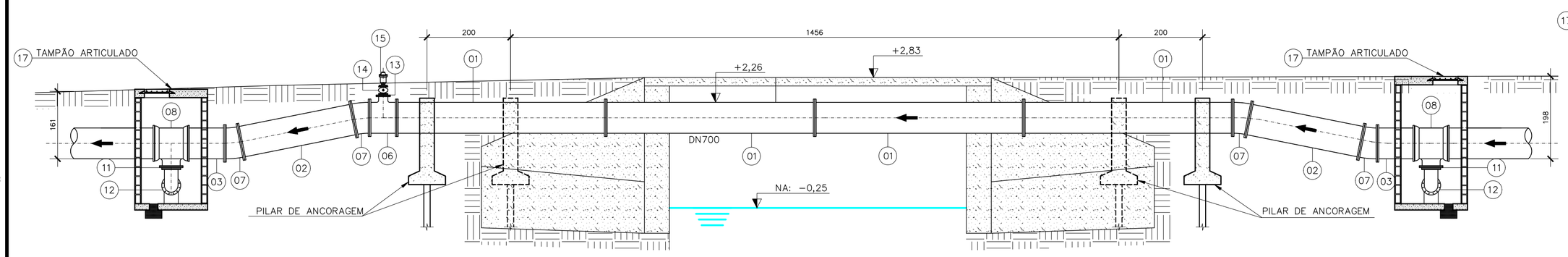

CORTE AA
ESCALA: 1/75

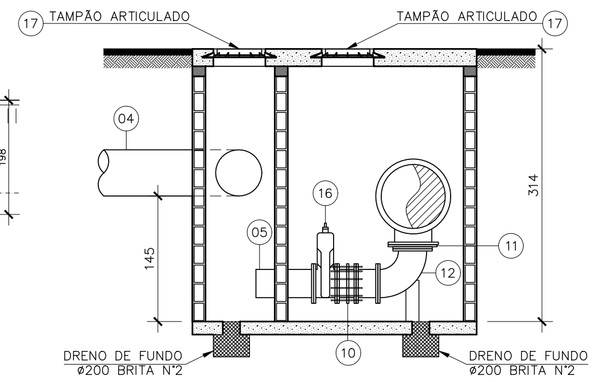

CORTE CC
ESCALA: 1/50

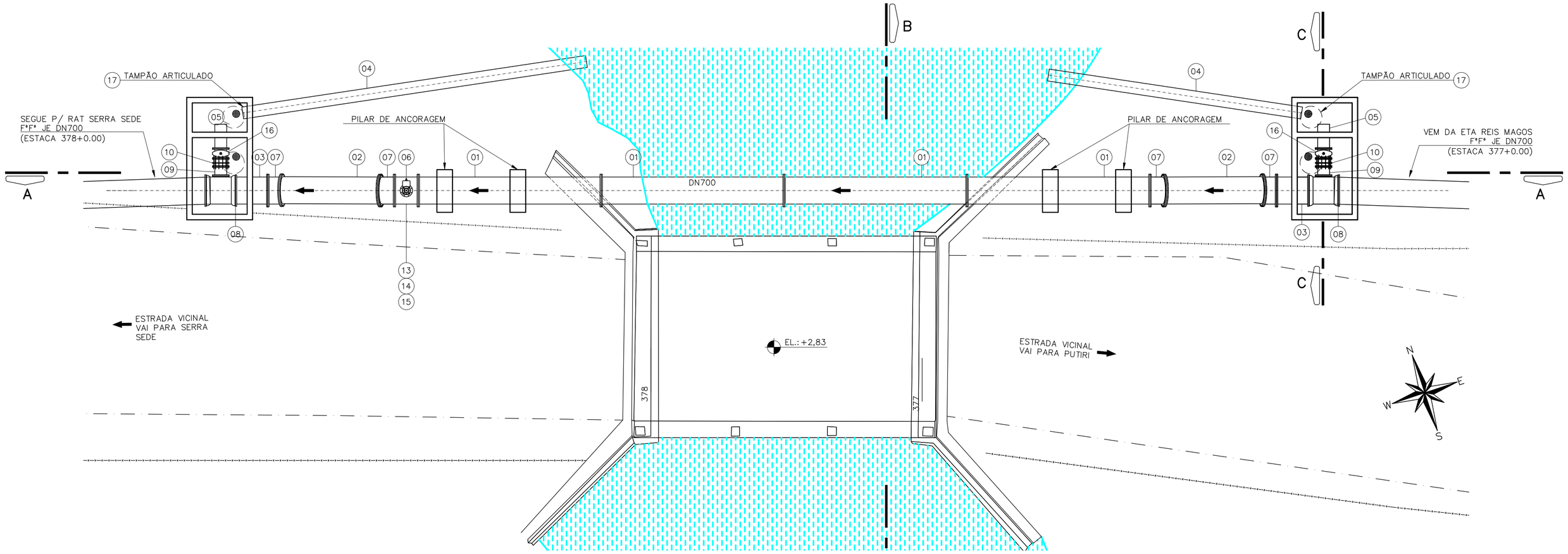

PLANTA
ESCALA: 1/75

PLANTA DE SITUAÇÃO

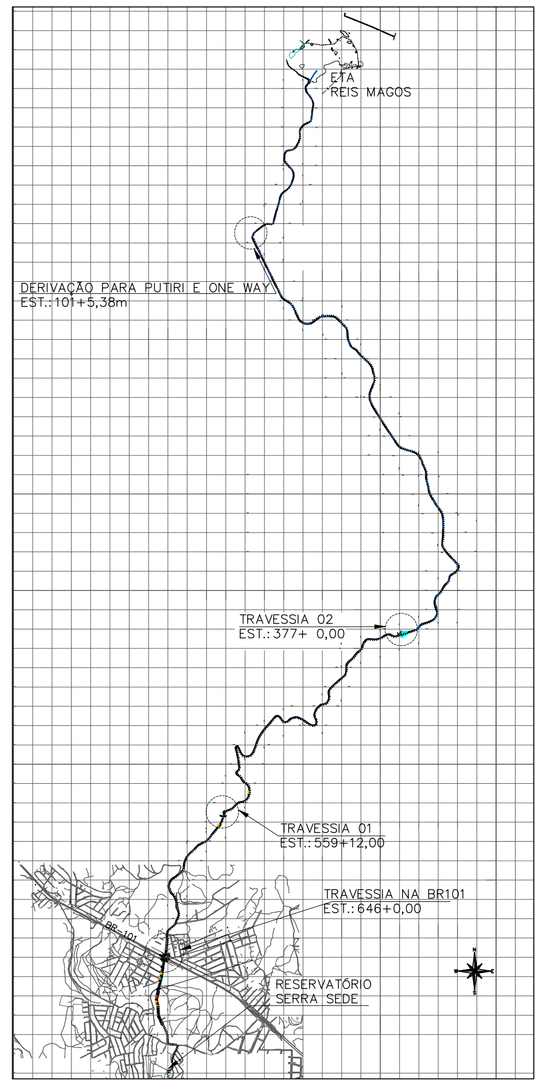

LISTA DE MATERIAIS – TRAVESSIA 02 (PONTE)

ITEM	DESCRIÇÃO	MATERIAL	DIÂMETRO	QUANTIDADE	UNIDADE
	TUBOS				
01	TUBO FLANGE/FLANGE PN16 L=5,00m	F*F*	700	4	UN
02	TOCO FLANGE/FLANGE PN16 L=2,75m	F*F*	700	2	UN
03	TOCO FLANGE/PONTA PN16 L=1,00m	F*F*	700	2	UN
04	TOCO PONTA/PONTA PN16 L=4,00m	F*F*	500	2	UN
05	TOCO FLANGE/PONTA PN16 L=0,65m	F*F*	300	2	UN
	CONEXÕES				
06	TÊ DE REDUÇÃO FLANGE x FLANGE PN16	F*F*	700x200	01	PÇ
07	CURVA 11 FLANGEADA PN16	F*F*	700	04	PÇ
08	TÊ DE REDUÇÃO JUNTA ELÁSTICA x FLANGE PN16	F*F*	700x400	02	PÇ
09	TOCO FLANGEADO PN16 L=0,50m	F*F*	300	02	PÇ
10	JUNTA DE DESMONTAGEM TRAVADA AXIALMENTE PN 16	F*F*	300	02	PÇ
11	PLACA DE REDUÇÃO PN16	F*F*	400x300	02	PÇ
12	CURVA 90° FLANGEADA PN16	F*F*	300	02	PÇ
	VÁLVULAS E REGISTROS				
13	PLACA DE REDUÇÃO PN16	F*F*	200x100	01	PÇ
14	REGISTRO FLANGEADO PN16 COM CUNHA DE BORRACHA CORPO CURTO	F*F*	100	01	PÇ
15	VENTOSA TRÍPLICE FUNÇÃO FLANGEADA PN16	F*F*	100	01	PÇ
16	REGISTRO FLANGEADO PN16 COM CUNHA DE BORRACHA CORPO CURTO	F*F*	300	02	PÇ
17	TAMPÃO ARTICULADO PARA REGISTRO	F*F*	600	04	PÇ
	PARAFUSOS PARA FLANGES PN 16	AÇO CARB.	27x123	288	PÇ
	PARAFUSOS PARA FLANGES PN 16	AÇO CARB.	27x102	100	PÇ

NOTAS

1. DIMENSÕES EM CENTÍMETROS, DIÂMETROS EM MILÍMETROS, SALVO ONDE INDICADO;
2. OS TUBOS E AS CONEXÕES DEVERÃO VIR COM SEUS RESPECTIVOS ACESSÓRIOS;
3. ANTES E DEPOIS DAS CAIXAS DE DESCARGA APLICAR DEFLEXÃO DE 2° NA LIGAÇÃO ENTRE OS TUBOS;
4. PARA DETALHAMENTO DOS PILARES DE ANCORAGEM VER PROJETO ESTRUTURAL.
5. PARA VER LOCALIZAÇÃO DA TRAVESSIA 02 (PONTE) NA ADUTORA, CONSULTAR PRANCHA 08/23 (A–035–000–50–5–XX–0526).

ESTE DESENHO É PROPRIEDADE DA COMPANHIA ESPÍRITO SANTENSE DE SANEAMENTO – CESAN E NÃO PODE SER COPIADO SEM SUA AUTORIZAÇÃO.

NÚMEROS	TÍTULOS
PRINCIPAIS DESENHOS DE REFERÊNCIA	

Nº	LOCAL	DISCRIMINAÇÃO	DES.	DIV.	GER.	DATA
00	GANEM	EMISSÃO INICIAL	ALAN			MAR/15
REVISÃO						

CANCELA E SUBSTITUI O DESENHO NÚMERO:

CANCELADO E SUBSTITUÍDO PELO DESENHO NÚMERO:

CENTRO DE DOCUMENTAÇÃO

RECEBIDO: / /

Nº DOC.: ASS.:

APROVAÇÃO CESAN:

ASS.: MATR.:

UNID.: DATA: / /

ESTA APROVAÇÃO NÃO ISENTA A CONTRATADA DE SUAS RESPONSABILIDADES LEGAIS.

EMITENTE: GANEM Engenharia Ltda

PROJETADO: LIVIA DE OLIVEIRA GANEM
COORDENADOR: ANA CLAUDIA JACOB
CREA: 030040/D REGIÃO: ES
CREA: 6668/D REGIÃO: ES
DESENHO: ALAN
Nº DES. PROJETISTA:
DATA: MAR/15
RESPONSÁVEL TÉCNICO: JULIO CESAR ALI GANEM
CREA: 24918/D REGIÃO: MG ART Nº: DATA:

EMISSÃO CESAN	DATAS
PROJETADO:	
CREA:	
DESENHADO:	
VERIFICADO:	
DIVISÃO: I–DDO–DPJ NESTOR ALCIDES GORZA JÚNIOR	
GERÊNCIA: O–GPO JOUZE FERRARI V. H. LENTINI	

CESAN

MUNICÍPIO: SERRA | DISTRITO: DIVERSOS | BAIRRO: DIVERSOS

NOME DO EMPREENDIMENTO: SISTEMA DE ABASTECIMENTO DE ÁGUA DA GRANDE VITÓRIA

TÍTULO: SISTEMA DE ABASTECIMENTO DE ÁGUA REIS MAGOS
ADUTORA DE ÁGUA TRATADA DN700
DETALHE DA TRAVESSIA 02 (PONTE) – ESTACA 377 + 0.00m
PLANTA E CORTES

ESCALA:	FOLHA:	Nº CESAN	REV:
INDICADAS	19/23	A–035–000–00–XX–0089	00