CONFIGURAÇÃO DE PENAS P/ PLOTAGEM

COR		ESP.
1	07	0,1
2	07	0,2
3	07	0,3
4	07	0,4
5	07	0,5
6	07	0,6
7	07	0,25
8	07	0,09
9	07	0,15
140	140	0,15
162	162	0,15

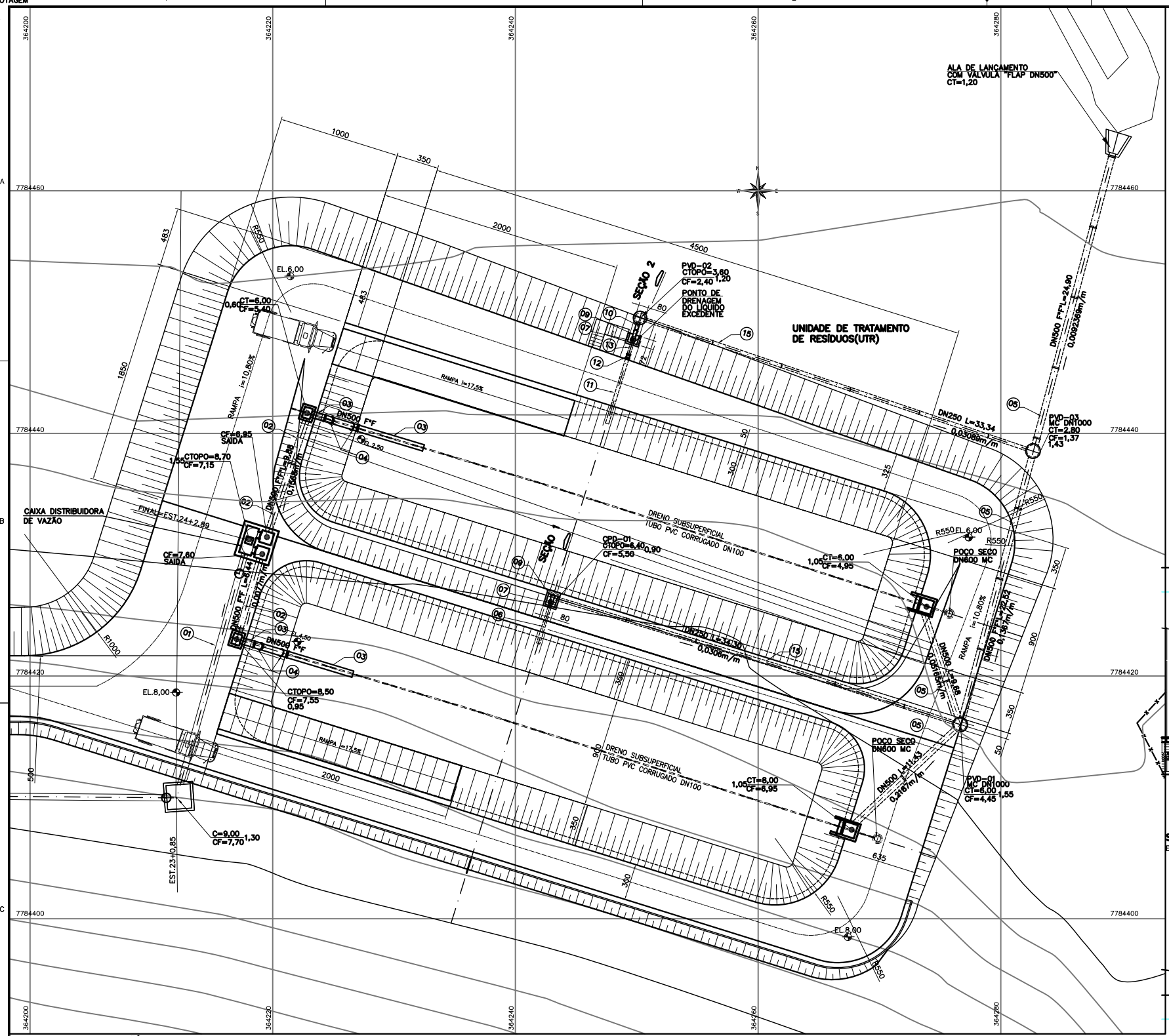

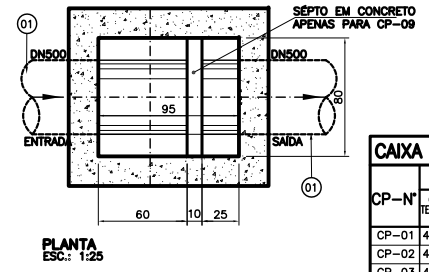

PLANTA
ESC.: 1:25

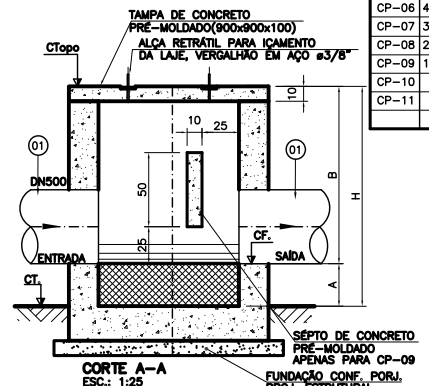

CORTE A-A
ESC.: 1:25

DETALHES DAS CAIXAS DE PASSAGEM(CP)

NOTAS:

1 – DIMENSÕES EM CENTÍMETROS DIÂMETROS EM MILÍMETRO, SALVO INDICAÇÃO CONTRÁRIA.
2 – O LEVANTAMENTO TOPOGRÁFICO E OS ESTUDOS GEOTÉCNICOS FORAM FORNECIDOS PELO CLIENTE.
3 – O NÍVEL DA MÁXIMA CHEIA ATINGE A COTA 4,97, CONFORME LEVANTAMENTO TOPOGRÁFICO. OS TALUDES DA LAGOA DA UNIDADE DE TRATAMENTO(UTR) ABAIXO DESTA COTA DEVERÃO TER UMA PROTEÇÃO COM PEDRAS DE MÃO ARGAMASSADAS-ø15cm.

OBS: TUBOS E CONEXÕES EM FERRO FUNDIDO, QUANDO NÃO INDICADO
– FLANGES CONFORME ABNT NBR 7675.

CAIXA DE PASSAGEM (CP)

CP–Nº	DIMENSÕES (cm) CT. TERRENO	CF. FUNDO	H	A	B
CP–01	46,00	43,98	2,46	–	–
CP–02	46,00	43,54	2,46	–	–
CP–03	47,80	43,27	4,53	–	–
CP–04	44,50	42,69	1,81	–	–
CP–05	44,50	42,15	2,35	–	–
CP–06	41,50	41,99	1,80	0,49	1,31
CP–07	31,70	31,60	1,40	0,10	1,30
CP–08	20,50	20,15	1,45	0,15	1,30
CP–09	10,40	9,65	1,45	0,55	0,90
CP–10	9,00	7,70	1,30	–	–
CP–11	8,00	6,95	1,75	1,05	0,70

RELAÇÃO DE MATERIAIS

UNIDADE DE TRATAMENTO DE RESÍDUOS (UTR)

ITEM	DESCRIÇÃO		UNID.	QUANT.
	LAVAGEM DAS UNIDADES DA ETA			
01	TUBO COM PONTA/BOLSA FºFº JGS L=6,00m	DN500	PÇ	80
	ENTRADA NA LAGOA			
02	TUBO COM PONTA/BOLSA FºFº JGS L=6,00m	DN500	PÇ	02
03	TUBO COM PONTAS LISAS FºFº JGS	DN500	m	19,00
04	CURVA 45° BOLSAS FºFº JGS	DN500	PÇ	04
	SAÍDA DA LAGOA			
05	TUBO COM PONTA/BOLSA JGS L=6,00m	DN500	m	11
	PONTO DE DRENAGEM			
06	TUBO COM FLANGE/PONTA FºFº JGS L=4,50m		PÇ	01
07	VÁLVULA DE GAVETA COM FLANGES FºFº E CUNHA DE BORRACHA–CORPO CURTO/VOLANTE–EURO 23 PN10	DN250	PÇ	02
08	CURVA 90° FLANGEADA FºFº PN10	DN250	PÇ	01
09	CURVA 45° FLANGEADA FºFº PN10	DN250	PÇ	01
10	TUBO COM FLANGE/PONTA FºFº L=1,15m	DN250	PÇ	01
11	TUBO COM PONTAS LISAS P/BOLSA FºFº JGS	DN250	m	5,80
12	LUVA COM BOLSAS FºFº JGS	DN250	PÇ	01
13	TUBO COM FLANGE/PONTA FºFº L=4,40m	DN250	PÇ	01
14	TUBO COM FLANGE/PONTA FºFº L=1,15m	DN250	PÇ	01
15	TUBO COM PONTA/BOLSA JGS FºFº L=6,00m	DN250	m	68,00
16	VÁLVULA "FLAP"	DN500	PÇ	01
	ACESSÓRIOS			
–	PARAFUSOS DE AÇO GALVANIZADO A FOGO PARA FLANGES/PN10 24x100mm	DN250	PÇ	72
–	ARRUELA COM ALMA METÁLICA E DISPOSITIVO DE APOIO MOLDADOS/PN10	DN250	PÇ	06

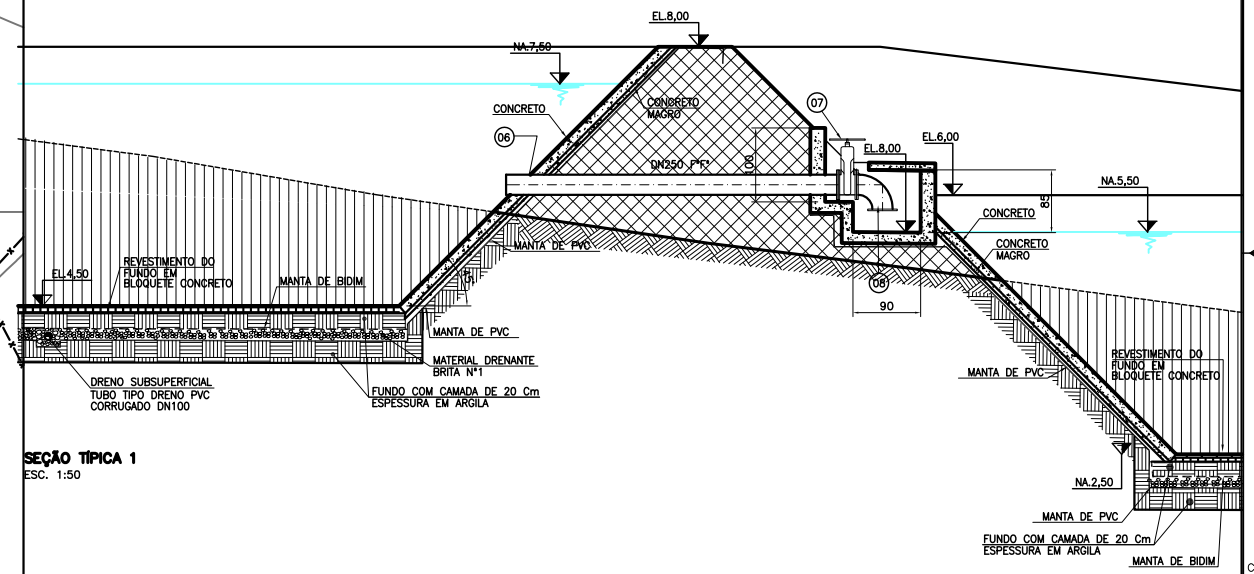

SEÇÃO TÍPICA 1
ESC. 1:50

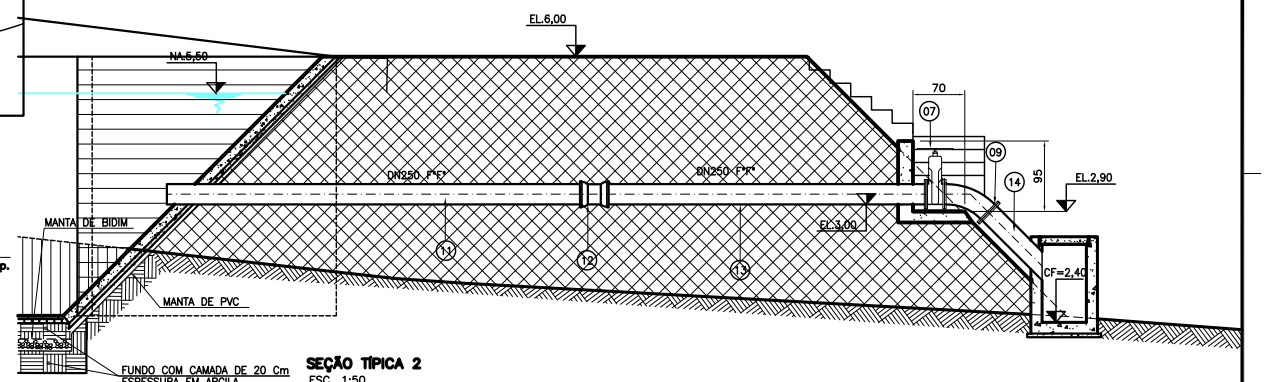

SEÇÃO TÍPICA 2
ESC. 1:50

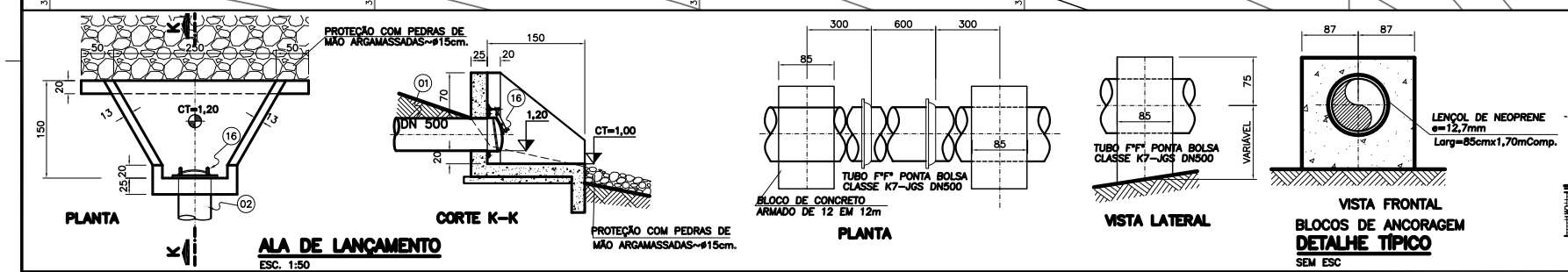

PLANTA — CORTE K–K — PLANTA — VISTA LATERAL

ALA DE LANÇAMENTO
ESC. 1:50

DETALHE TÍPICO
SEM ESC

NÚMEROS	TÍTULOS	Nº	LOCAL	DISCRIMINAÇÃO	DES.	DIV.	GER.	DATA
–	–	–	–	–	–	–	–	–
–	–	–	–	–	–	–	–	–
–	–	–	–	–	–	–	–	–
–	–	–	–	–	–	–	–	–
–	–	–	–	–	–	–	–	–
–	–	0	–	EMISSÃO INICIAL	–	–	–	MAI/15

PRINCIPAIS DESENHOS DE REFERÊNCIA — REVISÃO

CANCELA E SUBSTITUI O DESENHO NÚMERO: xxxx

CANCELADO E SUBSTITUÍDO PELO DESENHO NÚMERO: xxx

CENTRO DE DOCUMENTAÇÃO
RECEBIDO: / /
Nº DOC.: ASS.:
APROVAÇÃO CESAN:
ASS.: MATR.:
UNID.: DATA: / /
ESTA APROVAÇÃO NÃO ISENTA A CONTRATADA DE SUAS RESPONSABILIDADES LEGAIS.

EMITENTE:
ENGESOLO ENGENHARIA LTDA.
Rua Alcobaça, 1.210 - Bairro São Francisco
Tel.: (31) 2103.4300 - Fax: (31) 2103.4399
Belo Horizonte - MG - CEP: 31.255-210

PROJETADO: BENÍCIO DE ASSIS ARAÚJO JÚNIOR — COORDENADOR: CARLOS LEANDRO STOLL VAZ
CREA: 74980/D REGIÃO: MG — CREA: 50214/D REGIÃO: MG
DESENHO: Mario Aparecido — Nº DES. PROJETISTA: SA_GE_080_12_DE_17_088_A.dwg
DATA: 13 /03 /2015
RESPONSÁVEL TÉCNICO: JOÃO JOSE FIGUEIREDO DE OLIVEIRA
CREA: 11604/D REGIÃO: MG ART Nº: 89726 DATA: 06/2012

EMISSÃO CESAN		DATAS
PROJETADO:	NESTOR GORZA JUNIOR	
CREA: 3424/D ES		
DESENHADO:		–
VERIFICADO:	JOUZE FERRARI W. H. LENTINI	–
DIVISÃO: O–DPJ	DIVISÃO DE PROJETOS	–
GERÊNCIA: O–GPO	GERÊNCIA DE PROJETOS OPERACIONAIS	–

CESAN

MUNICÍPIO: SERRA — DISTRITO: SEDE — BAIRRO: –

NOME DO EMPREENDIMENTO: SIST. DE ABAST. DE ÁGUA DA REGIÃO METROPOLITANA DA GRANDE VITÓRIA – ES

TÍTULO: IMPLANTAÇÃO DO SISTEMA DE PRODUÇÃO DE ÁGUA REIS MAGOS – ETA REIS MAGOS
ESTAÇÃO DE TRATAMENTO DE ÁGUA
UNIDADE DE TRATAMENTO DE RESÍDUOS (UTR) PLANTA, RM E DETALHES

ESCALA: 1:150 — FOLHA: 02/ 02 — Nº CESAN A–035–000–40–5–XX–0221 — REV: 0

ESTE DESENHO É PROPRIEDADE DA COMPANHIA ESPÍRITO SANTENSE DE SANEAMENTO – CESAN E NÃO PODE SER COPIADO SEM SUA AUTORIZAÇÃO.