CONFIGURAÇÃO DE PENAS P/ PLOTAGEM

PENA	COR	ESP.
1	7	0,1
2	7	0,2
3	7	0,3
4	7	0,4
5	7	0,5
6	7	0,6
7	7	0,25
8	7	0,08
9	7	0,1
REST.COLOR		0,25

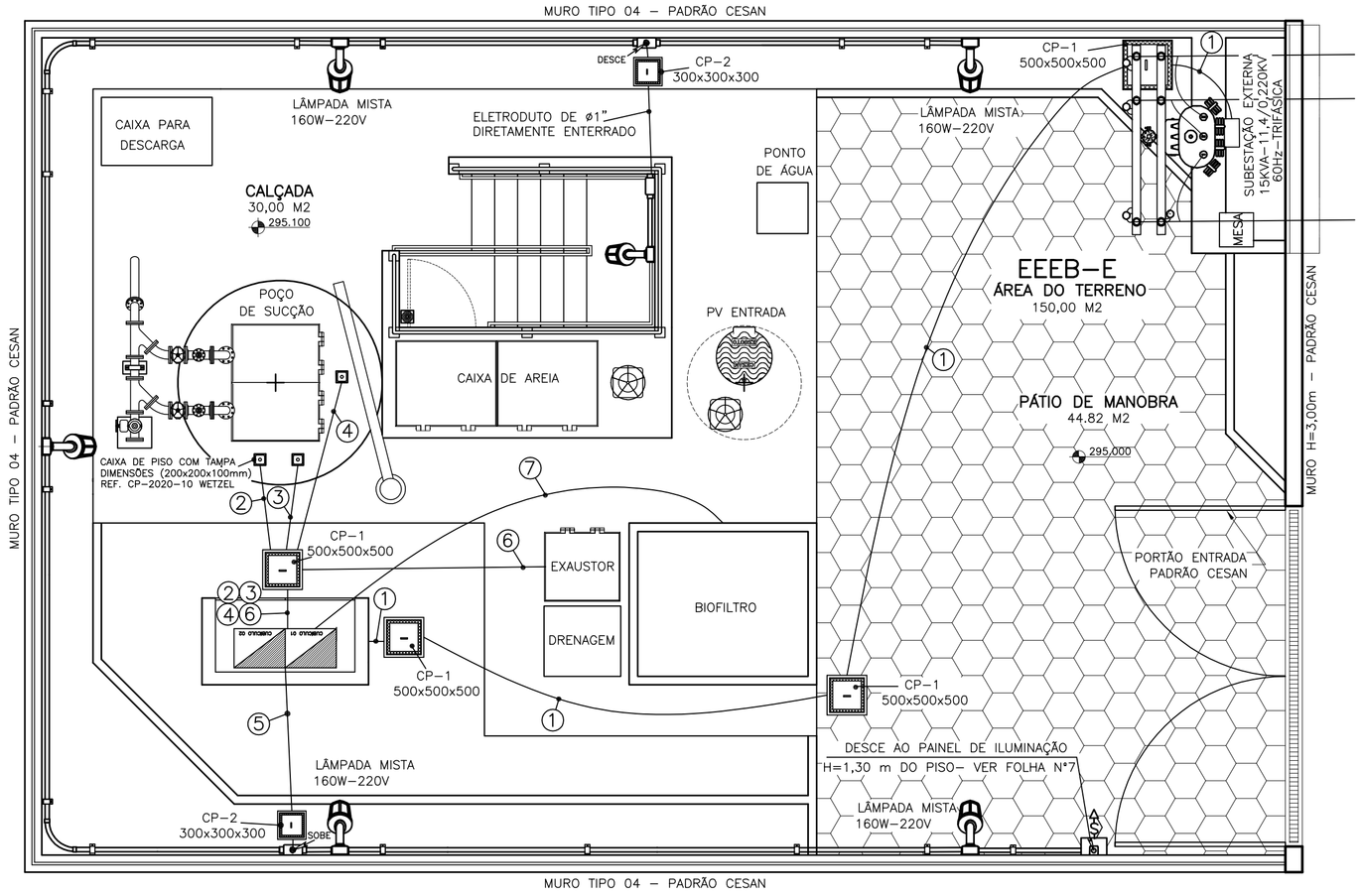

PLANTA DE DISTRIBUIÇÃO
ESCALA 1/50

ENTRADA DE ENERGIA E DETALHE DO PAINEL

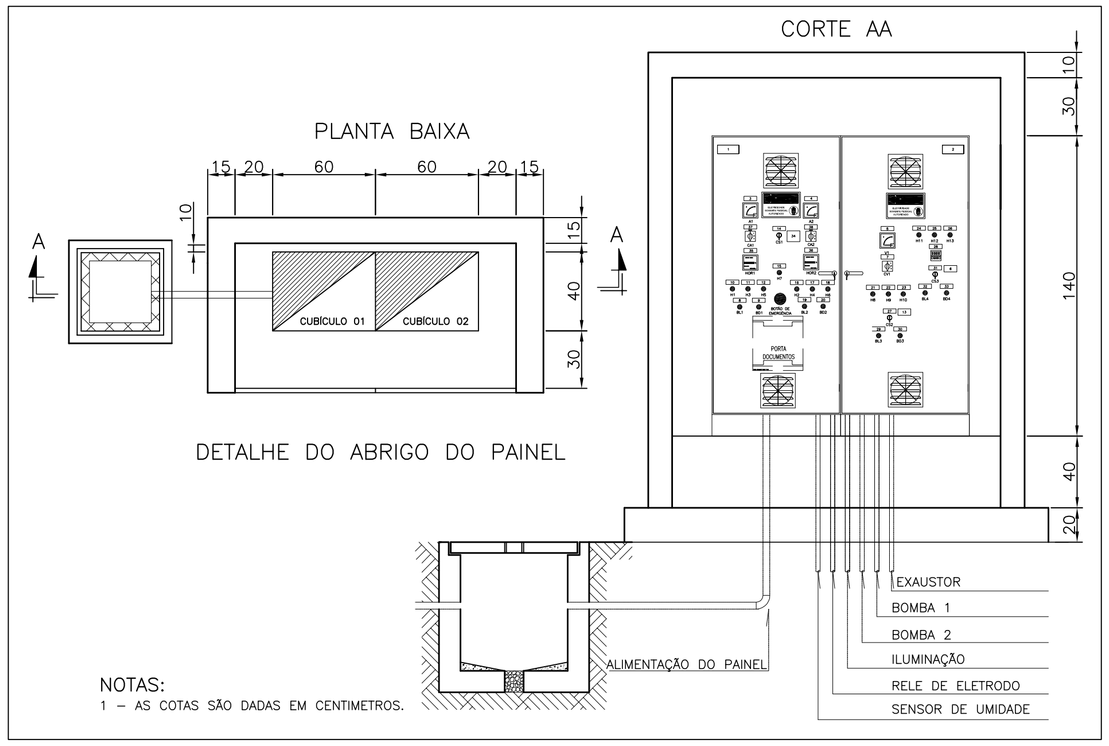

NOTAS:
1 – AS COTAS SÃO DADAS EM CENTIMETROS.

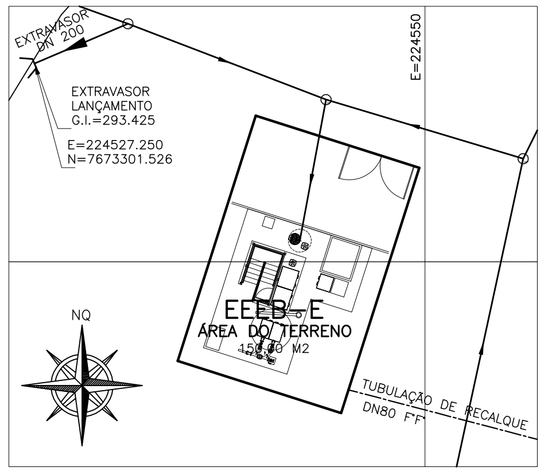

LOCALIZAÇÃO
ESCALA 1/250

01	RAMAL DE ENTRADA – #3x1cond.(10mm2)preto+#1x1cond.(10mm)azul + #1x1cond.(10mm em cobre nú) 0,6/1kV	ELETR. AÇO GALV. ø2.1/2"
02	CIRC.1–#1x4cond.(4mm2)preto + #1cond.(4mm2) verde ALIMENTA MOTOR M1 0,6/1kV	ELETRODUTO CORRUGADO ø2"
03	CIRC.2–#1x4cond.(4mm2)preto + #1cond.(4mm2) verde ALIMENTA MOTOR M2 0,6/1kV	ELETRODUTO CORRUGADO ø2"
04	SENSOR DE NÍVEL – 3x1,5mm2 0,6/1kV	ELETRODUTO CORRUGADO ø1.1/4"
05	CIRC.4–#2x1cond.(4mm2) + #1x1cond.(4mm) verde – ILUMINAÇÃO 0,6/1kV	ELETRODUTO AÇO GALVANIZADO ø1"
06	CIRC.3–#1x3cond.(4mm2)preto + #1x1cond.(4mm2) verde – ALIMENTA EXAUSTOR 0,6/1kV	ELETRODUTO CORRUGADO ø1.1/4"
07	TRANSMISSOR DE UMIDADE – 3x1,5mm2 (SHIELD)	ELETRODUTO CORRUGADO ø1.1/4"

DETALHE FIXAÇÃO ELETRODUTO 1"
S/ESCALA

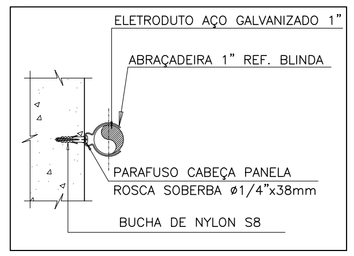

DETALHE LUMINÁRIA PROVA DE TEMPO INSTALADA NO MURO DA ELEVATÓRIA
S/ESCALA

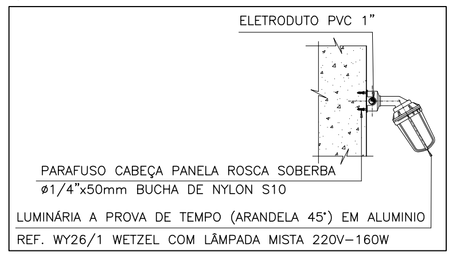

VISTA LATERAL – POÇO DE SUCÇÃO

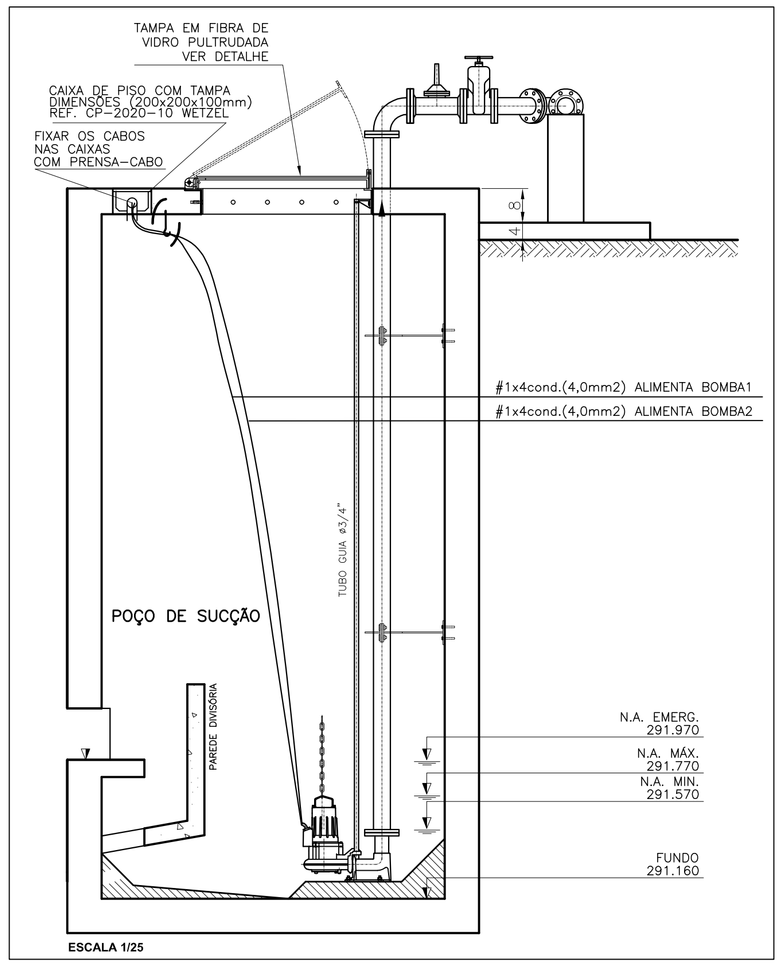

ESCALA 1/25

CAIXA DE PASSAGEM CP–1 (DETALHE)

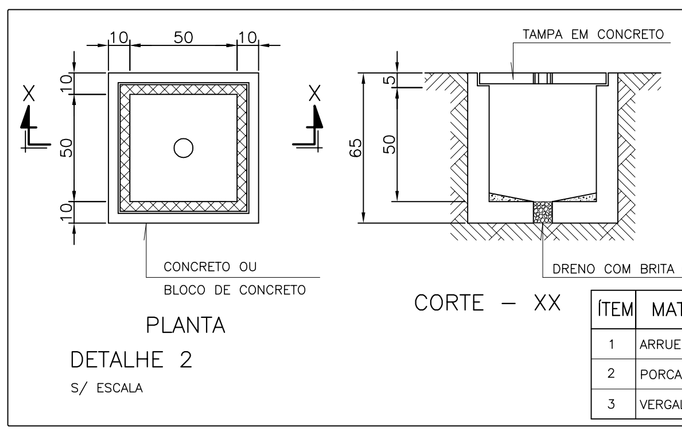

NOTAS:
ÁREA S/ CALÇADAS A CAIXA DEVE SER EXECUTADA 10 cm ACIMA DO NÍVEL DO SOLO.
COTAS EM CENTÍMETROS

DETALHE 2
S/ ESCALA

ITEM	MATERIAL P/ ALÇA DE IÇAMENTO
1	ARRUELA LISA EM AÇO INOX DE 1/2"
2	PORCA SEXTAVADA TORNEADA EM AÇO INOX DE 1/2"
3	VERGALHÃO EM AÇO INOX DE 1/2"

ALIMENTAÇÃO EXAUSTOR – BIOFILTRO

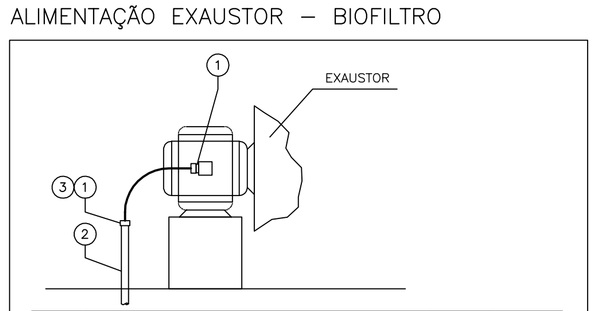

ITEM	DESCRIÇÃO	UNID	QUANT.
1	PRENSA CABO COM ROSCA 1/2"	PÇ	02
2	ELETRODUTO RÍGIDO DE AÇO GALV. A FOGO 1"	PÇ	01
3	BUCHA DE REDUÇÃO DE 1" X 1/2"	PÇ	4

ILUMINAÇÃO EXTERNA INSTALADA NO MURO DA ELEVATÓRIA

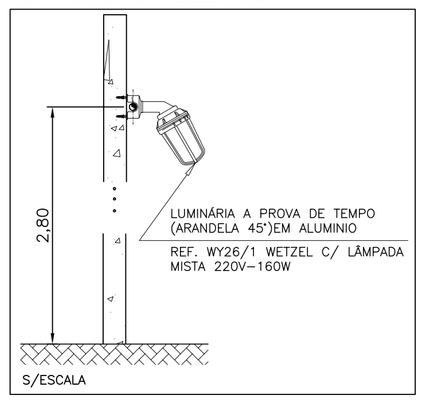

S/ESCALA

CAIXA DE PASSAGEM CP–2 (DETALHE)

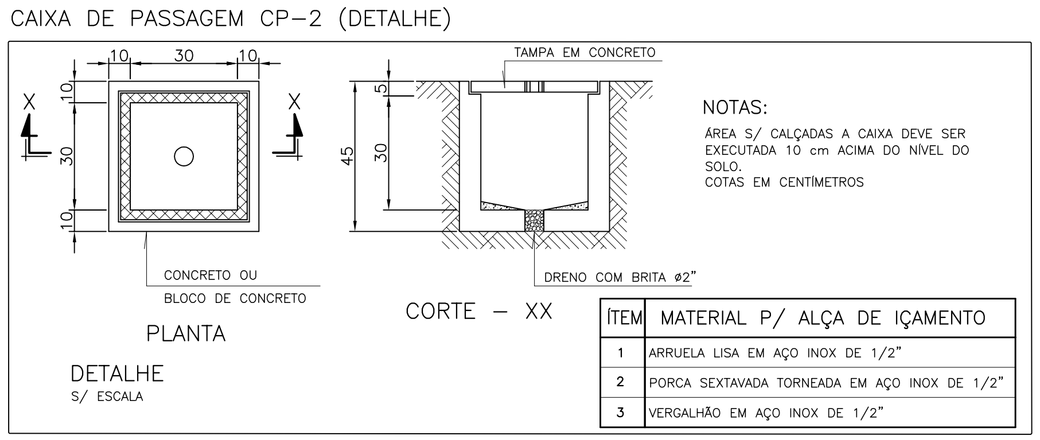

NOTAS:
ÁREA S/ CALÇADAS A CAIXA DEVE SER EXECUTADA 10 cm ACIMA DO NÍVEL DO SOLO.
COTAS EM CENTÍMETROS

DETALHE
S/ ESCALA

ITEM	MATERIAL P/ ALÇA DE IÇAMENTO
1	ARRUELA LISA EM AÇO INOX DE 1/2"
2	PORCA SEXTAVADA TORNEADA EM AÇO INOX DE 1/2"
3	VERGALHÃO EM AÇO INOX DE 1/2"

NÚMEROS	TÍTULOS	Nº	LOCAL	DISCRIMINAÇÃO	DES.	DIV.	GER.	DATA
PRINCIPAIS DESENHOS DE REFERÊNCIA		REVISÃO						

CANCELA E SUBSTITUI O DESENHO NÚMERO:

CANCELADO E SUBSTITUÍDO PELO DESENHO NÚMERO:

CENTRO DE DOCUMENTAÇÃO
RECEBIDO: / /
Nº DOC.: ASS.:
APROVAÇÃO CESAN:
ASS.: MATR.:
UNID.: DATA: / /
ESTA APROVAÇÃO NÃO ISENTA A CONTRATADA DE SUAS RESPONSABILIDADES LEGAIS.

EMITENTE: ENCIBRA S. A. Estudos e Projetos de Engenharia

PROJETADO: ANDRE MIRANDA DAHER	COORDENADOR: RENAN CARATTI ALVES
CREA: 16142/D REGIÃO: ES	CREA: 0601159690 REGIÃO: SP
DESENHO: ANDRE MIRANDA DAHER	Nº DES. PROJETISTA: 0913–B–SJ–ELT–DE–030
DATA: 10/11/2010	

RESPONSÁVEL TÉCNICO: RENAN CARATI ALVES
CREA 0601159690 REGIÃO SP ART nº 201000005486 DATA 09/09/2009

EMISSÃO CESAN	DATAS
PROJETADO:	
CREA:	
DESENHADO:	
VERIFICADO: ENG° NESTOR GORZA JR	
DIVISÃO: ENG° NESTOR GORZA JR	
GERÊNCIA: ENG° SANDRA SILY	

CESAN

MUNICÍPIO: SÃO JOSE DO CALÇADO | DISTRITO: SEDE | BAIRRO:

NOME DO EMPREENDIMENTO: AMPLIAÇÃO E MELHORIA DO SISTEMA DE ESGOTAMENTO SANITÁRIO DE SÃO JOSE DO CALÇADO

TÍTULO: ESTAÇÃO ELEVATÓRIA DE ESGOTO BRUTO – EEEB–E
PROJETO ELÉTRICO
PLANTA DE DISTRIBUIÇÃO E DETALHES

ESCALA:	FOLHA:	Nº CESAN	REV:
INDICADA	02 / 07	C–094–000–91–6–XX–0030	00

ESTE DESENHO É PROPRIEDADE DA COMPANHIA ESPÍRITO SANTENSE DE SANEAMENTO – CESAN E NÃO PODE SER COPIADO SEM SUA AUTORIZAÇÃO.