CONFIGURAÇÃO DE PENAS P/ PLOTAGEM

PENA	COR	ESP.
1	7	0,1
2	7	0,2
3	7	0,3
4	7	0,4
5	7	0,5
6	7	0,6
7	7	0,25
8	7	0,08
9	7	0,1
REST.COLOR		0,25

DIAGRAMA DE COMANDO DAS BOMBAS

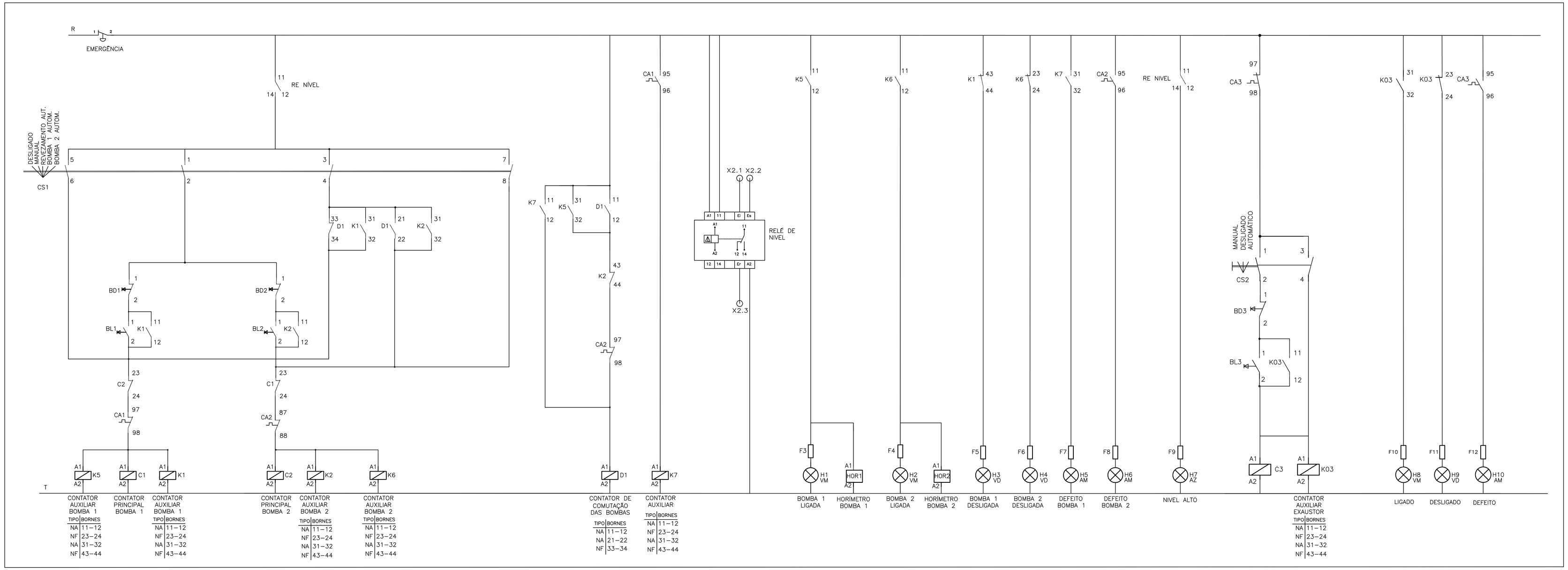

SERVIÇO AUXILIAR

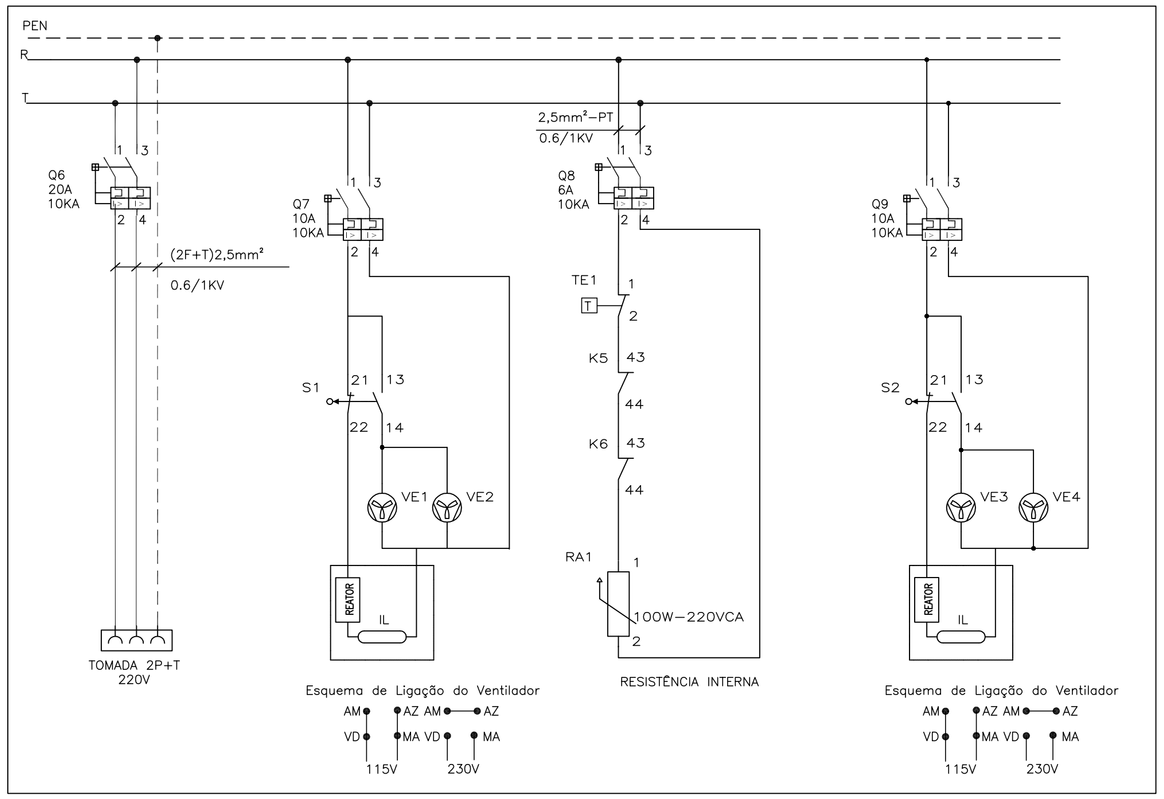

CONTROLE DE UMIDADE

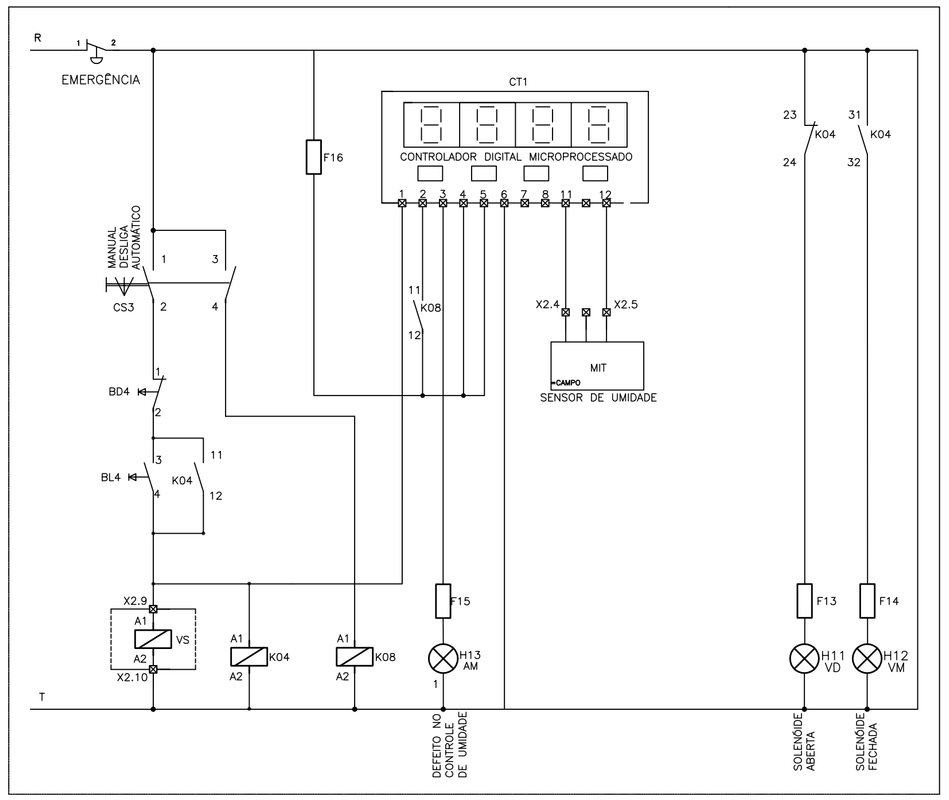

RÉGUA DE BORNES

| RÉGUA | TIPO LTVV | BITOLA mm² | JUMPER | BORNE Nº | | |