CONFIGURAÇÃO DE PENAS P/ PLOTAGEM

| PENA | COR | ESP. |
|---|---|---|
| 1 | 7 | 0,1 |
| 2 | 7 | 0,2 |
| 3 | 7 | 0,3 |
| 4 | 7 | 0,4 |
| 5 | 7 | 0,5 |
| 6 | 7 | 0,6 |
| 7 | 7 | 0,25 |
| 8 | 7 | 0,08 |
| 9 | 7 | 0,1 |
| REST.COLOR | | 0,25 |

# DIAGRAMA DE COMANDO DAS BOMBAS

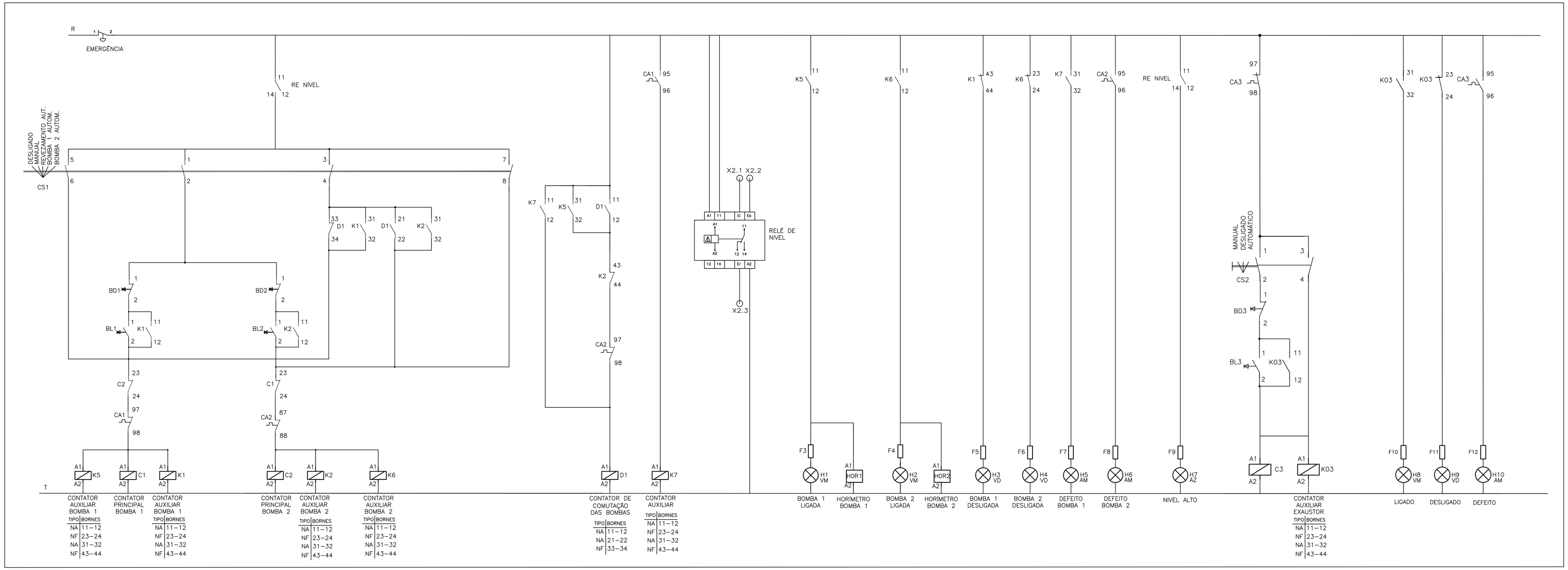


## SERVIÇO AUXILIAR

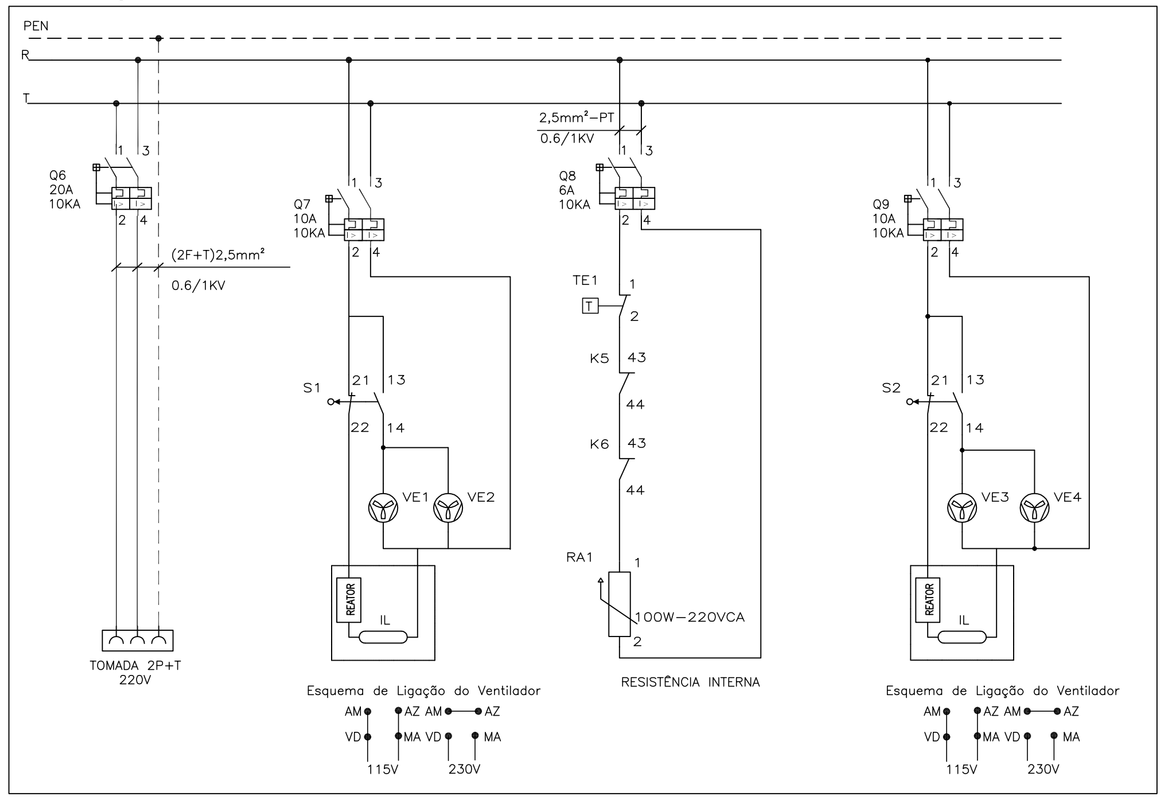


## CONTROLE DE UMIDADE

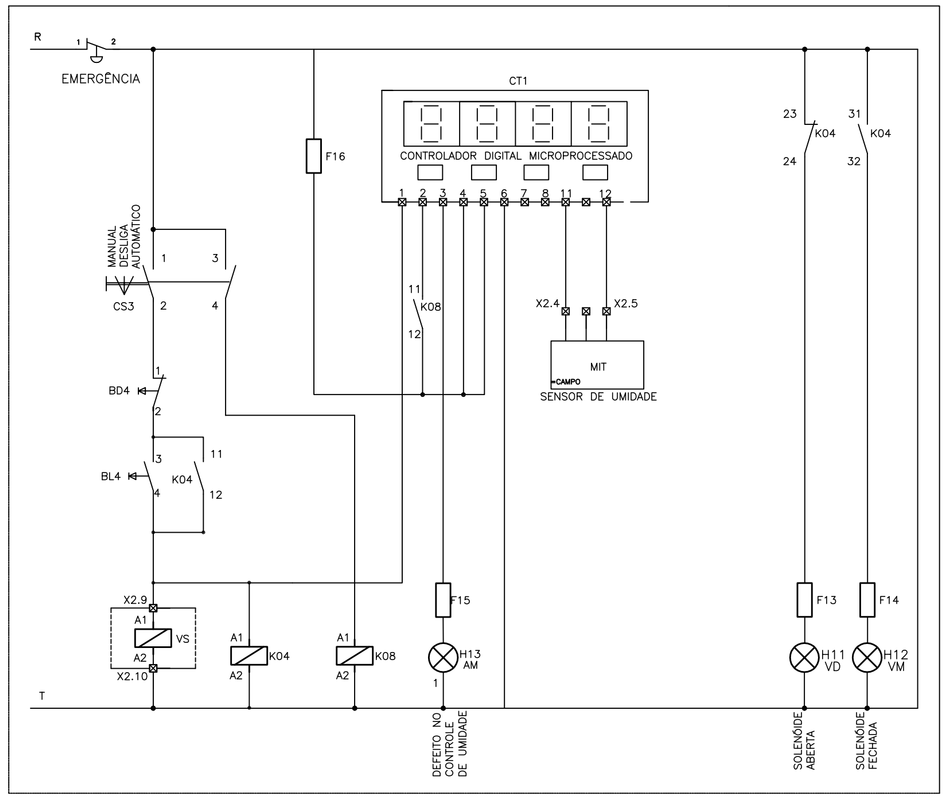


## RÉGUA DE BORNES

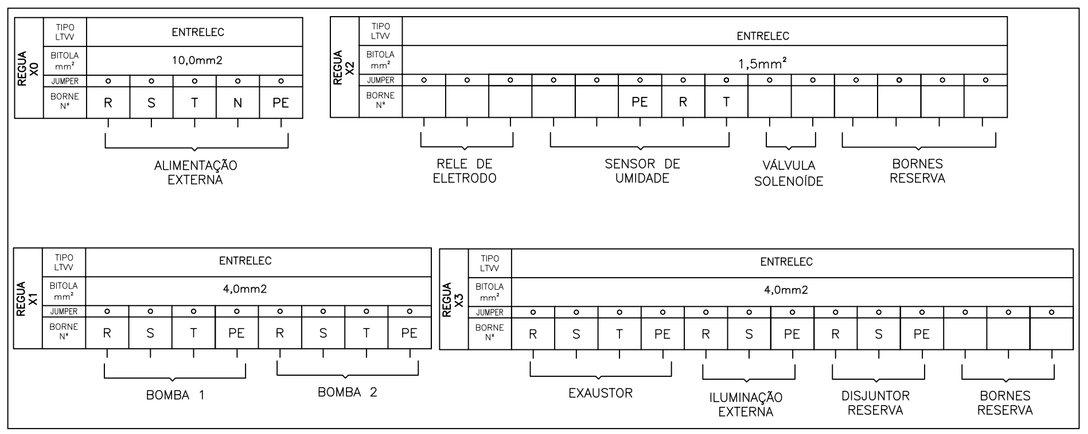


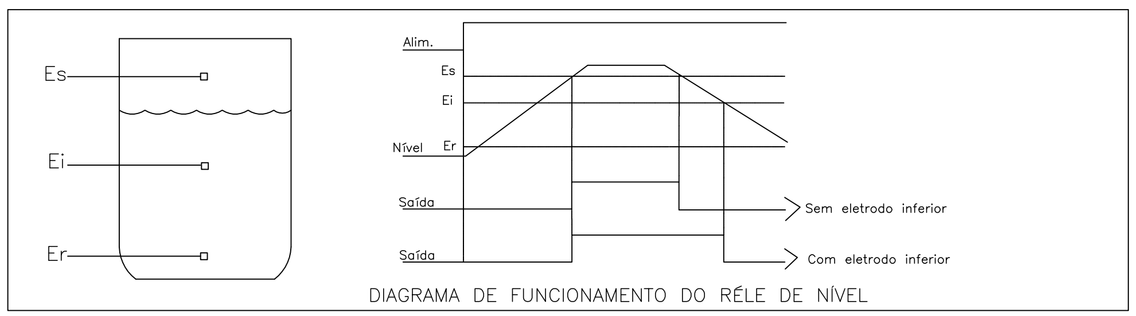


DIAGRAMA DE FUNCIONAMENTO DO RÉLE DE NÍVEL

ESTE DESENHO É PROPRIEDADE DA COMPANHIA ESPIRITO SANTENSE DE SANEAMENTO – CESAN E NÃO PODE SER COPIADO SEM SUA AUTORIZAÇÃO.

| NÚMEROS | TÍTULOS | Nº | LOCAL | DISCRIMINAÇÃO | DES. | DIV. | GER. | DATA |
|---|---|---|---|---|---|---|---|---|
| PRINCIPAIS DESENHOS DE REFERÊNCIA | | REVISÃO | | | | | | |

CANCELA E SUBSTITUI O DESENHO NÚMERO:

CANCELADO E SUBSTITUÍDO PELO DESENHO NÚMERO:

CENTRO DE DOCUMENTAÇÃO

RECEBIDO: __/__/__

Nº DOC.: _____ ASS.: _____

APROVAÇÃO CESAN:

ASS.: _____ MATR.: _____

UNID.: _____ DATA: __/__/__

ESTA APROVAÇÃO NÃO ISENTA A CONTRATADA DE SUAS RESPONSABILIDADES LEGAIS.

EMITENTE: **ENCIBRA S. A.** Estudos e Projetos de Engenharia

| PROJETADO: ANDRE MIRANDA DAHER | COORDENADOR: RENAN CARATTI ALVES |
|---|---|
| CREA: 16142/D REGIÃO: ES | CREA: 0601159690 REGIÃO: SP |
| DESENHO: ANDRE MIRANDA DAHER | Nº DES. PROJETISTA: 0913-B-SJ-ELT-DE-040 |
| DATA: 10/11/2010 | |

RESPONSÁVEL TÉCNICO: RENAN CARATI ALVES

CREA 0601159690 REGIÃO SP ART nº 20100005486 DATA 09/09/2009

| EMISSÃO CESAN | DATAS |
|---|---|
| PROJETADO: | |
| CREA: | |
| DESENHADO: | |
| VERIFICADO: ENG° NESTOR GORZA JR | |
| DIVISÃO: ENG° NESTOR GORZA JR | |
| GERÊNCIA: ENG° SANDRA SILY | |

CESAN

MUNICÍPIO: SÃO JOSE DO CALÇADO | DISTRITO: SEDE | BAIRRO:

NOME DO EMPREENDIMENTO: AMPLIAÇÃO E MELHORIA DO SISTEMA DE ESGOTAMENTO SANITÁRIO DE SÃO JOSE DO CALÇADO

TÍTULO: ESTAÇÃO ELEVATÓRIA DE ESGOTO BRUTO – EEEB–F
PROJETO ELÉTRICO
DIAGRAMA DE COMANDO E RÉGUA DE BORNES

| ESCALA: | FOLHA: | Nº CESAN | REV: |
|---|---|---|---|
| INDICADA | 05 / 07 | C–094–000–91–6–XX–0040 | 00 |