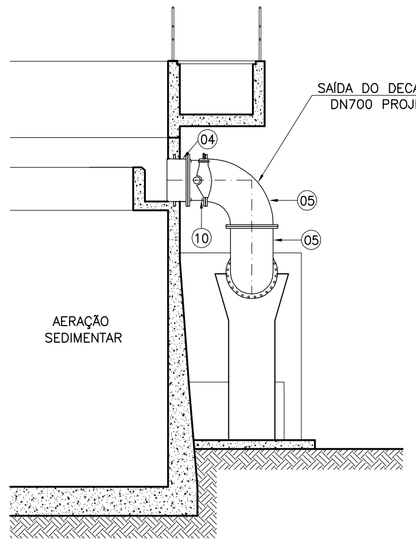

CORTE BB
ESCALA: 1/75

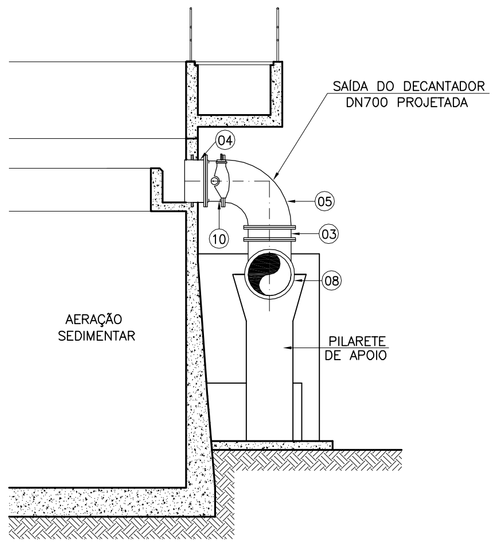

CORTE CC
ESCALA: 1/75

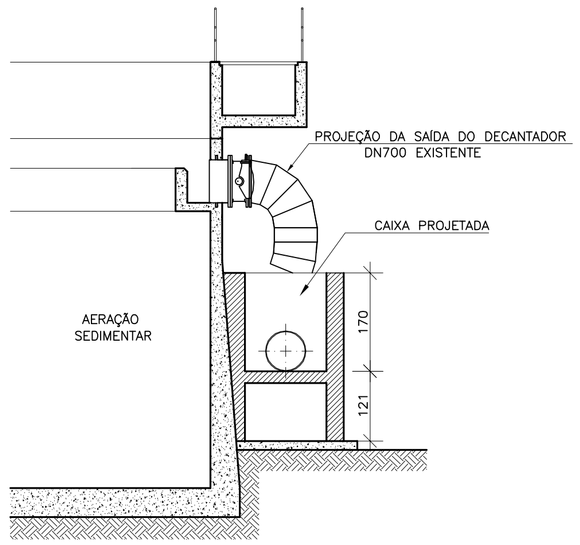

CORTE DD
ESCALA: 1/75

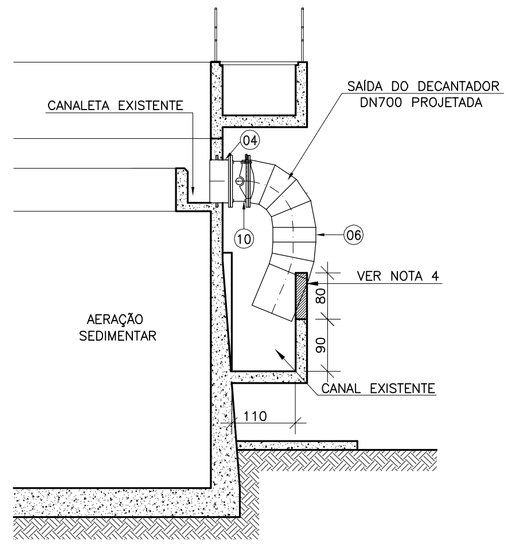

CORTE EE
ESCALA: 1/75

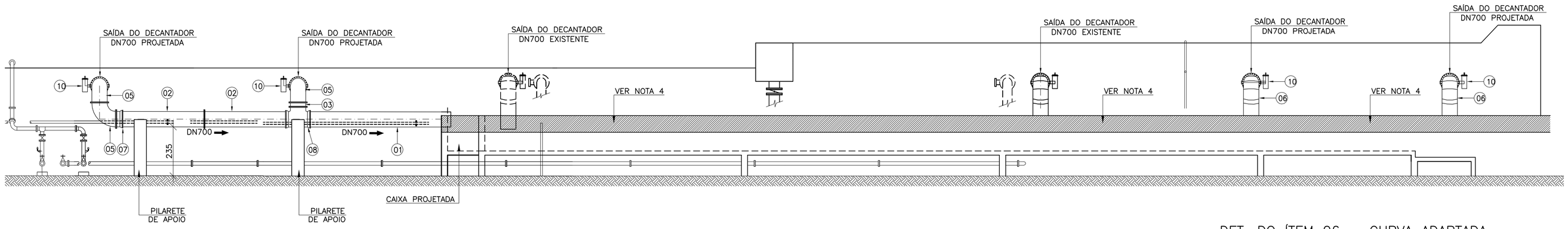

VISTA FRONTAL
ESCALA: 1/125

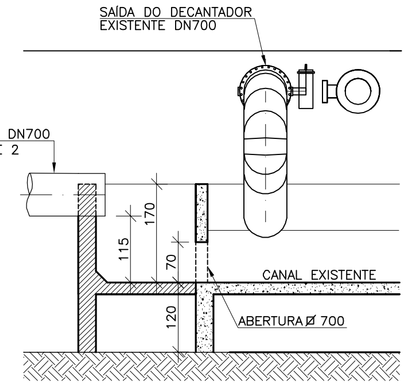

CORTE FF
ESCALA: 1/75

DET. DO ÍTEM 06 – CURVA ADAPTADA
ESCALA: 1/25

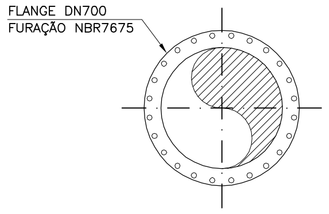

DET. FLANGE

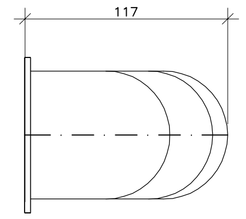

VISTA SUPERIOR

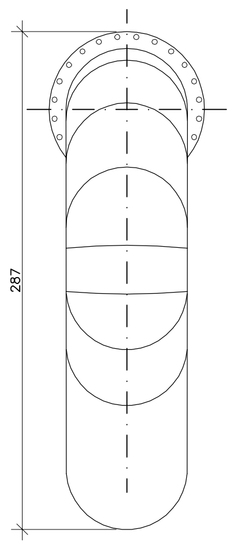

VISTA FRONTAL
SEM ESCALA

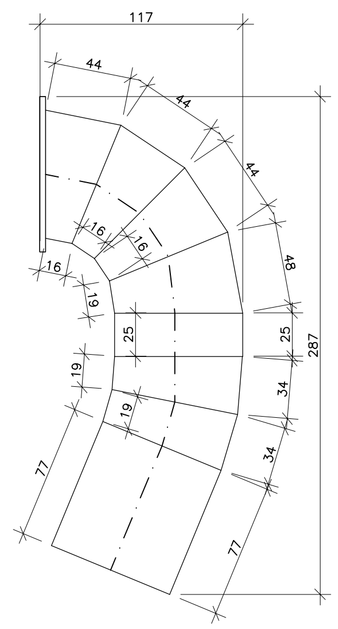

VISTA LATERAL
SEM ESCALA

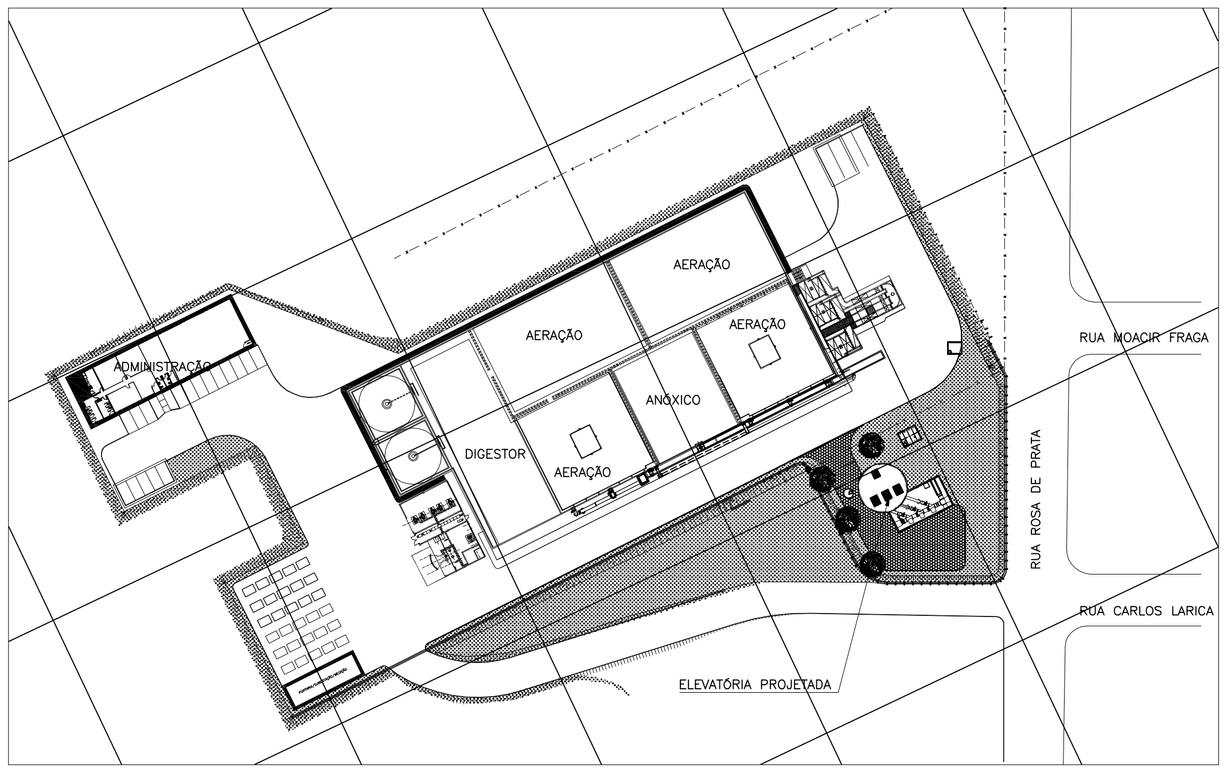

PLANTA BAIXA
ESCALA: 1/200

NOTAS PARA CONEXÕES EM AÇO CARBONO

1) AS JUNTAS DE FLANGES QUE TIVEREM DE SER ENTERRADAS DEVERÃO RECEBER PROTEÇÃO COM ESMALTE DE ALCATRÃO DE HULHA, E APÓS A SECAGEM, SER ENVOLVIDAS EM FOLHAS DE POLIETILENO DE ALTA DENSIDADE (LONAPLÁS OU SIMILAR). ESTE ENVOLTÓRIO DEVERÁ SER HERMÉTICAMENTE VEDADO COM FITA ADESIVA ANTI–CORROSÃO (3 M SCOTCHRAP OU SIMILAR);

2) AS PEÇAS EM AÇO CARBONO DEVERÃO SER FABRICADAS DE ACORDO COM ANORMA AWWA E DEVERÁ SER PREVISTO REFORÇOS CONFORME A REFERIDA NORMA. OS FLANGES DAS PEÇAS ESPECIAIS DEVERÃO ATENDER A NORMA NBR 7675–PN–16;

3) O REVESTIMENTO DAS PEÇAS DE AÇO CARBONO DEVERÃO ATENDER AS ESPECIFICAÇÕES TÉCNICAS PERTINENTES AO ASSUNTO. COMO REFERÊNCIA PODERÁ SER UTILIZADO A PADRONIZAÇÃO SABESP DE Nº 0100–400–E45, E46 ou E–47, CONFORME O LOCAL DE APLICAÇÃO DA PEÇA.

LEGENDA

- TUBULAÇÃO EXISTENTE
- TUBULAÇÃO PROJETADA
- ESTRUTURA PROJETADA

NOTAS

1. DIMENSÕES EM CENTÍMETROS E DIÂMETROS EM MILÍMETROS;
2. A LISTA DE MATERIAIS ESTÁ NA PRANCHA 01/02;
3. OS TUBOS E CONEXÕES DEVERÃO VIR COM SEUS RESPECTIVOS ACESSÓRIOS.
4. ELEVAR A PAREDE DO CANAL EXISTENTE MAIS 80 CENTÍMETROS.

4. ELEVAR A PAREDE DO CANAL EXISTENTE MAIS 80 CENTÍMETROS.

ESTE DESENHO É PROPRIEDADE DA COMPANHIA ESPÍRITO SANTENSE DE SANEAMENTO – CESAN E NÃO PODE SER COPIADO SEM SUA AUTORIZAÇÃO.

NÚMEROS	TÍTULOS
B–050–000–92–4–XX–0002	INTERLIGAÇÃO DAS UNIDADES REFORÇO DOS FUROS – PROJETO ESTRUTURAL
PRINCIPAIS DESENHOS DE REFERÊNCIA	

Nº	LOCAL	DISCRIMINAÇÃO	DES.	DIV.	GER.	DATA
00	GANEM	EMISSÃO INICIAL	CRISTINA	–	–	20.12.13

REVISÃO

CANCELA E SUBSTITUI O DESENHO NÚMERO:

CANCELADO E SUBSTITUÍDO PELO DESENHO NÚMERO:

CENTRO DE DOCUMENTAÇÃO
RECEBIDO: __/__/__
Nº DOC.: _____ ASS.: _____
APROVAÇÃO CESAN:
ASS.: _____ MATR.: _____
UNID.: _____ DATA: __/__/__
ESTA APROVAÇÃO NÃO ISENTA A CONTRATADA DE SUAS RESPONSABILIDADES LEGAIS.

EMITENTE: GANEM Engenharia Ltda

PROJETADO:	COORDENADOR:
JULIO CESAR ALI GANEM	JULIO CESAR ALI GANEM
CREA: 24918/D REGIÃO: MG	CREA: 24918/D REGIÃO: MG
DESENHO: CRISTINA	Nº DES. PROJETISTA:
DATA: DEZ/13	

RESPONSÁVEL TÉCNICO: JULIO CESAR ALI GANEM
CREA: 24918/D REGIÃO: MG ART Nº: _____ DATA: _____

EMISSÃO CESAN	DATAS
PROJETADO:	
CREA:	
DESENHADO:	
VERIFICADO:	
DIVISÃO: M–DOE JULIANE GIACOMIN BOF OVANI	
GERÊNCIA: M–GCT LUIZ CLAUDIO V. RODRIGUES	

CESAN

MUNICÍPIO: VILA VELHA | DISTRITO: SEDE | BAIRRO: ARAÇAS

NOME DO EMPREENDIMENTO: SISTEMA DE ESGOTAMENTO SANITÁRIO DA GRANDE VITÓRIA

TÍTULO: AMPLIAÇÃO DA ESTAÇÃO DE TRATAMENTO DE ESGOTO ARAÇAS
INTERLIGAÇÃO DAS UNIDADES EXISTENTE E PROJETADA
PROJETO HIDRÁULICO
CORTES BB, CC, DD, EE, FF E PLANTA DE SITUAÇÃO

ESCALA:	FOLHA:	Nº CESAN	REV:
INDICADA	02/02	B–050–000–92–5–XX–0002	00