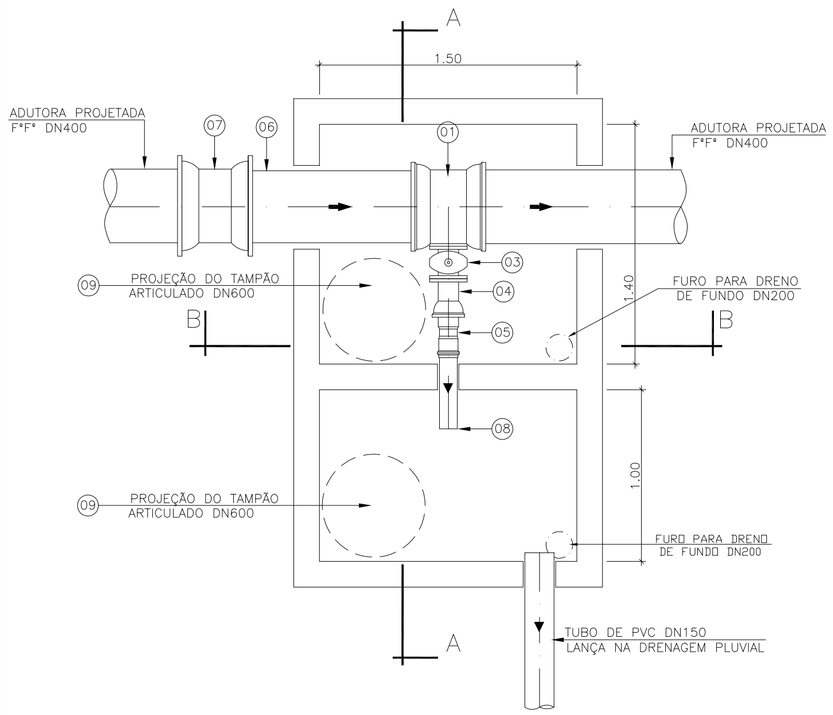


DET. DESCARGAS 01,02 E 03

ESCALA: 1/25

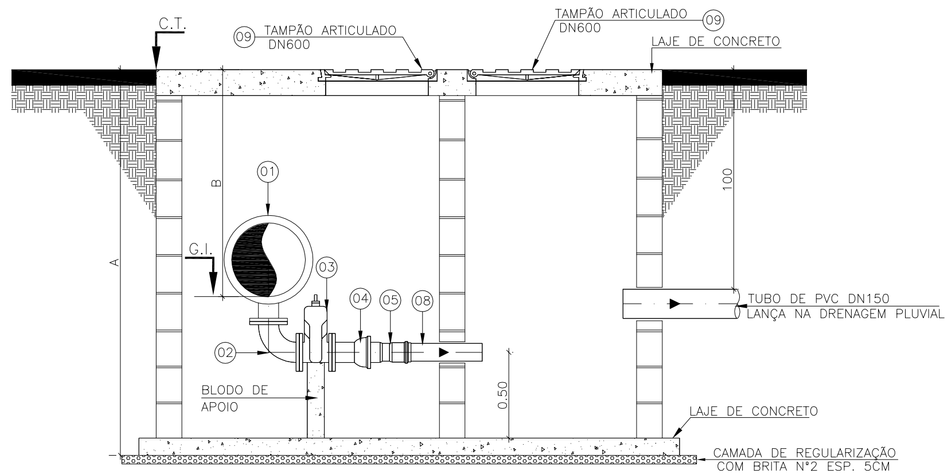


CORTE AA

ESCALA: 1/25

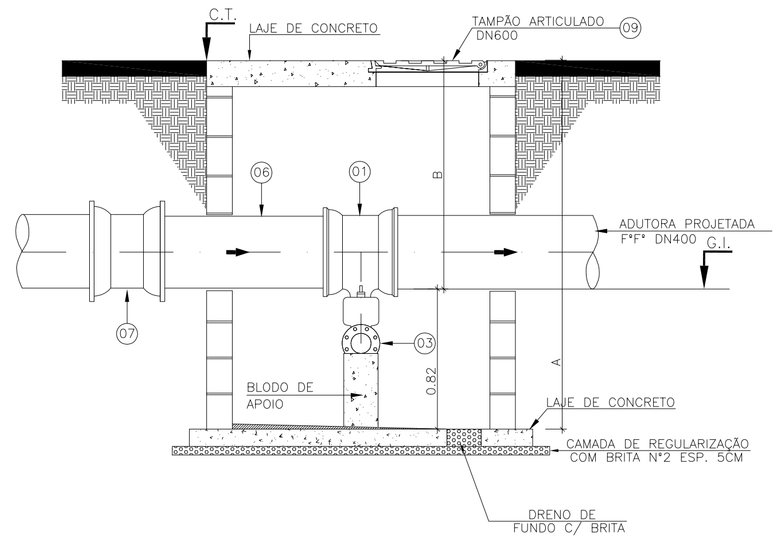


CORTE BB

ESCALA: 1/25

LISTA DE MATERIAIS – DESCARGAS 01,02 E 03

| ÍTEM | DESCRIÇÃO | MATERIAL | DIÂMETRO | QUANTIDADE | UNIDADE |
|---|---|---|---|---|---|
| 01 | TÊ REDUÇÃO JE BBF PN10 | F*F* | 400X100 | 03 | PÇ |
| 02 | CURVA FLANGEADA PN10 | F*F* | 100 | 03 | PÇ |
| 03 | REGISTRO FLANGEADO COM CUNHA DE BORRACHA PN10 | F*F* | 100 | 03 | PÇ |
| 04 | EXTREMIDADE FLANGE BOLSA JE PN10 | F*F* | 100 | 03 | PÇ |
| 05 | ADAPTADOR PONTA FERRO FUNDIDO BOLSA PVC | PVC | 100 | 03 | PÇ |
| 06 | TUBO CILINDRÍCO L=1,00m | F*F* | 400 | 3 | PÇ |
| 07 | LUVA DE CORRER JUNTA MECÂNICA PN10 | F*F* | 400 | 3 | PÇ |
| 08 | TUBO PVC L=0,50m | PVC | 100 | 3 | PÇ |
| 09 | TAMPÃO ARTICULADO | F*F* | 600 | 6 | PÇ |
| | ANEL DE BORRACHA PARA FLANGE PN10 | BORRACHA | 100 | 9 | PÇ |
| | ANEL DE BORRACHA PARA JUNTA ELÁSTICA | BORRACHA | 400 | 6 | PÇ |
| | ANEL DE BORRACHA PARA JUNTA ELÁSTICA | BORRACHA | 100 | 3 | PÇ |
| | PARAFUSOS PARA FLANGE COM PORCA E ARRUELA | AÇO CARB. | 16X80 | 72 | PÇ |
| | ANEL DE BORRACHA PARA JUNTA ELÁSTICA | BORRACHA | 400 | 6 | PÇ |

TABELA DE DESCARGAS

| DESCARGA/DN | ESTACA | C.T. | G.I. | A | B |
|---|---|---|---|---|---|
| 01/DN100 | 17,00 | 25,72 | 24.39 | 2,25 | 1,33 |
| 02/DN100 | 47,00 | 16,00 | 14,40 | 2,52 | 1,60 |
| 03/DN100 | 74,00 | 33,40 | 32,07 | 2,25 | 1,33 |

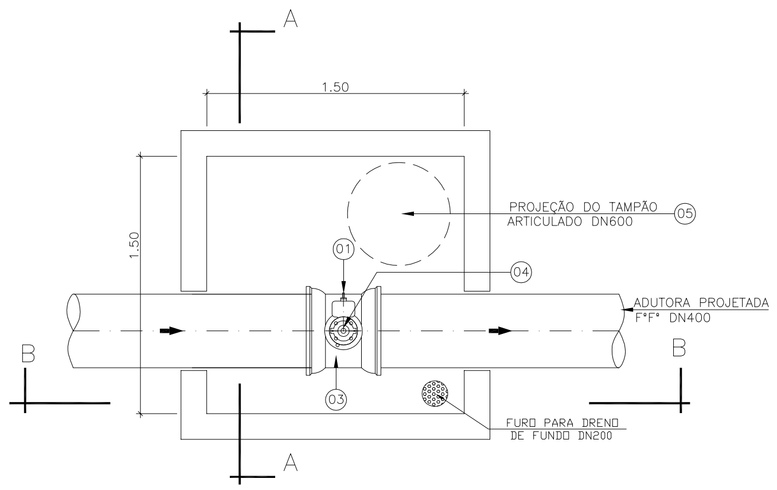


DET. VENTOSAS 01 E 02

ESCALA: 1/25

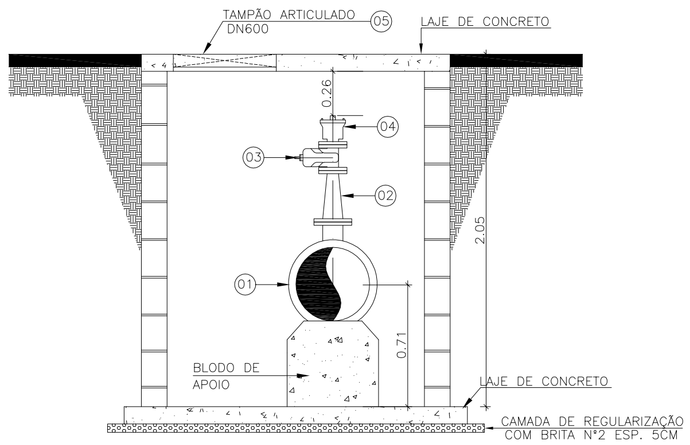


CORTE AA

ESCALA: 1/25

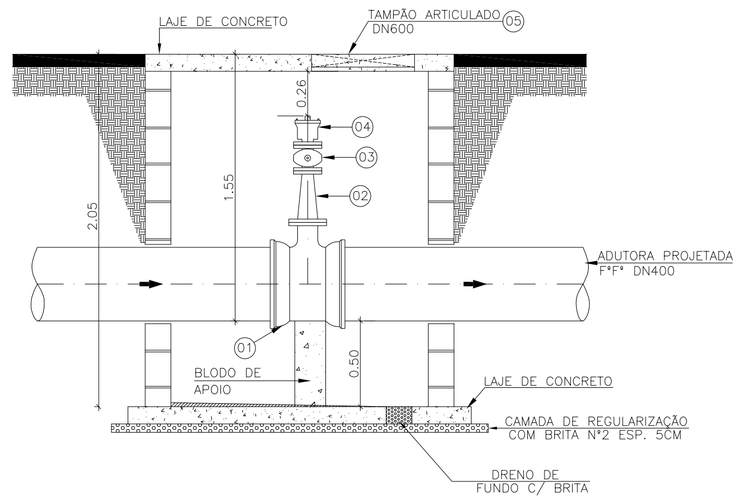


CORTE BB

ESCALA: 1/25

LISTA DE MATERIAIS – VENTOSAS 01 E 02

| ÍTEM | DESCRIÇÃO | MATERIAL | DIÂMETRO | QUANTIDADE | UNIDADE |
|---|---|---|---|---|---|
| 01 | TÊ REDUÇÃO JE BBF PN10 | F*F* | 400X100 | 02 | PÇ |
| 02 | REDUÇÃO FLANGEADA PN10 | F*F* | 100X80 | 02 | PÇ |
| 03 | REGISTRO FLANGEADO COM CUNHA DE BORRACHA CORPO CURTO PN10 | F*F* | 75 | 02 | PÇ |
| 04 | VENTOSA SIMPLES FLANGEADA PN10 | F*F* | 80 | 02 | PÇ |
| 05 | TAMPÃO ARTICULADO | F*F* | 600 | 02 | PÇ |
| | ARRUELA DE BORRACHA PARA FLANGE PN10 | BORRACHA | 100 | 2 | PÇ |
| | ANEL DE BORRACHA PARA FLANGE PN10 | BORRACHA | 50 | 4 | PÇ |
| | ANEL DE BORACHA PARA JUNTA ELÁSTICA | BORRACHA | 400 | 4 | PÇ |
| | PARAFUSOS PARA FLANGE COM PORCA E ARRUELA | AÇO CARB. | 16X80 | 32 | PÇ |

ESTE DESENHO É PROPRIEDADE DA COMPANHIA ESPIRITO SANTENSE DE SANEAMENTO – CESAN E NÃO PODE SER COPIADO SEM SUA AUTORIZAÇÃO.

| NÚMEROS | TÍTULOS |
|---|---|
| PRINCIPAIS DESENHOS DE REFERÊNCIA | |

| Nº | LOCAL | DISCRIMINAÇÃO | DES. | DIV. | GER. | DATA |
|---|---|---|---|---|---|---|
| 01 | GANEM | REVISÃO GERAL | JAQUIELE | O-DSG | O-GES | 08/11/10 |

REVISÃO

CANCELA E SUBSTITUI O DESENHO NÚMERO:

CANCELADO E SUBSTITUÍDO PELO DESENHO NÚMERO:

CENTRO DE DOCUMENTAÇÃO

RECEBIDO: / /

Nº DOC.: ASS.:

APROVAÇÃO CESAN:

ASS.: MATR.:

UNID.: DATA: / /

ESTA APROVAÇÃO NÃO ISENTA A CONTRATADA DE SUAS RESPONSABILIDADES LEGAIS.

EMITENTE: GANEM Engenharia Ltda

PROJETADO: ANA CLAUDIA JACOB

COORDENADOR: JULIO CESAR ALI GANEM

CREA: 6668/D REGIÃO: ES

CREA: 24918/D REGIÃO: MG

DESENHO: THIAGO BARRETO

Nº DES. PROJETISTA:

DATA: FEV/10

RESPONSÁVEL TÉCNICO: JULIO CESAR ALI GANEM

CREA: 24918/D REGIÃO: MG ART Nº: DATA:

| EMISSÃO CESAN | DATAS |
|---|---|
| PROJETADO: | |
| CREA: | |
| DESENHADO: | |
| VERIFICADO: | |
| DIVISÃO: ENGª LUCIANA CALLEGARI SPAVIER | |
| GERÊNCIA: ENGª Mª DA GLÓRIA BYRRO AUBIN | |

CESAN

MUNICÍPIO: SERRA | DISTRITO: DIVERSOS | BAIRRO: DIVERSOS

NOME DO EMPREENDIMENTO:

TÍTULO: ANÁLISE OPERACIONAL DO SISTEMA
SISTEMA PLANALTO–SETOR NOVA CARAPINA
ADUTORA DE ÁGUA TRATADA (ANO 2015)
DETALHES DE VENTOSAS E DESCARGAS E LISTAS DE MATERIAIS

ESCALA: INDICADA | FOLHA: 05/05 | Nº CESAN A-035-000-50-5-XX-0489 | REV: 01