CONFIGURAÇÃO DE PENAS P/ PLOTAGEM

COR		ESP.
1	07	0,1
2	07	0,2
3	07	0,3
4	07	0,4
5	07	0,5
6	07	0,6
7	07	0,25
8	07	0,09
9	07	0,15
140	140	0,15
162	162	0,15

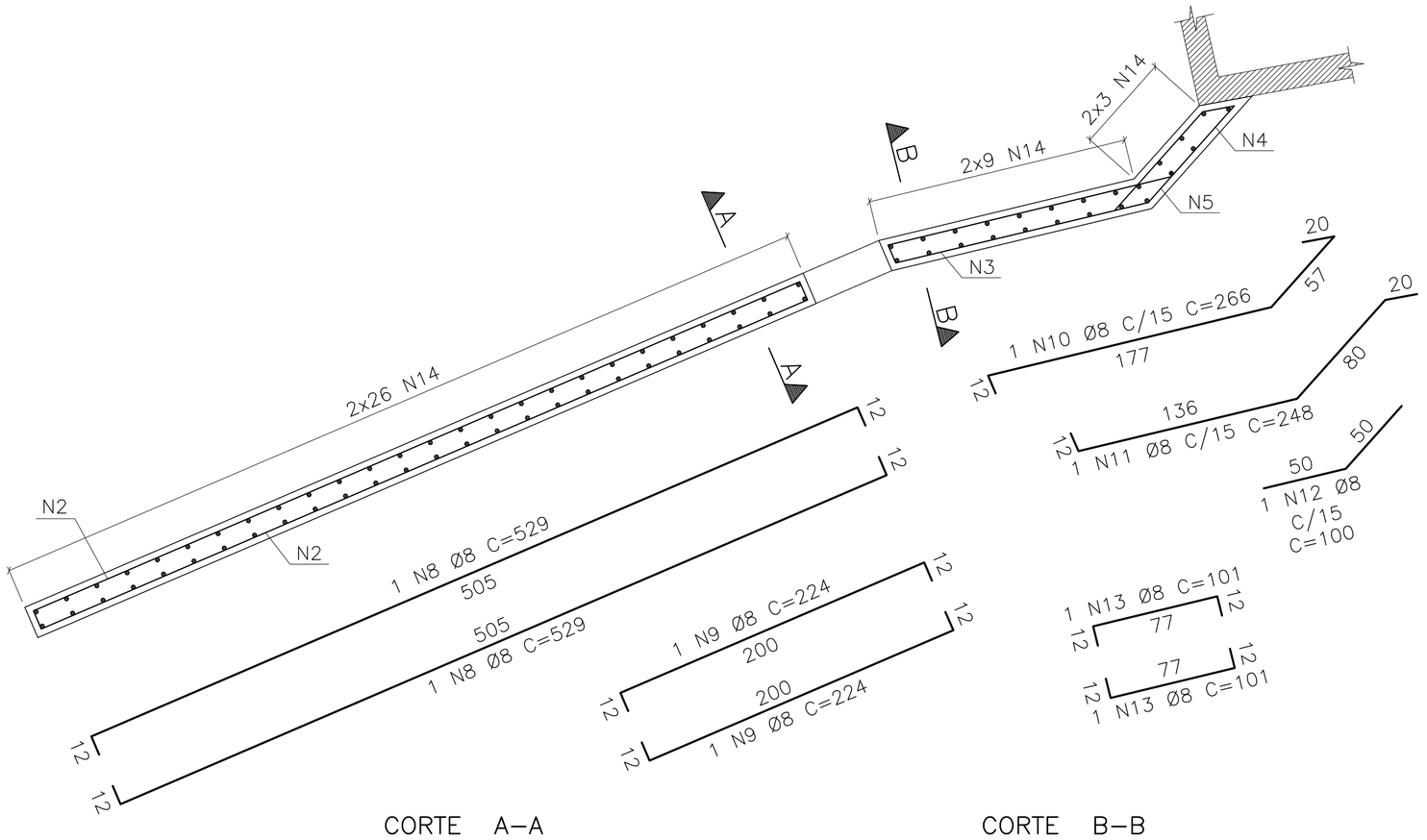

CORTE A–A

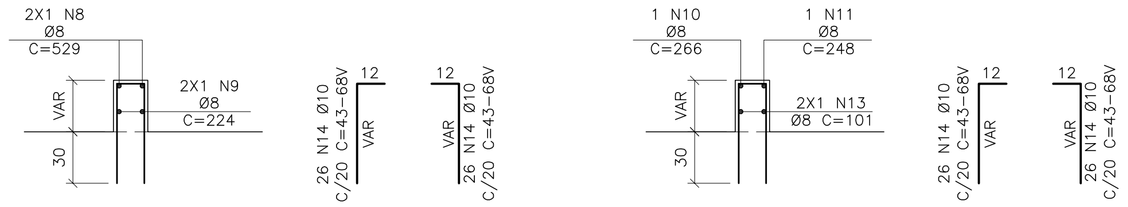

ELEVAÇÃO

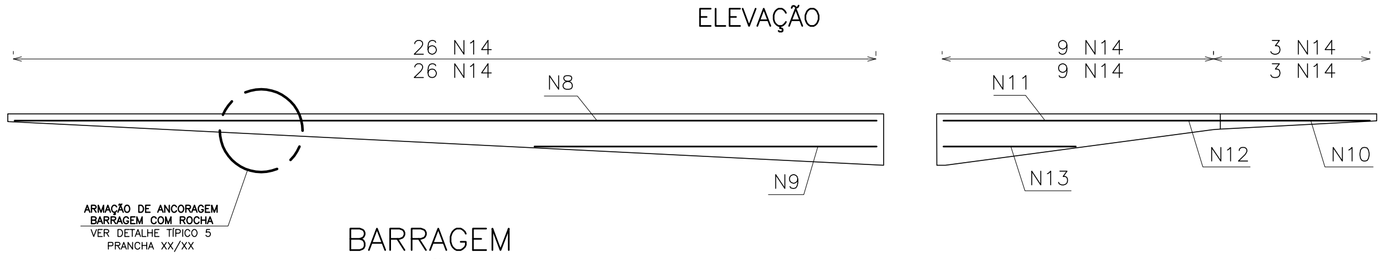

BARRAGEM
ARMAÇÃO
ESC.: 1/25

CONVENÇÃO

EXISTENTE

PROJETADO

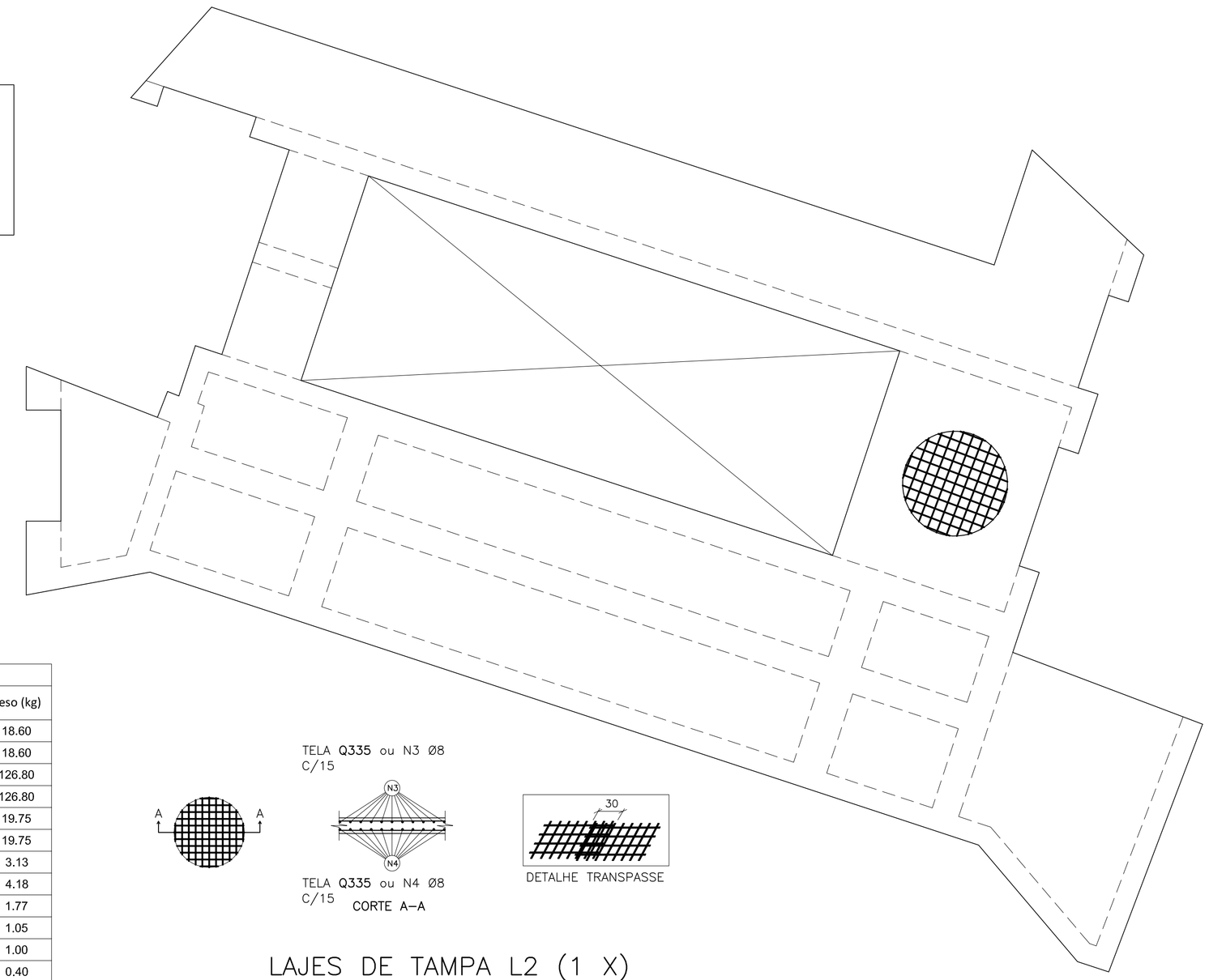

LAJES DE TAMPA L2 (1 X)
ARMAÇÃO EM MALHA
ESC.: 1/25

QUADRO DE AÇO					
	Quant.	Ø	Comp.(m)	Total (m)	Peso (kg)
N1	-	8.0	-	47.00	18.60
N2	-	8.0	-	47.00	18.60
N3	-	8.0	-	321.00	126.80
N4	-	8.0	-	321.00	126.80
N5	-	8.0	-	50.00	19.75
N6	-	8.0	-	50.00	19.75
N7	2	10.0	2.54	5.08	3.13
N8	2	8.0	5.29	10.58	4.18
N9	2	8.0	2.24	4.48	1.77
N10	1	8.0	2.66	2.66	1.05
N11	1	8.0	2.48	2.48	1.00
N12	1	8.0	1.00	1.00	0.40
N13	2	8.0	1.01	2.02	0.80
N14	76	8.0	-	42.60	16.80

TOTAL			
Bitola		Comprimento (m)	Peso (kg)
Ø (mm)	8.0	901.40	356.10
Ø (mm)	10.0	5.08	3.13
TOTAL		906.48	359.30

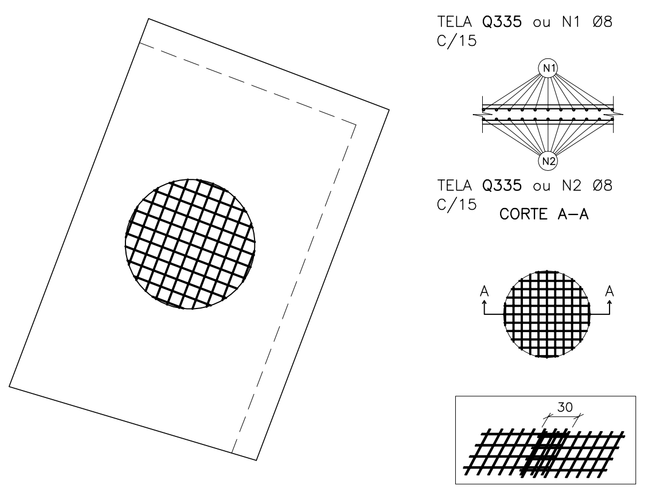

LAJE DE FUNDO L1 (1 X)
ARMAÇÃO EM MALHA
ESC.: 1/25

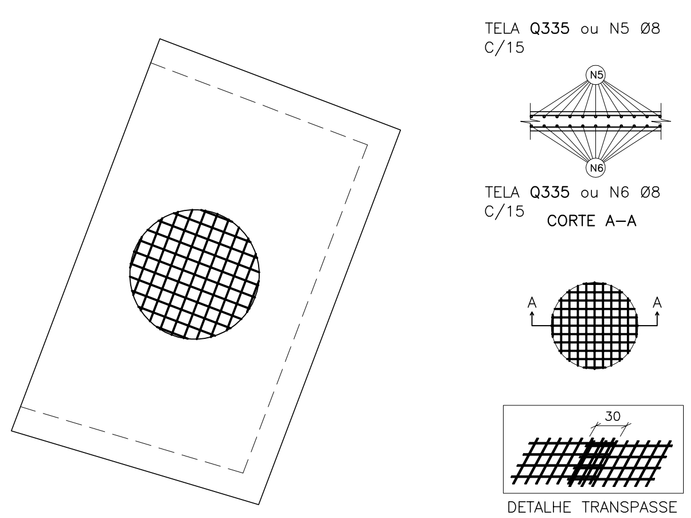

LAJE DE TAMPA L3 (1 X)
ARMAÇÃO EM MALHA
ESC.: 1/25

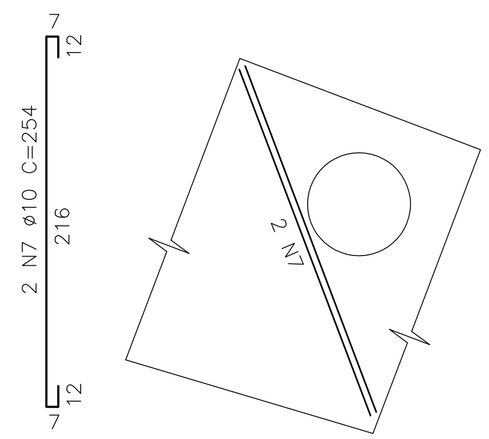

REFORÇO DE ABERTURA
TAMPA – LAJE L3
ESC.: 1/25

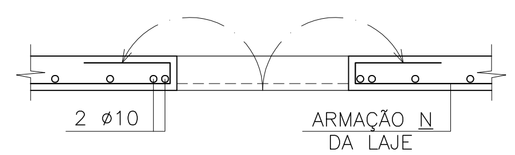

CORTE TÍPICO
ESC.: 1/25

NOTAS

1 – CORTAR AS BARRAS N NO MEIO DOS FUROS E DOBRÁ–LAS PARA TRÁS

	NOTAS:	
1	Aplicar sobre superfície horizontal do concreto fresco (Tampa/Fundo), película química para impedir exudação da água de amassamento.	
2	Iniciar aspersão de neblina d'água sobre superfície horizontal do concreto 45 minutos após o fim da concretagem.	
3	Proteger superfície horizontal do concreto em cura com manta hidratada.	
4	Cotas e dimensões em centímetros / elevações em metros.	
5	Aço CA-50 (Fyk = 500 MPa) e CA-60 (Fyk = 600 MPa)	
6	Cobrimento das armaduras: 04 cm	
7	Características do concreto:	
	ELEMENTOS ESTRUTURAIS EM GERAL	
	RESISTÊNCA CARACTERISTICA (Fck) MÍNIMA	30 MPa
	MODULO DE DEFORMAÇÃO TANGENTE INICIAL MÍNIMA	31 GPa
	CONSUMO MÍNIMO DE CIMENTO	> 320 kg/m3
	FATOR ÁGUA/CIMENTO MÁXIMO	< 0,55
8	Confirmar as medidas no local.	
9	Deverão ser tomadas precauções especiais quanto à cura do concreto mantendo a superfície do mesmo úmida e protegida da ação direta dos raios solares.	
10	A execução da estrutura é de responsabilidade da empresa construtora, e deverá contar com a consultoria de um tecnologista de materiais. O engenheiro responsável deverá obedecer as recomendações da NBR-14931 (Execução de estruturas de concreto).	
11	Antes da concretagem observar projetos hidráulicos e elétricos.	
12	Garantir pressão admissível no terreno de fundação maior ou igual a 02 Kgf/cm2.	
13	Para detalhe típico 3 - ligação paredes a construir com lajes existentes, ver prancha 0876.DS.046.C.0038	
14	Para detalhe típico 5 - ancoragem barragem com rocha, ver prancha 0876.DS.046.C.0038	

ESTE DESENHO É PROPRIEDADE DA COMPANHIA ESPIRITO SANTENSE DE SANEAMENTO – CESAN E NÃO PODE SER CÓPIADO SEM SUA AUTORIZAÇÃO.

NÚMEROS	TÍTULOS
PRINCIPAIS DESENHOS DE REFERÊNCIA	

Nº	LOCAL	DISCRIMINAÇÃO	DES.	DIV.	GER.	DATA
REVISÃO						

CANCELA E SUBSTITUI O DESENHO NÚMERO:

CANCELADO E SUBSTITUÍDO PELO DESENHO NÚMERO:

CENTRO DE DOCUMENTAÇÃO

RECEBIDO: __/__/__

Nº DOC.: _____ ASS.: _____

APROVAÇÃO CESAN:

ASS.: _____ MATR.: _____

UNID.: _____ DATA: __/__/__

ESTA APROVAÇÃO NÃO ISENTA A CONTRATADA DE SUAS RESPONSABILIDADES LEGAIS.

EMITENTE: Etep Consultoria, Gerenciamento e Serviços

PROJETADO:	COORDENADOR:
ARTUR AUGUSTO OLIVEIRA NEVES	ARTUR AUGUSTO OLIVEIRA NEVES
CREA: 045302/D REGIÃO: RJ	CREA: 045302/D REGIÃO: RJ
DESENHO: FELIPE RODNISTZKY	Nº DES. PROJETISTA: 0876.DS.046.C.0033/00
DATA: 13 / 07 /2012	

RESPONSÁVEL TÉCNICO: ENGº ARTUR AUGUSTO OLIVEIRA NEVES
CREA: 045302/D REGIÃO: RJ ART Nº:082011002094 DATA: 22/02/2011

EMISSÃO CESAN	DATAS
PROJETADO:	
CREA:	
DESENHADO:	
VERIFICADO: ENGº PIERRE PARMENTIER ROSSELLI	
DIVISÃO: ENGº NESTOR GORZA JUNIOR	
GERÊNCIA: ENGº DOUGLAS OLIVEIRA COUZI	

CESAN

MUNICÍPIO: STA MARIA JETIBÁ | DISTRITO: – | BAIRRO: –

NOME DO EMPREENDIMENTO: AMPLIAÇÃO DO SISTEMA DE ABASTECIMENTO DE ÁGUA DE SANTA MARIA DE JETIBÁ

TÍTULO: CAPTAÇÃO
PROJETO ESTRUTURAL
ARMAÇÃO DE TAMPAS E FUNDO, REFORÇO DE ABERTURA E ARMAÇÃO DA BARRAGEM

ESCALA:	FOLHA:	Nº CESAN	REV:
1:25	33/40	B–055–000–10–4–XX–0002	00