CONFIGURAÇÃO DE PENAS P/ PLOTAGEM

COR		ESP.
1	07	0,1
2	07	0,2
3	07	0,3
4	07	0,4
5	07	0,5
6	07	0,6
7	07	0,25
8	07	0,09
9	07	0,15
140	140	0,15
162	162	0,15

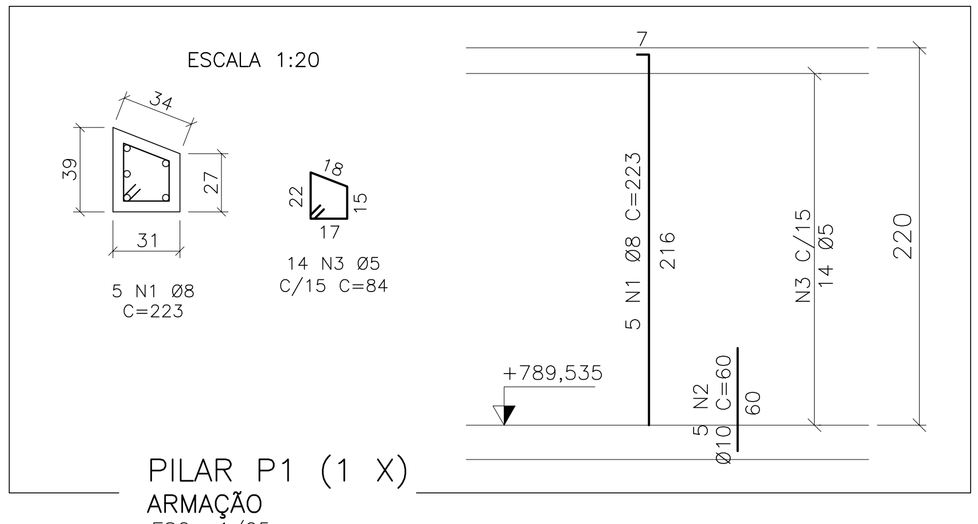

PILAR P1 (1 X)
ARMAÇÃO
ESC.: 1/25

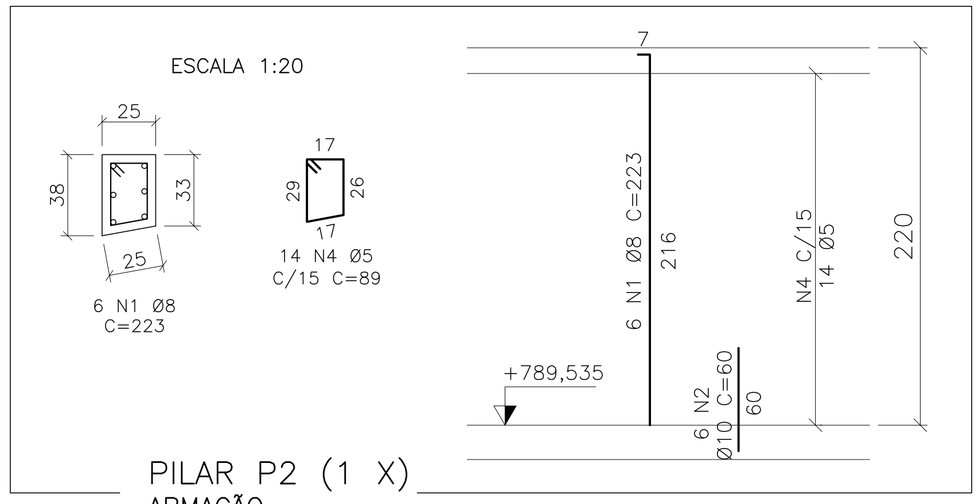

PILAR P2 (1 X)
ARMAÇÃO
ESC.: 1/25

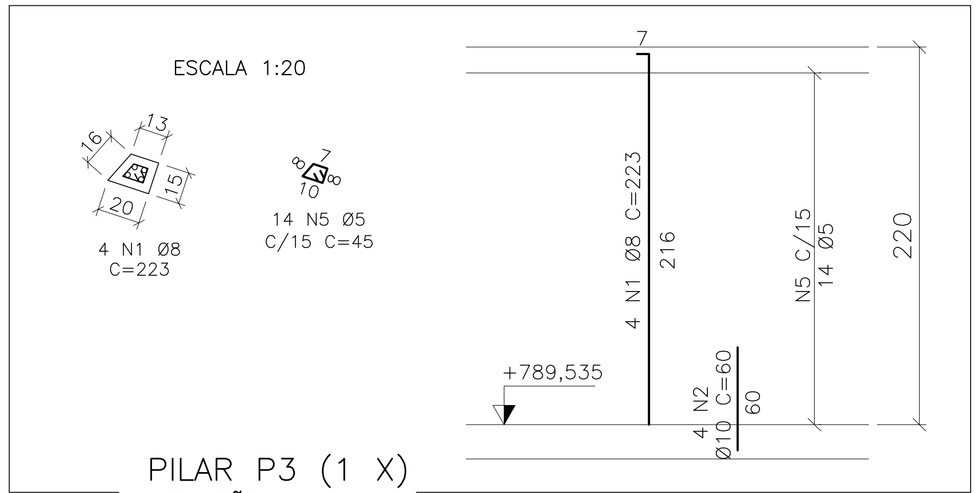

PILAR P3 (1 X)
ARMAÇÃO
ESC.: 1/25

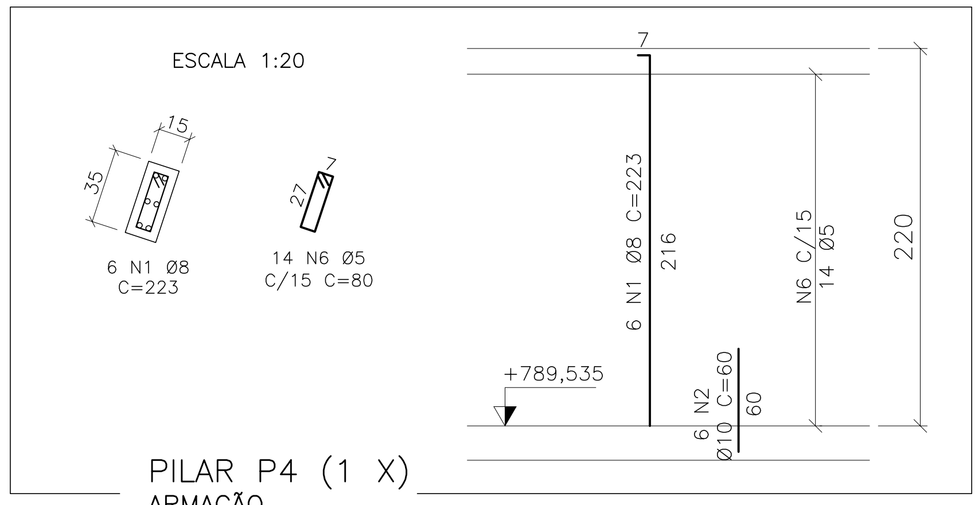

PILAR P4 (1 X)
ARMAÇÃO
ESC.: 1/25

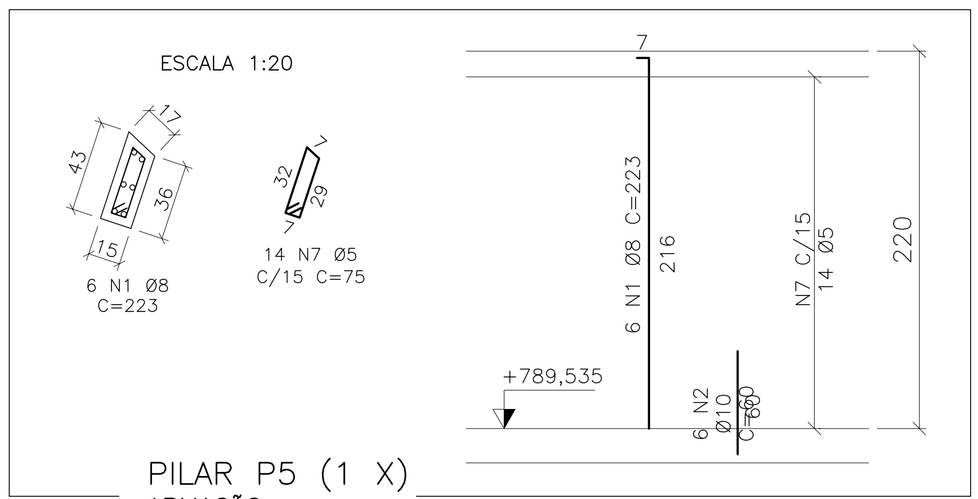

PILAR P5 (1 X)
ARMAÇÃO
ESC.: 1/25

ARMAÇÃO DE PAREDES
PLANTA ESQUEMÁTICA 4
ESC.: 1/50

CONVENÇÃO

EXISTENTE

PROJETADO

QUADRO DE AÇO					
	Quant.	Ø	Comp.(m)	Total (m)	Peso (kg)
N1	27	8.0	2.23	60.21	23.78
N2	27	10.0	0.60	16.20	6.40
N3	14	5.0	0.84	11.76	1.81
N4	14	5.0	0.89	12.46	1.92
N5	14	5.0	0.45	6.30	0.98
N6	14	5.0	0.80	11.20	1.72
N7	14	5.0	0.75	10.50	1.62
TOTAL					
Bitola		Comprimento (m)			Peso (kg)
Ø (mm)	5.0	52.22			20.67
Ø (mm)	8.0	60.21			23.78
Ø (mm)	10.0	16.20			6.40
TOTAL		128.63			50.85

	NOTAS:	
1	Aplicar sobre superfície horizontal do concreto fresco (Tampa/Fundo), película química para impedir exudação da água de amassamento.	
2	Iniciar aspersão de neblina d'água sobre superfície horizontal do concreto 45 minutos após o fim da concretagem.	
3	Proteger superfície horizontal do concreto em cura com manta hidratada.	
4	Cotas e dimensões em centímetros / elevações em metros.	
5	Aço CA-50 (Fyk = 500 MPa) e CA-60 (Fyk = 600 MPa)	
6	Cobrimento das armaduras: 04 cm	
7	Características do concreto:	
	ELEMENTOS ESTRUTURAIS EM GERAL	
	RESISTÊNCA CARACTERISTICA (Fck) MÍNIMA	30 MPa
	MODULO DE DEFORMAÇÃO TANGENTE INICIAL MÍNIMA	31 GPa
	CONSUMO MÍNIMO DE CIMENTO	> 320 kg/m3
	FATOR ÁGUA/CIMENTO MÁXIMO	< 0,55
8	Confirmar as medidas no local.	
9	Deverão ser tomadas precauções especiais quanto à cura do concreto mantendo a superfície do mesmo úmida e protegida da ação direta dos raios solares.	
10	A execução da estrutura é de responsabilidade da empresa construtora, e deverá contar com a consultoria de um tecnologista de materiais. O engenheiro responsável deverá obedecer as recomendações da NBR-14931 (Execução de estruturas de concreto).	
11	Antes da concretagem observar projetos hidráulicos e elétricos.	
12	Garantir pressão admissível no terreno de fundação maior ou igual a 02 Kgf/cm2.	
13	Para detalhe típico 2 - ligação pilares a construir com paredes existentes, ver prancha 0876.DS.046.C.0038	
14	Para detalhe típico 6 - ligação pilares a construir com lajes existentes, ver prancha 0876.DS.046.C.0038	

ESTE DESENHO É PROPRIEDADE DA COMPANHIA ESPÍRITO SANTENSE DE SANEAMENTO – CESAN E NÃO PODE SER COPIADO SEM SUA AUTORIZAÇÃO.

NÚMEROS	TÍTULOS
PRINCIPAIS DESENHOS DE REFERÊNCIA	

Nº	LOCAL	DISCRIMINAÇÃO	DES.	DIV.	GER.	DATA
REVISÃO						

CANCELA E SUBSTITUI O DESENHO NÚMERO:

CANCELADO E SUBSTITUÍDO PELO DESENHO NÚMERO:

CENTRO DE DOCUMENTAÇÃO

RECEBIDO: __/__/__

Nº DOC.: _____ ASS.: _____

APROVAÇÃO CESAN:

ASS.: _____ MATR.: _____

UNID.: _____ DATA: __/__/__

ESTA APROVAÇÃO NÃO ISENTA A CONTRATADA DE SUAS RESPONSABILIDADES LEGAIS.

EMITENTE: Etep Consultoria, Gerenciamento e Serviços

PROJETADO:	COORDENADOR:
ARTUR AUGUSTO OLIVEIRA NEVES	ARTUR AUGUSTO OLIVEIRA NEVES
CREA: 045302/D REGIÃO: RJ	CREA: 045302/D REGIÃO: RJ
DESENHO: FELIPE RODNISTZKY	Nº DES. PROJETISTA:
DATA: 13 / 07 /2012	0876.DS.046.C.0037/00

RESPONSÁVEL TÉCNICO: ENG° ARTUR AUGUSTO OLIVEIRA NEVES

CREA: 045302/D REGIÃO: RJ ART Nº:082011002094 DATA: 22/02/2011

EMISSÃO CESAN	DATAS
PROJETADO:	
CREA:	
DESENHADO:	
VERIFICADO: ENG° PIERRE PARMENTIER ROSSELLI	
DIVISÃO: ENG° NESTOR GORZA JUNIOR	
GERÊNCIA: ENG° POURCAS OLIVEIRA COUZI	

CESAN

MUNICÍPIO: STA MARIA JETIBÁ | DISTRITO: – | BAIRRO: –

NOME DO EMPREENDIMENTO: AMPLIAÇÃO DO SISTEMA DE ABASTECIMENTO DE ÁGUA DE SANTA MARIA DE JETIBÁ

TÍTULO: CAPTAÇÃO

PROJETO ESTRUTURAL

ARMAÇÃO DE PILARES, PLANTA ESQUEMÁTICA 4, E DETALHE TÍPICO DE LIGAÇÃO

ESCALA:	FOLHA:	Nº CESAN	REV:
INDICADA	37/40	B–055–000–10–4–XX–0006	00