CONFIGURAÇÃO DE PENAS P/ PLOTAGEM

| COR | | ESP. |
|---|---|---|
| 1 | 07 | 0,1 |
| 2 | 07 | 0,2 |
| 3 | 07 | 0,3 |
| 4 | 07 | 0,4 |
| 5 | 07 | 0,5 |
| 6 | 07 | 0,6 |
| 7 | 07 | 0,25 |
| 8 | 07 | 0,09 |
| 9 | 07 | 0,15 |
| 140 | 140 | 0,15 |
| 162 | 162 | 0,15 |

LEGENDA

- PILAR QUE NASCE
- PILAR QUE SEGUE
- PILAR QUE MORRE

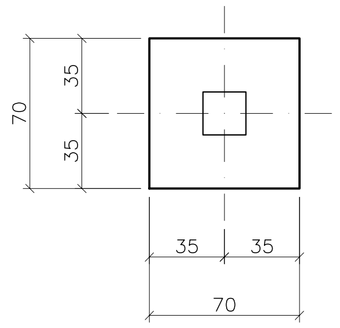


SAPATAS (4 X)
DETALHE TÍPICO
ESC.: 1/20

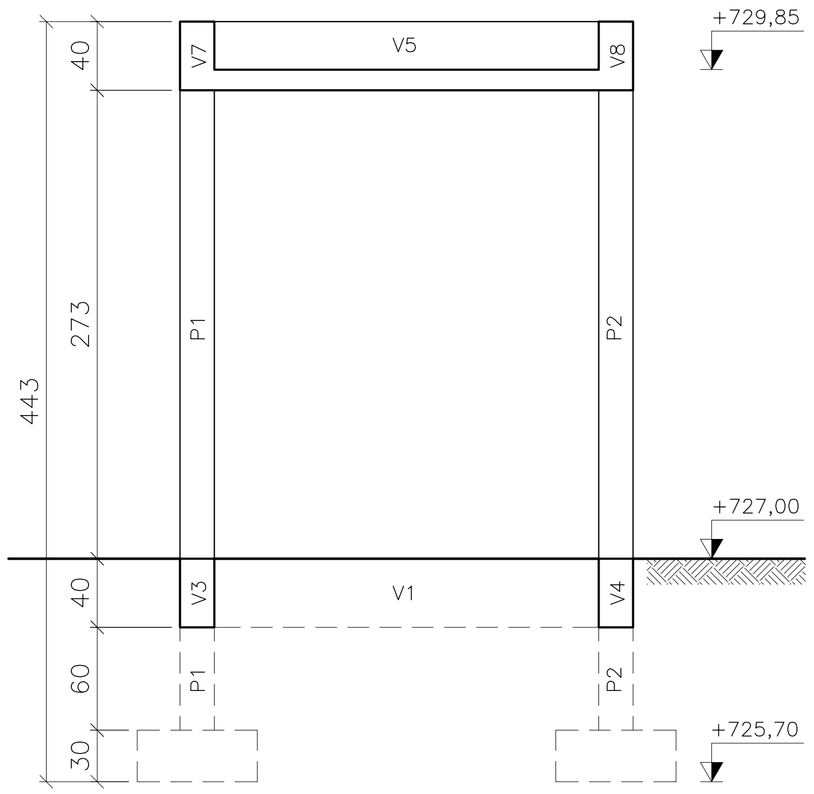


CORTE A–A
ESC.: 1/25

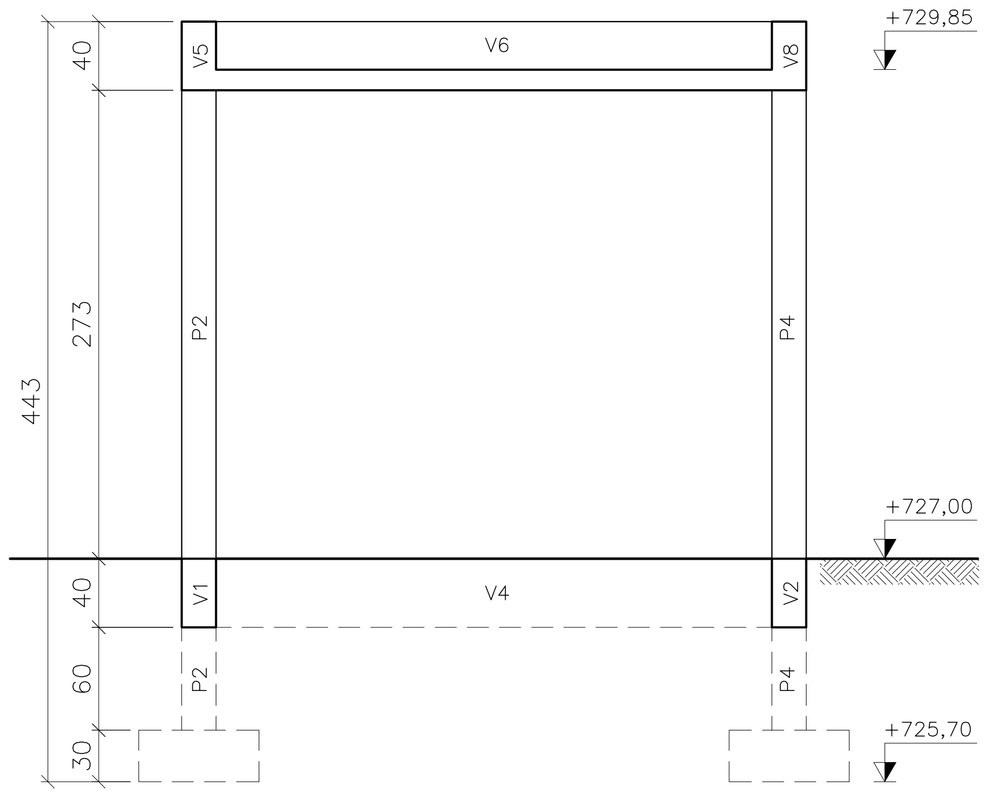


CORTE B–B
ESC.: 1/25

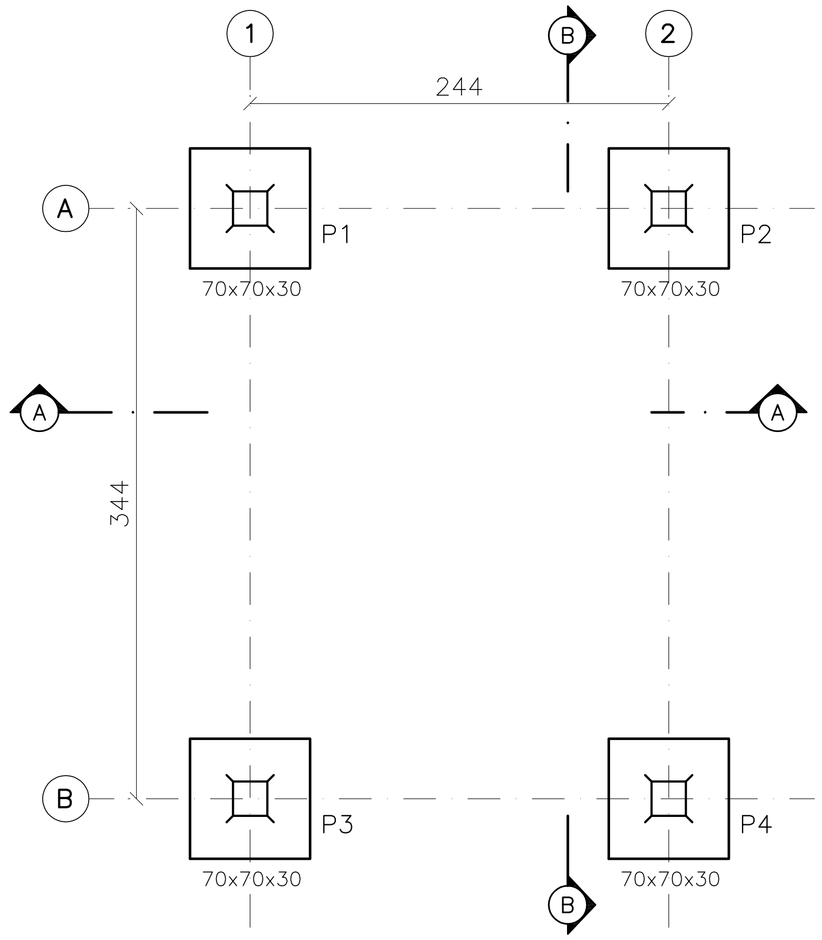


COTA DE FUNDO DAS SAPATAS: +725,70

SAPATAS – FORMAS
ESC.: 1/25

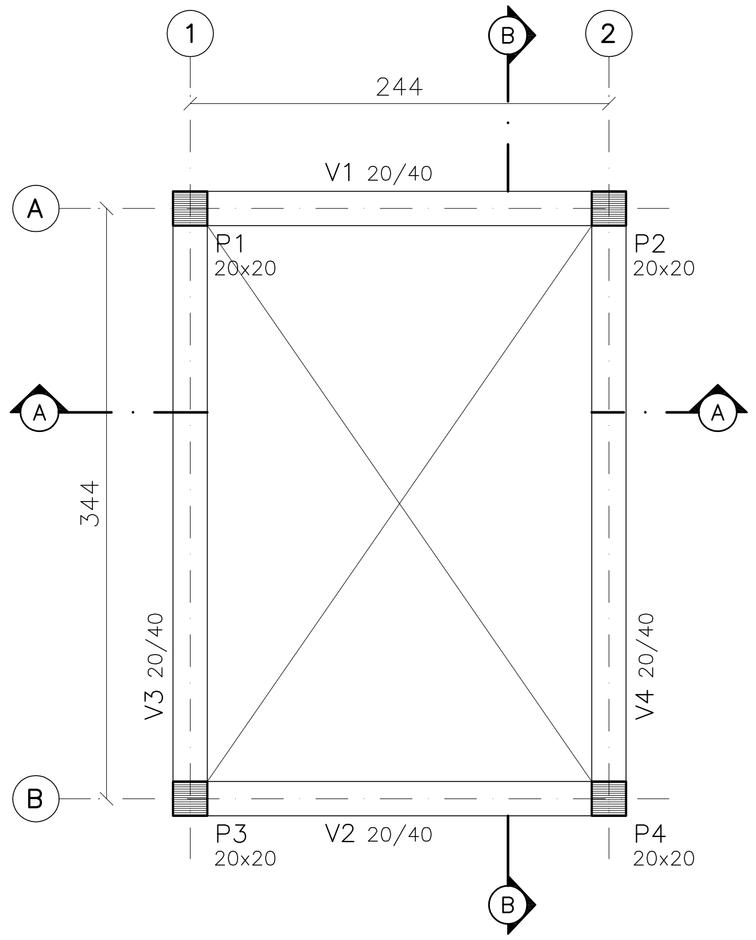


NÍVEL TÉRREO – FORMAS
ESC.: 1/25

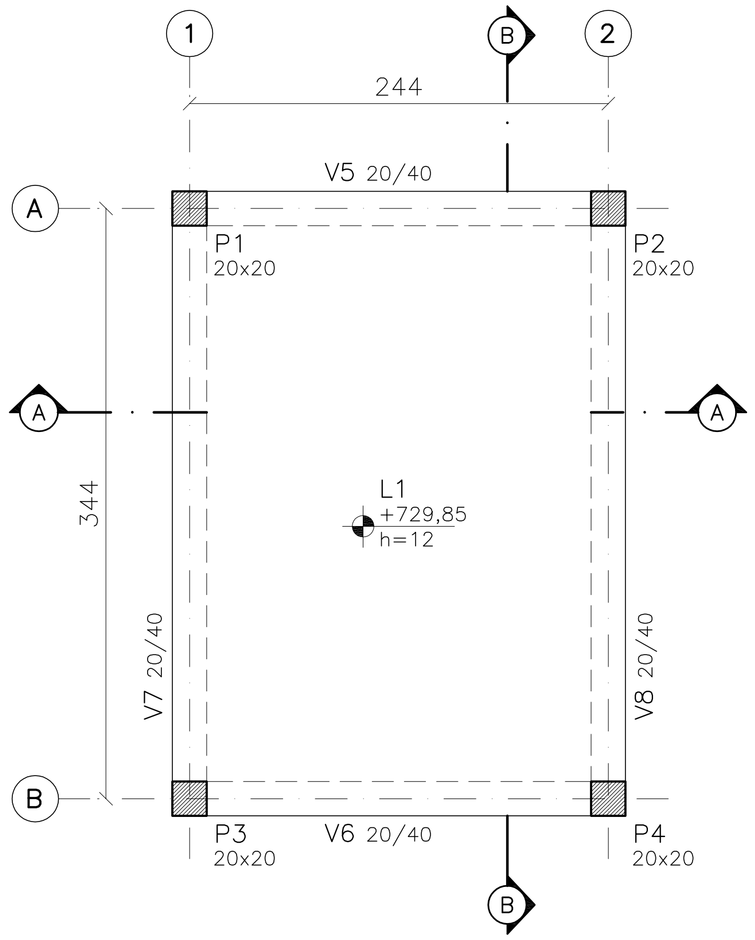


NÍVEL COBERTURA – FORMAS
ESC.: 1/25

QUANTITATIVOS

QUANTITATIVOS DE MATERIAIS – BOOSTER SÃO LUIZ (1 X):
CONCRETO ESTRUTURAL = 3,90 m3
CONCRETO MAGRO = 0,10 m3
FORMAS = 45,80 m2
AÇO = 165,10 kg (CA–50A) 50,10 kg (CA–60B)

NOTAS:

1. Aplicar sobre superfície horizontal do concreto fresco (Tampa/Fundo), película química para impedir exudação da água de amassamento.
2. Iniciar aspersão de neblina d'água sobre superfície horizontal do concreto 45 minutos após o fim da concretagem.
3. Proteger superfície horizontal do concreto em cura com manta hidratada.
4. Cotas e dimensões em centímetros / elevações em metros.
5. Aço CA-50 (Fyk = 500 MPa) e CA-60 (Fyk = 600 MPa)
6. Cobrimento das armaduras: 04 cm
7. Características do concreto:

| ELEMENTOS ESTRUTURAIS EM GERAL | |
|---|---|
| RESISTÊNCA CARACTERISTICA (Fck) MÍNIMA | 30 MPa |
| MODULO DE DEFORMAÇÃO TANGENTE INICIAL MÍNIMA | 31 GPa |
| CONSUMO MÍNIMO DE CIMENTO | > 320 kg/m3 |
| FATOR ÁGUA/CIMENTO MÁXIMO | < 0,55 |

8. Confirmar as medidas no local.
9. Deverão ser tomadas precauções especiais quanto à cura do concreto mantendo a superfície do mesmo úmida e protegida da ação direta dos raios solares.
10. A execução da estrutura é de responsabilidade da empresa construtora, e deverá contar com a consultoria de um tecnologista de materiais. O engenheiro responsável deverá obedecer as recomendações da NBR-14931 (Execução de estruturas de concreto).
11. Antes da concretagem observar projetos hidráulicos e elétricos.
12. Garantir pressão admissível no terreno de fundação maior ou igual a 02 Kgf/cm2.

ESTE DESENHO É PROPRIEDADE DA COMPANHIA ESPÍRITO SANTENSE DE SANEAMENTO – CESAN E NÃO PODE SER COPIADO SEM SUA AUTORIZAÇÃO.

| NÚMEROS | TÍTULOS |
|---|---|
| PRINCIPAIS DESENHOS DE REFERÊNCIA | |

| Nº | LOCAL | DISCRIMINAÇÃO | DES. | DIV. | GER. | DATA |
|---|---|---|---|---|---|---|
| REVISÃO | | | | | | |

CANCELA E SUBSTITUI O DESENHO NÚMERO:

CANCELADO E SUBSTITUÍDO PELO DESENHO NÚMERO:

CENTRO DE DOCUMENTAÇÃO
RECEBIDO: __/__/__
Nº DOC.: _____ ASS.: _____
APROVAÇÃO CESAN:
ASS.: _____ MATR.: _____
UNID.: _____ DATA: __/__/__
ESTA APROVAÇÃO NÃO ISENTA A CONTRATADA DE SUAS RESPONSABILIDADES LEGAIS.

EMITENTE: Etep Consultoria, Gerenciamento e Serviços

| PROJETADO: | COORDENADOR: |
|---|---|
| ARTUR AUGUSTO OLIVEIRA NEVES | ARTUR AUGUSTO OLIVEIRA NEVES |
| CREA: 045302/D REGIÃO: RJ | CREA: 045302/D REGIÃO: RJ |
| DESENHO: FELIPE RODNISTZKY | Nº DES. PROJETISTA: 0876.DS.046.C.0004/00 |
| DATA: 13 / 07 /2012 | |

RESPONSÁVEL TÉCNICO: ENGº ARTUR AUGUSTO OLIVEIRA NEVES
CREA: 045302/D REGIÃO: RJ ART Nº:082011002094 DATA: 22/02/2011

| EMISSÃO CESAN | DATAS |
|---|---|
| PROJETADO: | |
| CREA: | |
| DESENHADO: | |
| VERIFICADO: ENGº PIERRE PARMENTIER ROSSELLI | |
| DIVISÃO: ENGº NESTOR GORZA JUNIOR | |
| GERÊNCIA: ENGº DOUGLAS OLIVEIRA COUZI | |

CESAN

MUNICÍPIO: STA MARIA JETIBÁ | DISTRITO: – | BAIRRO: –

NOME DO EMPREENDIMENTO: AMPLIAÇÃO DO SISTEMA DE ABASTECIMENTO DE ÁGUA DE SANTA MARIA DE JETIBÁ

TÍTULO: BOOSTER SÃO LUIZ
PROJETO ESTRUTURAL
FORMAS DE SAPATAS, TÉRREO E COBERTURA, E CORTES A–A E B–B

| ESCALA: | FOLHA: | Nº CESAN | REV: |
|---|---|---|---|
| INDICADA | 04 / 40 | B–055–000–60–4–XX–0004 | 00 |