CONFIGURAÇÃO DE PENAS P/ PLOTAGEM

COR		ESP.
1	07	0,1
2	07	0,2
3	07	0,3
4	07	0,4
5	07	0,5
6	07	0,6
7	07	0,25
8	07	0,09
9	07	0,15
140	140	0,15
162	162	0,15

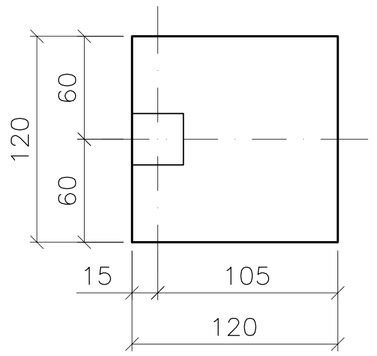

SAPATAS S1 (2 X)
DETALHE TÍPICO
ESC.: 1/25

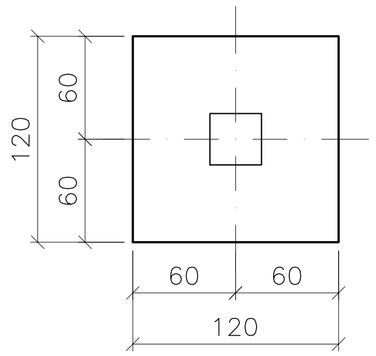

SAPATAS S2 (2 X)
DETALHE TÍPICO
ESC.: 1/25

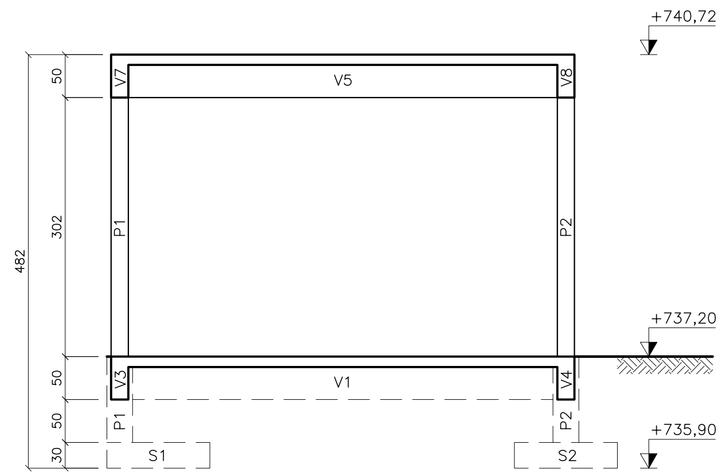

CORTE A–A
ESC.: 1/50

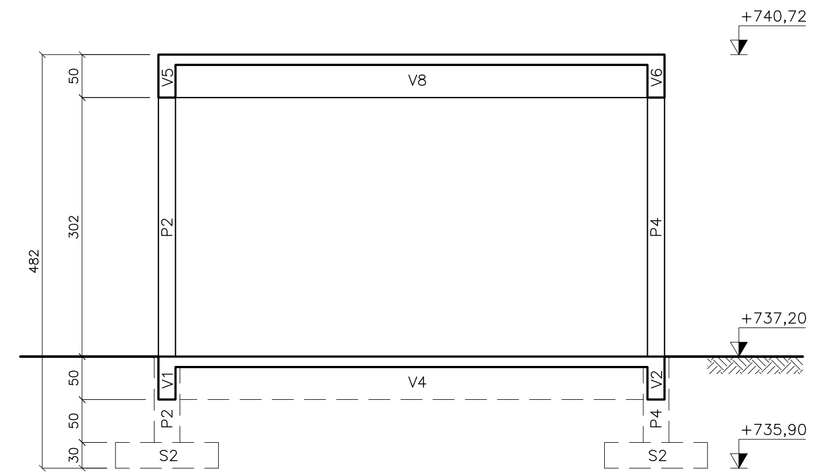

CORTE B–B
ESC.: 1/50

LEGENDA

- PILAR QUE NASCE
- PILAR QUE SEGUE
- PILAR QUE MORRE
- REDUÇÃO DE PILAR

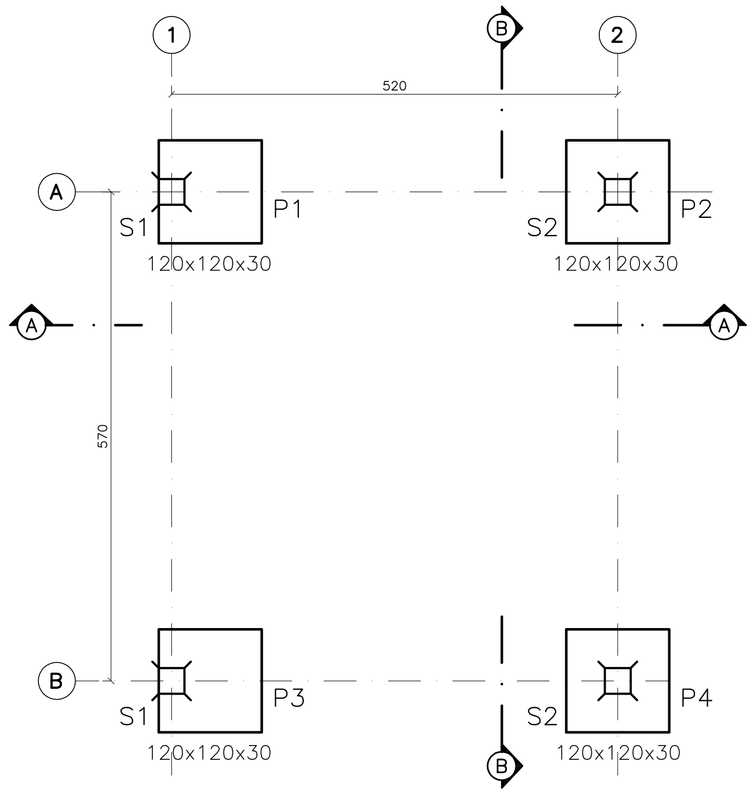

COTA DE FUNDO DAS SAPATAS: +735,90

SAPATAS – FORMAS
ESC.: 1/50

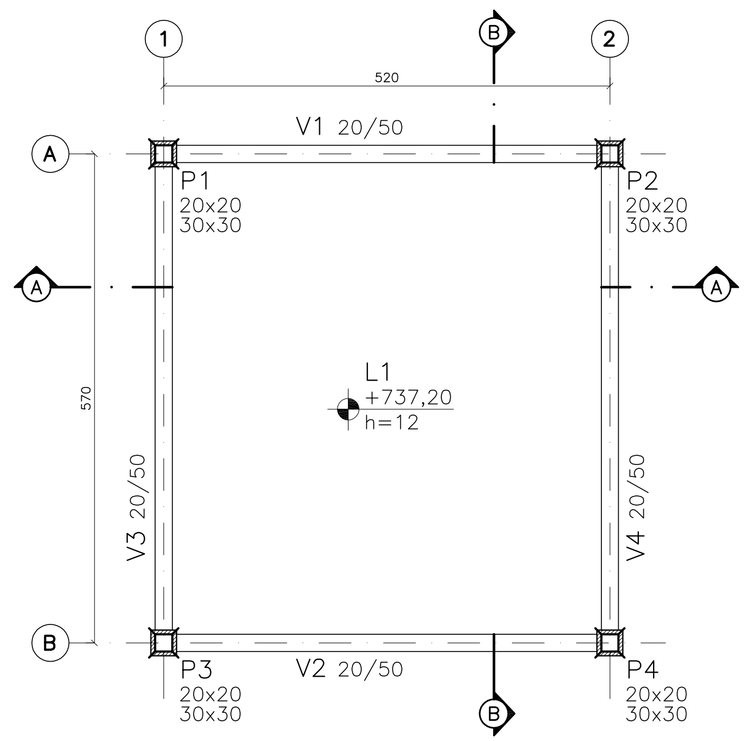

NÍVEL TÉRREO – FORMAS
ESC.: 1/50

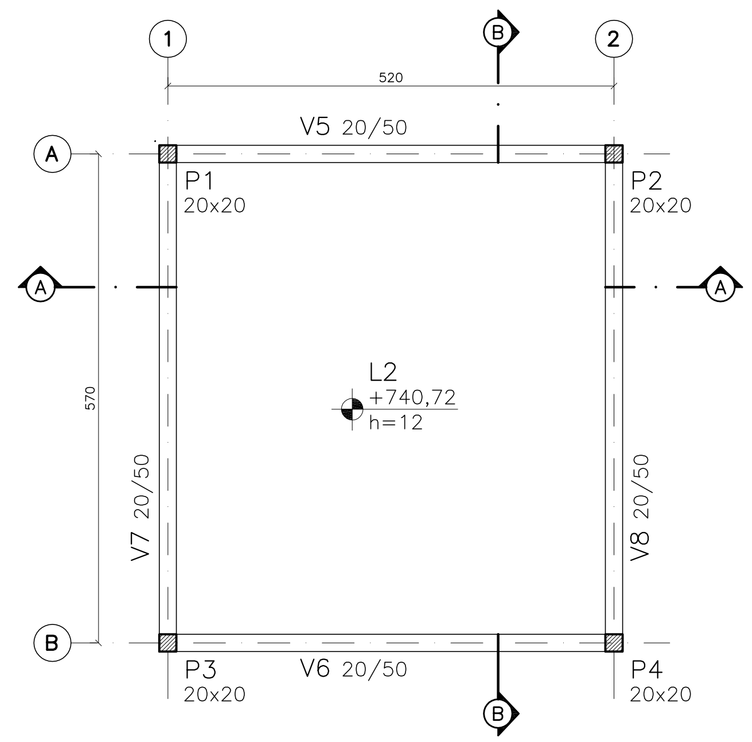

NÍVEL COBERTURA – FORMAS
ESC.: 1/50

QUANTITATIVOS

QUANTITATIVOS DE MATERIAIS – ESTAÇÃO ELEVATÓRIA ÁGUA TRATADA (1 X):
CONCRETO ESTRUTURAL = 14,50 m3
CONCRETO MAGRO = 0,30 m3
FORMAS = 125,70 m2
AÇO = 787,40 kg (CA–50A) 53,50 kg (CA–60B)

NOTAS:

1. Aplicar sobre superfície horizontal do concreto fresco (Tampa/Fundo), película química para impedir exudação da água de amassamento.
2. Iniciar aspersão de neblina d'água sobre superfície horizontal do concreto 45 minutos após o fim da concretagem.
3. Proteger superfície horizontal do concreto em cura com manta hidratada.
4. Cotas e dimensões em centímetros / elevações em metros.
5. Aço CA-50 (Fyk = 500 MPa) e CA-60 (Fyk = 600 MPa)
6. Cobrimento das armaduras: 04 cm
7. Características do concreto:

ELEMENTOS ESTRUTURAIS EM GERAL	
RESISTÊNCA CARACTERISTICA (Fck) MÍNIMA	30 MPa
MODULO DE DEFORMAÇÃO TANGENTE INICIAL MÍNIMA	31 GPa
CONSUMO MÍNIMO DE CIMENTO	> 320 kg/m3
FATOR ÁGUA/CIMENTO MÁXIMO	< 0,55

8. Confirmar as medidas no local.
9. Deverão ser tomadas precauções especiais quanto à cura do concreto mantendo a superfície do mesmo úmida e protegida da ação direta dos raios solares.
10. A execução da estrutura é de responsabilidade da empresa construtora, e deverá contar com a consultoria de um tecnologista de materiais. O engenheiro responsável deverá obedecer as recomendações da NBR-14931 (Execução de estruturas de concreto).
11. Antes da concretagem observar projetos hidráulicos e elétricos.
12. Garantir pressão admissível no terreno de fundação maior ou igual a 02 Kgf/cm2.

ESTE DESENHO É PROPRIEDADE DA COMPANHIA ESPÍRITO SANTENSE DE SANEAMENTO – CESAN E NÃO PODE SER COPIADO SEM SUA AUTORIZAÇÃO.

NÚMEROS	TÍTULOS
PRINCIPAIS DESENHOS DE REFERÊNCIA	

Nº	LOCAL	DISCRIMINAÇÃO	DES.	DIV.	GER.	DATA
REVISÃO						

CANCELA E SUBSTITUI O DESENHO NÚMERO:

CANCELADO E SUBSTITUÍDO PELO DESENHO NÚMERO:

CENTRO DE DOCUMENTAÇÃO
RECEBIDO: __/__/__
Nº DOC.: _____ ASS.: _____
APROVAÇÃO CESAN:
ASS.: _____ MATR.: _____
UNID.: _____ DATA: __/__/__
ESTA APROVAÇÃO NÃO ISENTA A CONTRATADA DE SUAS RESPONSABILIDADES LEGAIS.

EMITENTE: Etep Consultoria, Gerenciamento e Serviços

PROJETADO:	COORDENADOR:
ARTUR AUGUSTO OLIVEIRA NEVES	ARTUR AUGUSTO OLIVEIRA NEVES
CREA: 045302/D REGIÃO: RJ	CREA: 045302/D REGIÃO: RJ
DESENHO: FELIPE RODNISTZKY	Nº DES. PROJETISTA:
DATA: 13 / 07 /2012	0876.DS.046.C.0009/00

RESPONSÁVEL TÉCNICO: ENGº ARTUR AUGUSTO OLIVEIRA NEVES
CREA: 045302/D REGIÃO: RJ ART Nº:082011002094 DATA: 22/02/2011

EMISSÃO CESAN	DATAS
PROJETADO:	
CREA:	
DESENHADO:	
VERIFICADO: ENGº PIERRE PARMENTIER ROSSELLI	
DIVISÃO: ENGº NESTOR GORZA JUNIOR	
GERÊNCIA: ENGº DOURACAS OLIVEIRA COUZI	

CESAN

MUNICÍPIO: STA MARIA JETIBÁ | DISTRITO: – | BAIRRO: –

NOME DO EMPREENDIMENTO: AMPLIAÇÃO DO SISTEMA DE ABASTECIMENTO DE ÁGUA DE SANTA MARIA DE JETIBÁ

TÍTULO: ESTAÇÃO ELEVATÓRIA DE ÁGUA TRATADA
PROJETO ESTRUTURAL
FORMAS DE SAPATAS, TÉRREO E COBERTURA, E CORTES A–A E B–B

ESCALA:	FOLHA:	Nº CESAN	REV:
INDICADA	09 / 40	B–055–000–60–4–XX–0009	00