CONFIGURAÇÃO DE PENAS P/ PLOTAGEM

COR		ESP.
1	07	0,1
2	07	0,2
3	07	0,3
4	07	0,4
5	07	0,5
6	07	0,6
7	07	0,25
8	07	0,09
9	07	0,15
140	140	0,15
162	162	0,15

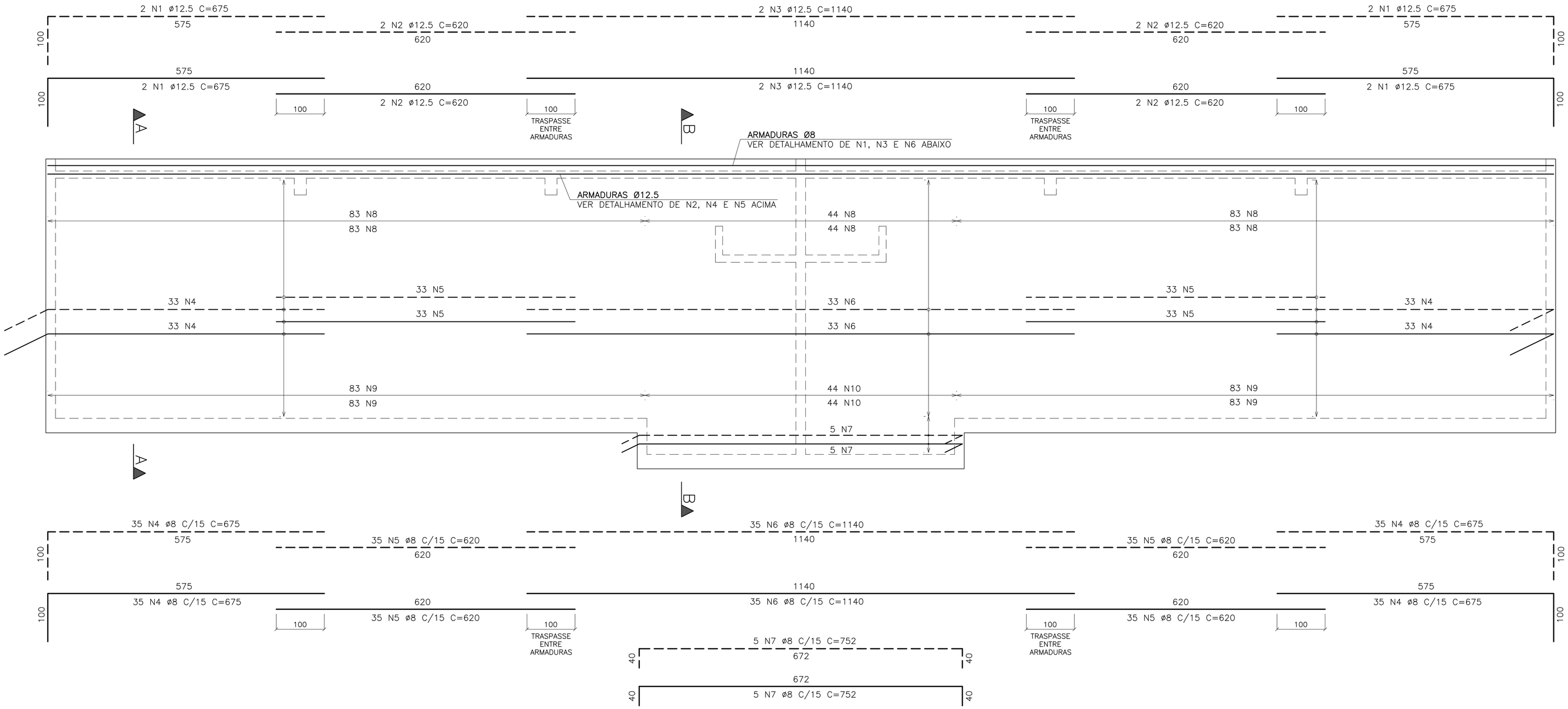

QUADRO DE AÇO					
	Quant.	Bitola	Comp.(m)	Total (m)	Peso (kg)
N1	08	12,5	6,75	54,00	52,00
N2	08	12,5	6,20	49,60	47,76
N3	04	12,5	11,40	45,60	43,91
N4	140	8,0	6,75	945,00	373,28
N5	140	8,0	6,20	868,00	342,86
N6	70	8,0	11,40	798,00	315,21
N7	10	8,0	7,52	75,20	29,70
N8	420	10,0	3,02	1268,40	782,60
N9	332	10,0	3,11	1032,52	637,06
N10	88	10,0	3,85	338,80	209,04

TOTAL		
Bitola	Comprimento (m)	Peso (kg)
Bitola (mm) 8,0	2686,20	1061,05
Bitola (mm) 10,0	2639,72	1628,71
Bitola (mm) 12,5	149,20	143,68
TOTAL	5475,12	2833,44

CORTE A–A

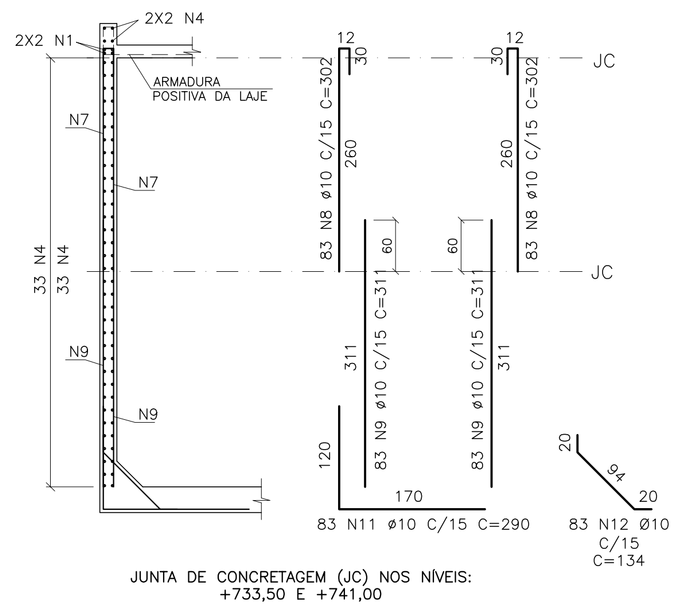

CORTE B–B

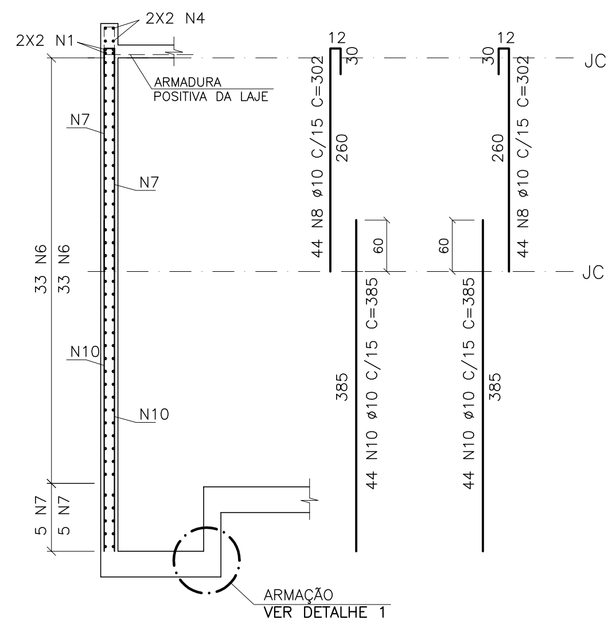

PAR. 2 (20X570–645–570) (1 X)
ARMAÇÃO
ESC.: 1/50

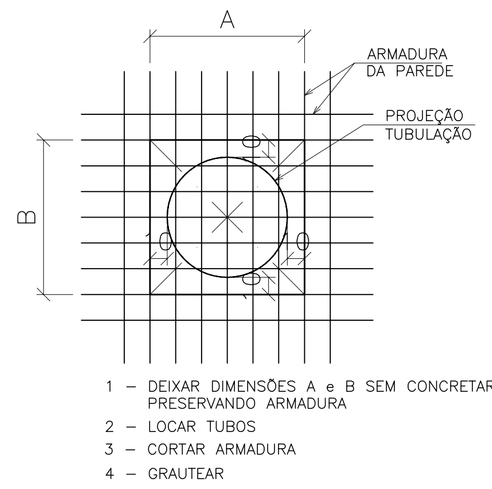

DETALHE TÍPICO:
FURO NAS PAREDES
ESC.: 1/25

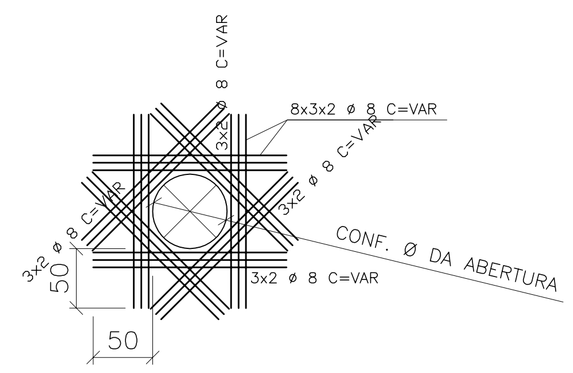

DETALHE TÍPICO DE REFORÇO:
FURO NAS PAREDES
SEM ESCALA

NOTAS		
01	Aplicar sobre superfície horizontal do concreto fresco (Tampa/Fundo), película química para impedir exudação da água de amassamento.	
02	Iniciar aspersão de neblina d'água sobre superfície horizontal do concreto 45 minutos após o fim da concretagem.	
03	Proteger superfície horizontal do concreto em cura com manta hidratada.	
04	Cotas e dimensões em centímetros / elevação em metros.	
05	Aço CA-50 (Fyk = 500 MPa) e CA-60 (Fyk = 600 MPa)	
06	Cobrimento das armaduras: 04 cm.	
07	Característica do concreto:	
	Resistência característica (Fck) mínima	30 Mpa
	Consumo mínimo de cimento	31 Gpa
	Fator água/cimento máximo	> 320kg/m3
	Confirmar as medidas no local.	< 0,55
08	Deverão ser tomadas precauções especiais quanto à cura do concreto mantendo a superfície do mesmo úmida e protegida da ação direta dos raios solares.	
09	A execução da estrutura é de responsabilidade da empresa construtora, e deverá contar com a consultoria de um tecnologista de materiais. O engenheiro responsável deverá obedecer as recomendações da NBR-14931 (Execução de Estruturas de Concreto).	
10	Antes da concretagem observar projetos hidráulicos e elétricos.	
11	Garantir pressão admissível no terreno de fundação maior ou igual a 02 kgf/cm2	

ESTE DESENHO É PROPRIEDADE DA COMPANHIA ESPÍRITO SANTENSE DE SANEAMENTO – CESAN E NÃO PODE SER COPIADO SEM SUA AUTORIZAÇÃO.

NÚMEROS	TÍTULOS
PRINCIPAIS DESENHOS DE REFERÊNCIA	

Nº	LOCAL	DISCRIMINAÇÃO	DES.	DIV.	GER.	DATA
REVISÃO						

CANCELA E SUBSTITUI O DESENHO NÚMERO:

CANCELADO E SUBSTITUÍDO PELO DESENHO NÚMERO:

CENTRO DE DOCUMENTAÇÃO
RECEBIDO: / /
Nº DOC.: ASS.:
APROVAÇÃO CESAN:
ASS.: MATR.:
UNID.: DATA: / /
ESTA APROVAÇÃO NÃO ISENTA A CONTRATADA DE SUAS RESPONSABILIDADES LEGAIS.

EMITENTE: Etep Consultoria, Gerenciamento e Serviços
PROJETADO: ARTUR AUGUSTO OLIVEIRA NEVES CREA: 045302/D REGIÃO: RJ
COORDENADOR: ARTUR AUGUSTO OLIVEIRA NEVES CREA: 045302/D REGIÃO: RJ
DESENHO: FELIPE RODNISTZKY
Nº DES. PROJETISTA: 0876.DS.046.C.0050/00
DATA: 01 / 10 /2012
RESPONSÁVEL TÉCNICO: ENG° ARTUR AUGUSTO OLIVEIRA NEVES
CREA: 045302/D REGIÃO: RJ ART Nº: 08201100209948 DATA: 22/06/2011

EMISSÃO CESAN	DATAS
PROJETADO:	
CREA:	
DESENHADO:	
VERIFICADO: ENG° PIERRE PARMENTIER ROSSELLI	
DIVISÃO: ENG° NESTOR GORZA JUNIOR	
GERÊNCIA: ENG° DOUGLAS OLIVEIRA COUZI	

CESAN

MUNICÍPIO: STA MARIA JETIBÁ | DISTRITO: – | BAIRRO: –

NOME DO EMPREENDIMENTO: AMPLIAÇÃO DO SISTEMA DE ABASTECIMENTO DE ÁGUA DE SANTA MARIA DE JETIBÁ

TÍTULO: ESTAÇÃO DE TRATAMENTO DE ÁGUA
PROJETO ESTRUTURAL – RESERVATÓRIO SEMI–ENTERRADO
ARMAÇÃO DE PAREDE 2

ESCALA:	FOLHA:	Nº CESAN	REV:
INDICADA	50/54	B–055–000–70–4–XX–0010	00