CONFIGURAÇÃO DE PENAS P/ PLOTAGEM

COR		ESP.
1	07	0,1
2	07	0,2
3	07	0,3
4	07	0,4
5	07	0,5
6	07	0,6
7	07	0,25
8	07	0,09
9	07	0,15
140	140	0,15
162	162	0,15

DETALHE 1 – ARMAÇÃO DE PAREDES E LAJE

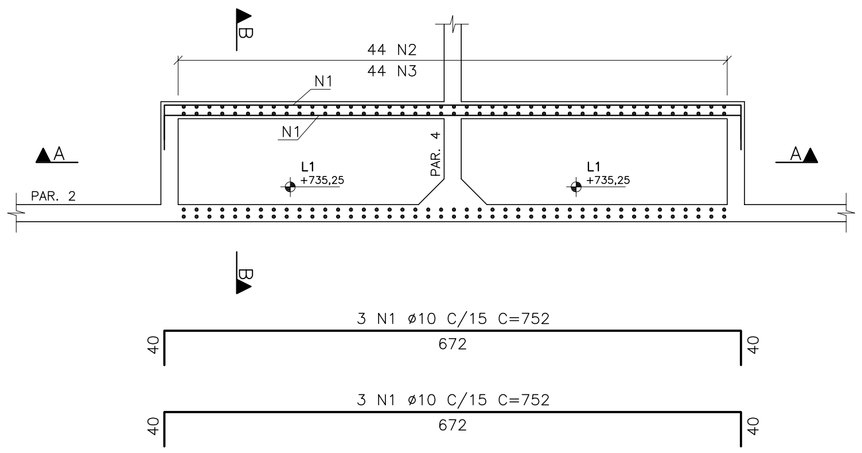

SEÇÃO A–A
ESC.: 1/50

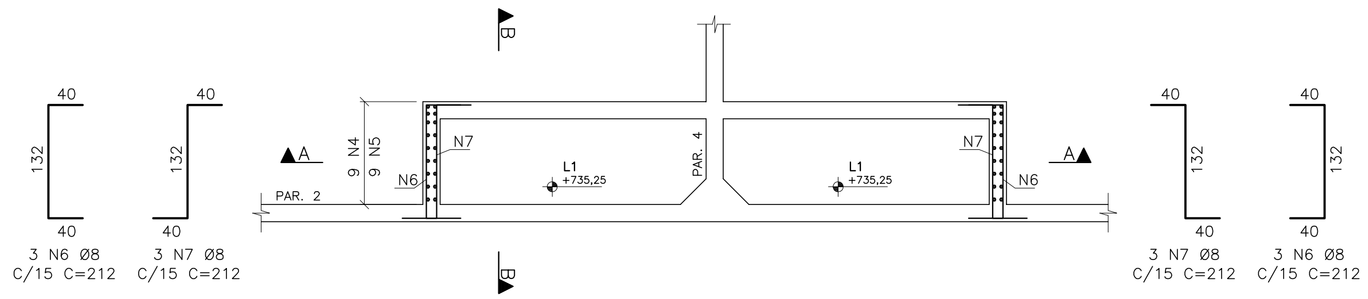

SEÇÃO A–A
ESC.: 1/50

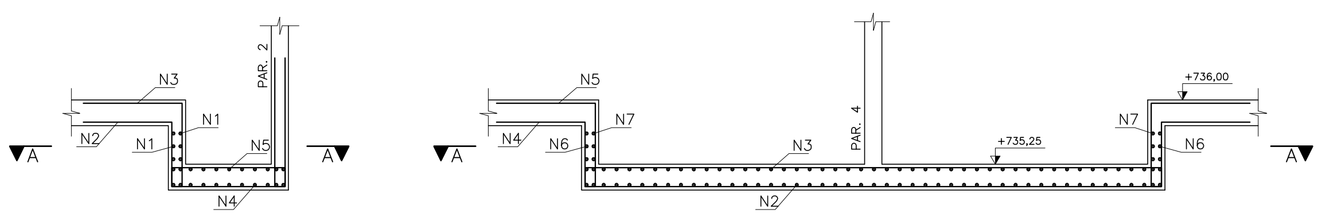

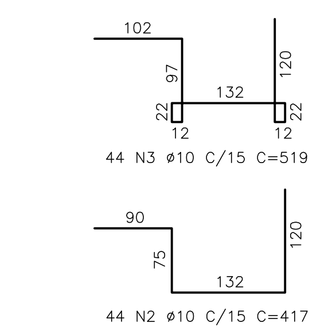

CORTE B–B
ESC.: 1/50

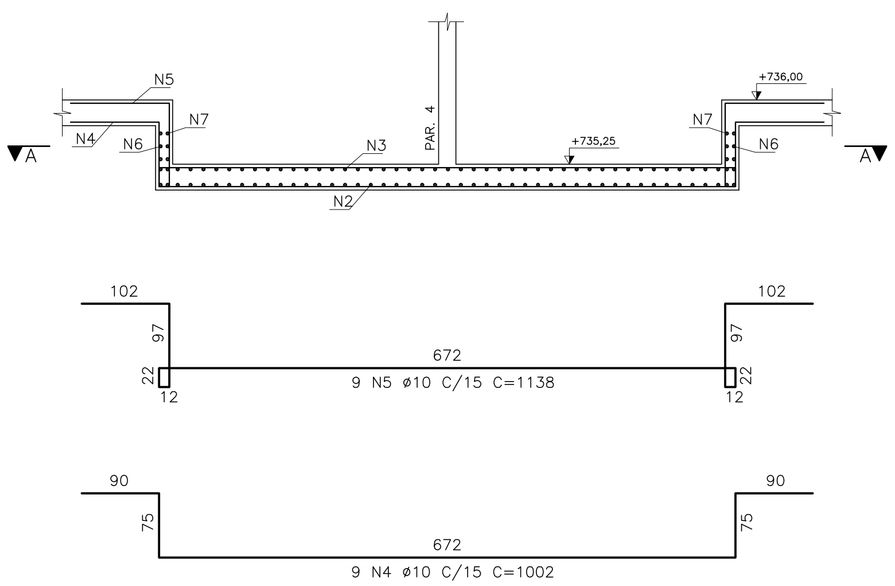

CORTE A–A
ESC.: 1/50

DETALHE 3 – ARMAÇÃO DE PAREDES E LAJE

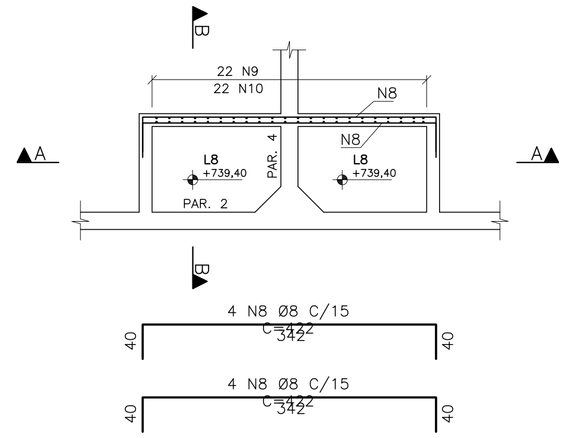

SEÇÃO A–A
ESC.: 1/50

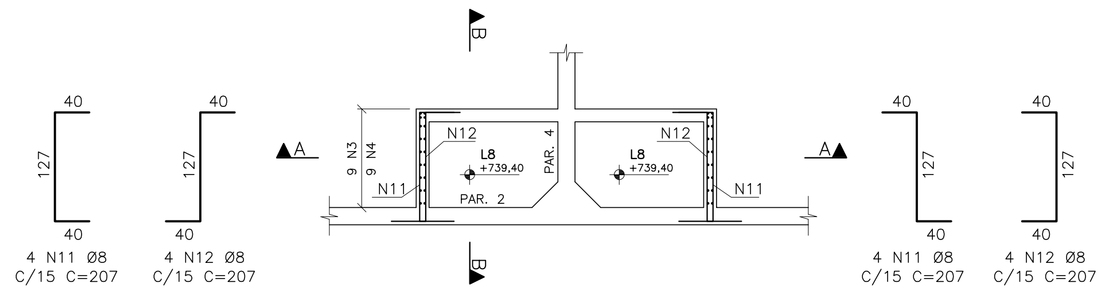

SEÇÃO A–A
ESC.: 1/50

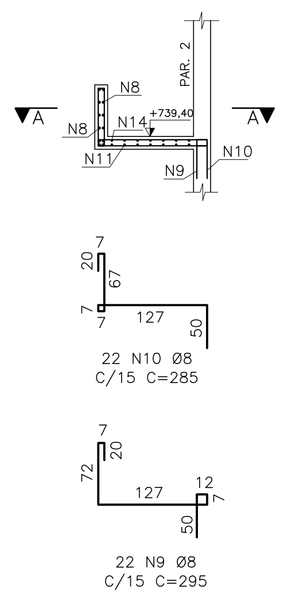

CORTE B–B
ESC.: 1/50

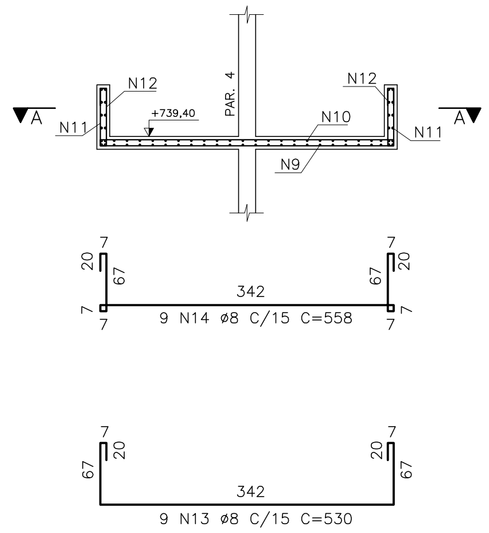

CORTE A–A
ESC.: 1/50

QUADRO DE AÇO					
	Quant.	Bitola	Comp.(m)	Total (m)	Peso (kg)
N1	06	8,0	7,52	45,12	17,82
N2	44	10,0	4,17	183,48	113,21
N3	44	10,0	5,19	228,36	140,90
N4	09	10,0	10,02	90,18	55,64
N5	09	10,0	11,38	102,42	63,19
N6	06	8,0	2,12	12,72	5,02
N7	06	8,0	2,12	12,72	5,02
N8	08	8,0	4,22	33,76	13,34
N9	22	8,0	2,95	64,90	25,64
N10	22	8,0	2,85	62,70	24,77
N11	08	8,0	2,07	16,56	6,54
N12	08	8,0	2,07	16,56	6,54
N13	09	8,0	5,30	47,70	18,84
N14	09	8,0	5,58	50,22	19,84

TOTAL			
Bitola		Comprimento (m)	Peso (kg)
Bitola (mm)	8,0	362,96	143,37
Bitola (mm)	10,0	604,44	372,94
TOTAL		967,40	516,31

NOTAS		
01	Aplicar sobre superfície horizontal do concreto fresco (Tampa/Fundo), película química para impedir exudação da água de amassamento.	
02	Iniciar aspersão de neblina d'água sobre superfície horizontal do concreto 45 minutos após o fim da concretagem.	
03	Proteger superfície horizontal do concreto em cura com manta hidratada.	
04	Cotas e dimensões em centímetros / elevação em metros.	
05	Aço CA-50 (Fyk = 500 MPa) e CA-60 (Fyk = 600 MPa)	
06	Cobrimento das armaduras: 04 cm.	
07	Característica do concreto:	
	Resistência característica (Fck) mínima	30 Mpa
	Consumo mínimo de cimento	31 Gpa
	Fator água/cimento máximo	> 320kg/m3
	Confirmar as medidas no local.	< 0,55
08	Deverão ser tomadas precauções especiais quanto à cura do concreto mantendo a superfície do mesmo úmida e protegida da ação direta dos raios solares.	
09	A execução da estrutura é de responsabilidade da empresa construtora, e deverá contar com a consultoria de um tecnologista de materiais. O engenheiro responsável deverá obedecer as recomendações da NBR-14931 (Execução de Estruturas de Concreto).	
10	Antes da concretagem observar projetos hidráulicos e elétricos.	
11	Garantir pressão admissível no terreno de fundação maior ou igual a 02 kgf/cm2	

ESTE DESENHO É PROPRIEDADE DA COMPANHIA ESPÍRITO SANTENSE DE SANEAMENTO – CESAN E NÃO PODE SER COPIADO SEM SUA AUTORIZAÇÃO.

NÚMEROS	TÍTULOS	Nº	LOCAL	DISCRIMINAÇÃO	DES.	DIV.	GER.	DATA
PRINCIPAIS DESENHOS DE REFERÊNCIA		REVISÃO						

CANCELA E SUBSTITUI O DESENHO NÚMERO:

CANCELADO E SUBSTITUÍDO PELO DESENHO NÚMERO:

CENTRO DE DOCUMENTAÇÃO
RECEBIDO: __/__/__
Nº DOC.: _____ ASS.: _____
APROVAÇÃO CESAN:
ASS.: _____ MATR.: _____
UNID.: _____ DATA: __/__/__
ESTA APROVAÇÃO NÃO ISENTA A CONTRATADA DE SUAS RESPONSABILIDADES LEGAIS.

EMITENTE: Etep Consultoria, Gerenciamento e Serviços

PROJETADO:	COORDENADOR:
ARTUR AUGUSTO OLIVEIRA NEVES	ARTUR AUGUSTO OLIVEIRA NEVES
CREA: 045302/D REGIÃO: RJ	CREA: 045302/D REGIÃO: RJ
DESENHO: FELIPE RODNISTZKY	Nº DES. PROJETISTA:
DATA: 01 / 10 /2012	0876.DS.046.C.0052/00

RESPONSÁVEL TÉCNICO: ENGº ARTUR AUGUSTO OLIVEIRA NEVES
CREA: 045302/D REGIÃO: RJ ART Nº: 082011002094B DATA: 22/02/2011

EMISSÃO CESAN	DATAS
PROJETADO:	
CREA:	
DESENHADO:	
VERIFICADO: ENGº PIERRE PARMENTIER ROSSELLI	
DIVISÃO: ENGº NESTOR GORZA JUNIOR	
GERÊNCIA: ENGº DOUGLAS OLIVEIRA COUZI	

CESAN

MUNICÍPIO: STA MARIA JETIBÁ | DISTRITO: – | BAIRRO: –

NOME DO EMPREENDIMENTO: AMPLIAÇÃO DO SISTEMA DE ABASTECIMENTO DE ÁGUA DE SANTA MARIA DE JETIBÁ

TÍTULO: ESTAÇÃO DE TRATAMENTO DE ÁGUA
PROJETO ESTRUTURAL – RESERVATÓRIO SEMI–ENTERRADO
DETALHES 1 E 3 – ARMAÇÃO DE PAREDES E LAJES

ESCALA:	FOLHA:	Nº CESAN	REV:
1:50	52/54	B–055–000–70–4–XX–0012	00