CONFIGURAÇÃO DE PENAS P/ PLOTAGEM

COR		ESP.
1	07	0,1
2	07	0,2
3	07	0,3
4	07	0,4
5	07	0,5
6	07	0,6
7	07	0,25
8	07	0,09
9	07	0,15
140	140	0,15
162	162	0,15

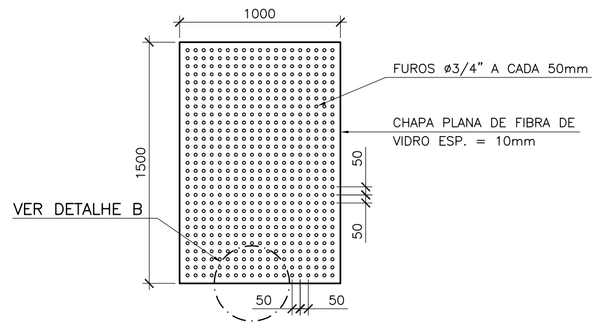

VISTA

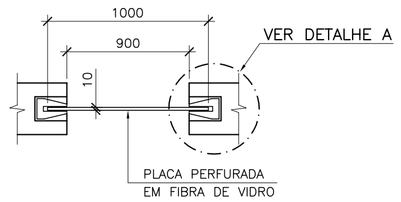

PLANTA

DETALHE DA PLACA PERFURADA (2x)

S/ ESCALA

DIMENSÕES EM MILÍMETRO

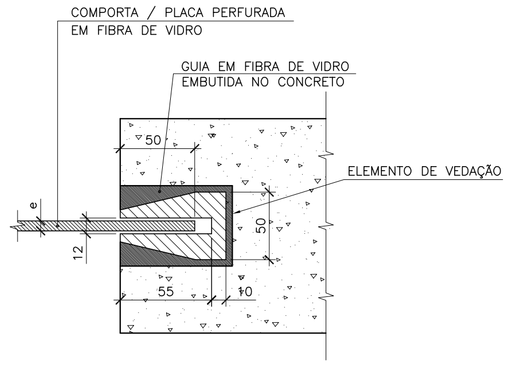

DETALHE A

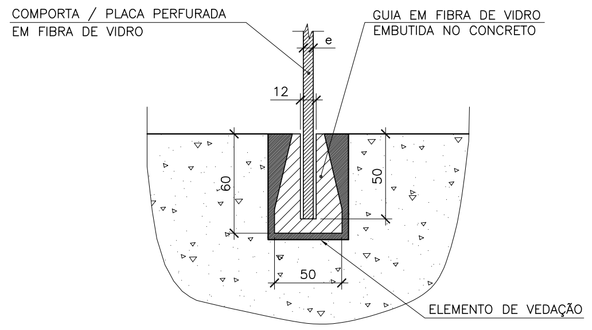

DETALHE B

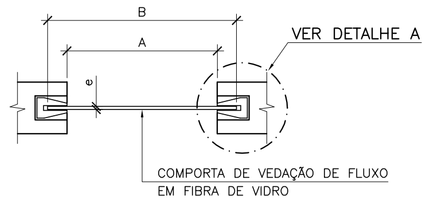

PLANTA

TABELA DE DIMENSÕES
COMPORTA DE VEDAÇÃO DE FLUXO

TIPO	A	B	C	e	QUANTIDADE
1	700	800	2050	10	5 PÇ
2	900	1000	2050	10	1 PÇ
3	700	800	2250	10	1 PÇ

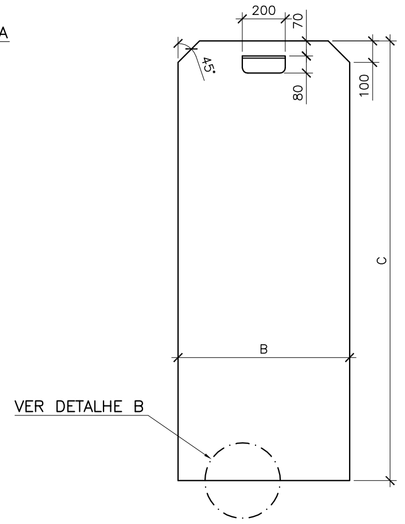

COMPORTA – VISTA

DETALHE TÍPICO – INSTALAÇÃO DAS COMPORTAS

S/ ESCALA

DIMENSÕES EM MILÍMETRO

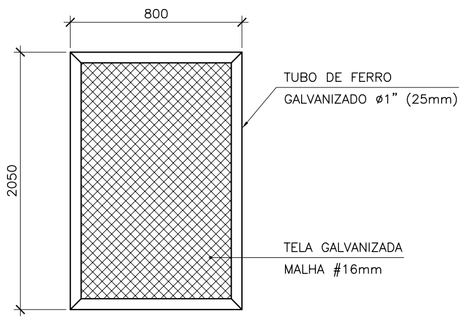

VISTA

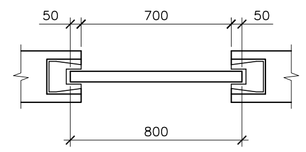

PLANTA

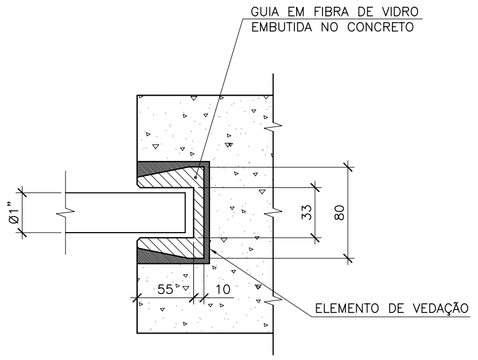

DET. GUIA P/ TELA DE PROTEÇÃO

DETALHE DA TELA DE PROTEÇÃO

S/ ESCALA

DIMENSÕES EM MILÍMETRO

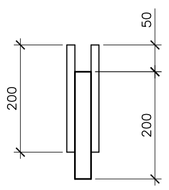

VISTA LATERAL

(QUANT. 9 PEÇAS)

MATERIAL: FIBRA DE VIDRO/ MADEIRA DE LEI

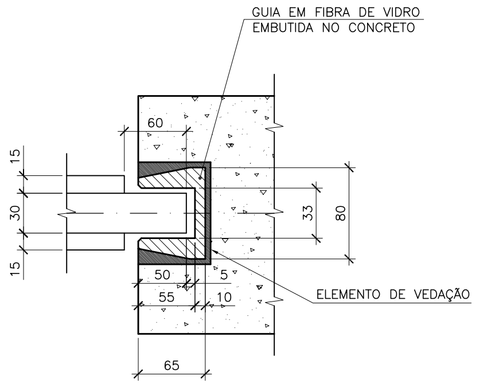

DET. GUIA P/ STOP–LOG

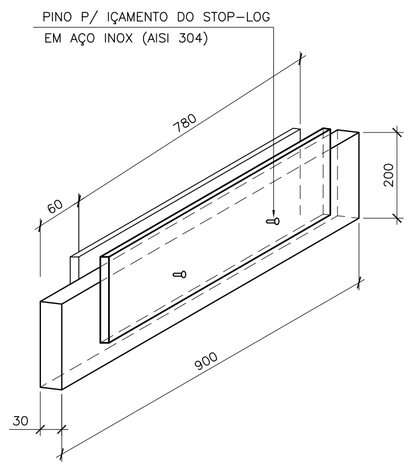

PERSPECTIVA

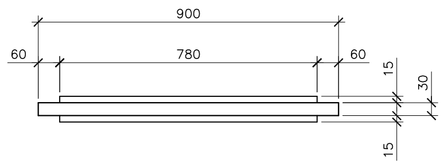

VISTA SUPERIOR

DETALHE STOP–LOG

S/ ESCALA

DIMENSÕES EM MILÍMETRO

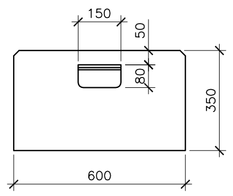

VISTA

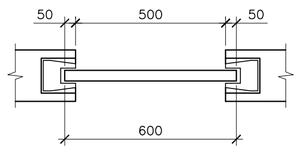

PLANTA

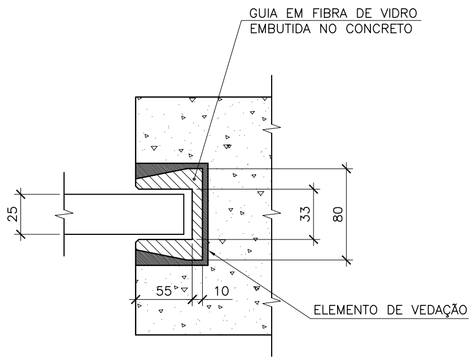

DET. GUIA P/ COMPORTA

DETALHE DA COMPORTA DA BARRAGEM

S/ ESCALA

DIMENSÕES EM MILÍMETRO

DETALHE DA ESCADA TIPO PISCINA

ESC. : 1:20

DIMENSÕES EM MILÍMETROS

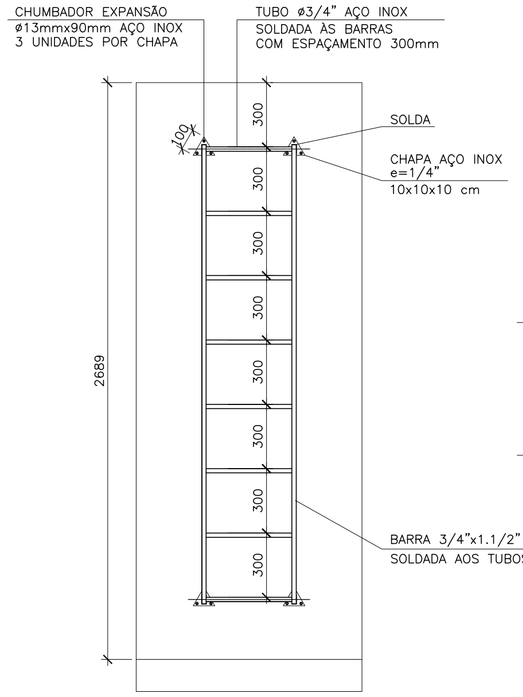

VISTA FRONTAL

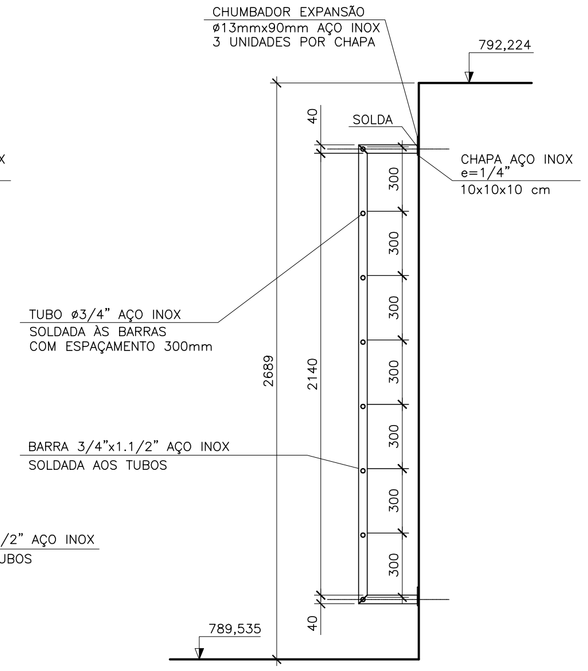

VISTA LATETAL

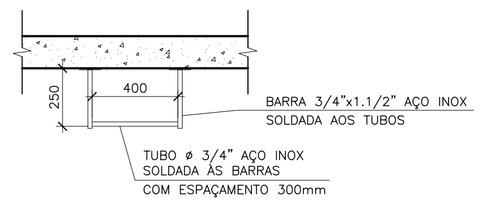

PLANTA

ESPECIFICAÇÕES

1– TRATAMENTO:

JATEAMENTO ABRASIVO AO METAL BRANCO, GRAU 5 A 3 DA SSPC–SP 5 63T DE MODO A OBTER PERFIL DE 25–75 MÍCRONS.

2– PINTURA:

PRIMER – 1 DEMÃO DE REVESTIMENTO INORGÂNICO DE ZINCO AUTO CURÁVEL, COM ESPESSURA DA PELÍCULA SECA DE 75 MÍCRONS COMPONENTE BÁSICO DE SILICATO DE ZINCO FORNECIDO EM 2 COMPONENTES, LÍQUIDOS DE BASE DE ZINCO PORCENTAGEM DE ZINCO NA PELÍCULA SECA, MÍNIMA 80%.

ACABAMENTO: 2 DEMÃOS DE EPÓXI POLIAMIDA DE GRANDE DESEMPENHO COM ESPESSURA DA PELÍCULA DE 125 MÍCRONS CADA DEMÃO, REVESTIMENTO COM 2 COMPONENTES.

3– ACABAMENTO EXTERNO:

1 DEMÃO DE ESMALTE DE POLIURETANO ASFÁLTICO DE ALTA RESISTÊNCIA À ABRASÃO, AGENTES QUÍMICOS E INTERPÉRIES COM ALTO BRILHO E ESPESSURA DE PELÍCULA SECA DE 35 MÍCRONS.

NOTAS:

1 – TODAS AS MEDIDAS DEVERÃO SER CONFERIDAS NO LOCAL.
2 – PARA PLANTA DE URBANIZAÇÃO E SITUAÇÃO, VER DES. Nº B–055–000–10–5–XX–0001.
3 – PARA PLANTA BAIXA, VISTA "A" E LISTA DE MATERIAL, VER DES. Nº B–055–000–10–5–XX–0002.
4 – PARA VISTA SUPERIOR, CORTES AA, BB, CC, E DET. DO GRADEAMENTO, VER DES. Nº B–055–000–10–5–XX–0003.

ESTE DESENHO É PROPRIEDADE DA COMPANHIA ESPÍRITO SANTENSE DE SANEAMENTO – CESAN E NÃO PODE SER COPIADO SEM SUA AUTORIZAÇÃO.

NÚMEROS	TÍTULOS
PRINCIPAIS DESENHOS DE REFERÊNCIA	

Nº	LOCAL	DISCRIMINAÇÃO	DES.	DIV.	GER.	DATA
REVISÃO						

CANCELA E SUBSTITUI O DESENHO NÚMERO:

CANCELADO E SUBSTITUÍDO PELO DESENHO NÚMERO:

CENTRO DE DOCUMENTAÇÃO

RECEBIDO: __/__/__

Nº DOC.: _____ ASS.: _____

APROVAÇÃO CESAN:

ASS.: _____ MATR.: _____

UNID.: _____ DATA: __/__/__

ESTA APROVAÇÃO NÃO ISENTA A CONTRATADA DE SUAS RESPONSABILIDADES LEGAIS.

EMITENTE: Etep Consultoria, Gerenciamento e Serviços

PROJETADO:	COORDENADOR:
ARTUR AUGUSTO OLIVEIRA NEVES	ARTUR AUGUSTO OLIVEIRA NEVES
CREA: 045302/D REGIÃO: RJ	CREA: 045302/D REGIÃO: RJ
DESENHO: GLORINHA	Nº DES. PROJETISTA: 0876.DS.46.H.0004/00
DATA: 15 / 12 /2011	

RESPONSÁVEL TÉCNICO: ENGº ARTUR AUGUSTO OLIVEIRA NEVES
CREA: 045302/D REGIÃO: RJ ART Nº82011002094 DATA: 22/02/2011

EMISSÃO CESAN	DATAS
PROJETADO:	
CREA:	
DESENHADO:	
VERIFICADO: ENGº NESTOR GORZA JUNIOR	
DIVISÃO: ENGº NESTOR GORZA JUNIOR	
GERÊNCIA: ENGª SANDRA SILY	

CESAN

MUNICÍPIO: STA MARIA JETIBÁ | DISTRITO: SEDE | BAIRRO:

NOME DO EMPREENDIMENTO: AMPLIAÇÃO DO SISTEMA DE ABASTECIMENTO DE ÁGUA DE SANTA MARIA DE JETIBÁ

TÍTULO: CAPTAÇÃO
PROJETO HIDRÁULICO
DETALHES

ESCALA:	FOLHA:	Nº CESAN	REV:
INDICADA	04 / 04	B–055–000–10–5–XX–0004	00