CONFIGURAÇÃO DE PENAS P/ PLOTAGEM

COR		ESP.
1	07	0,1
2	07	0,2
3	07	0,3
4	07	0,4
5	07	0,5
6	07	0,6
7	07	0,25
8	07	0,09
9	07	0,15
140	140	0,15
162	162	0,15

DESCARGA

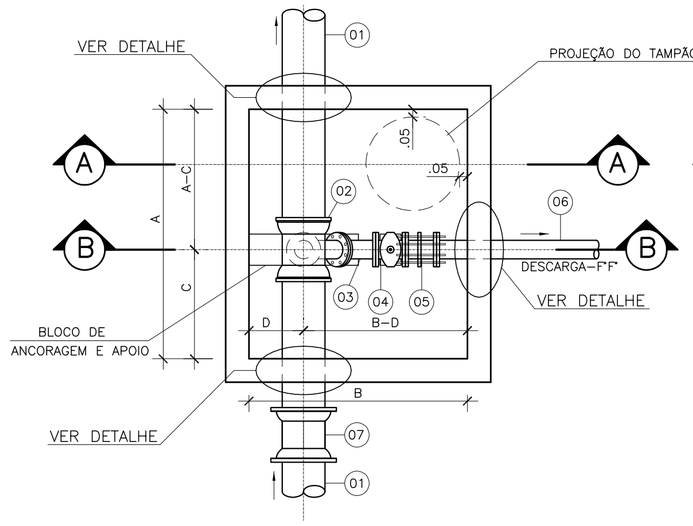

PLANTA BAIXA
SEM ESCALA

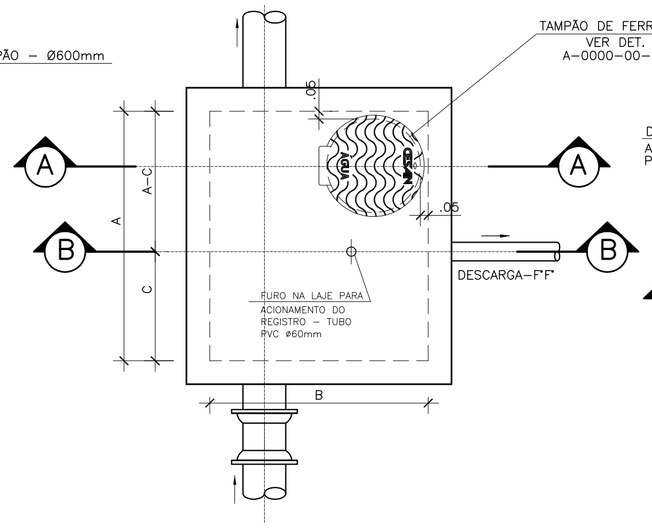

PLANTA SUPERIOR
SEM ESCALA

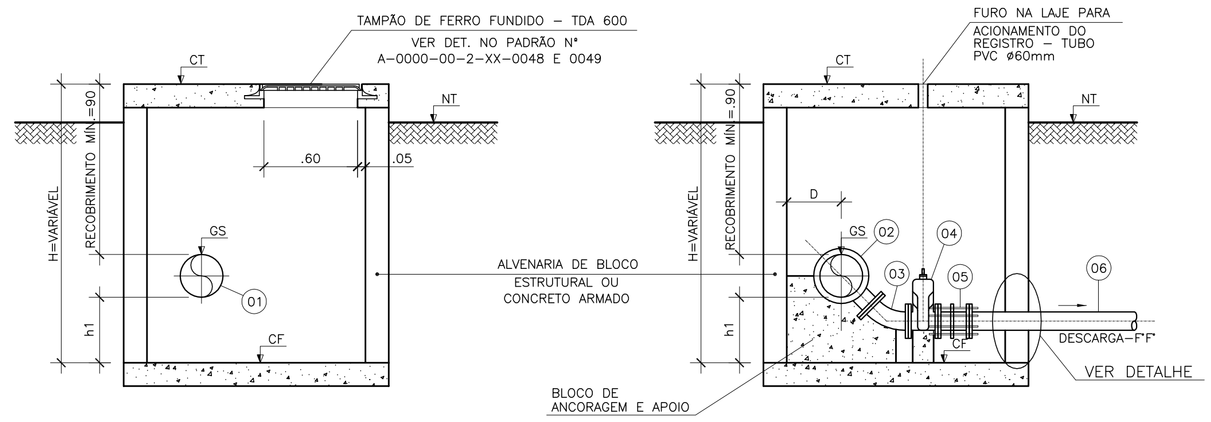

CORTE A–A
SEM ESCALA

CORTE B–B
SEM ESCALA

VENTOSA

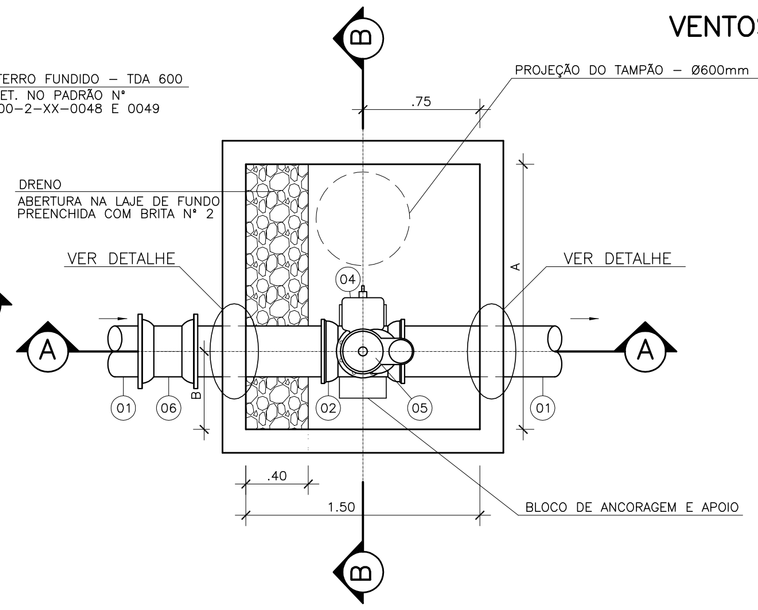

PLANTA BAIXA
SEM ESCALA

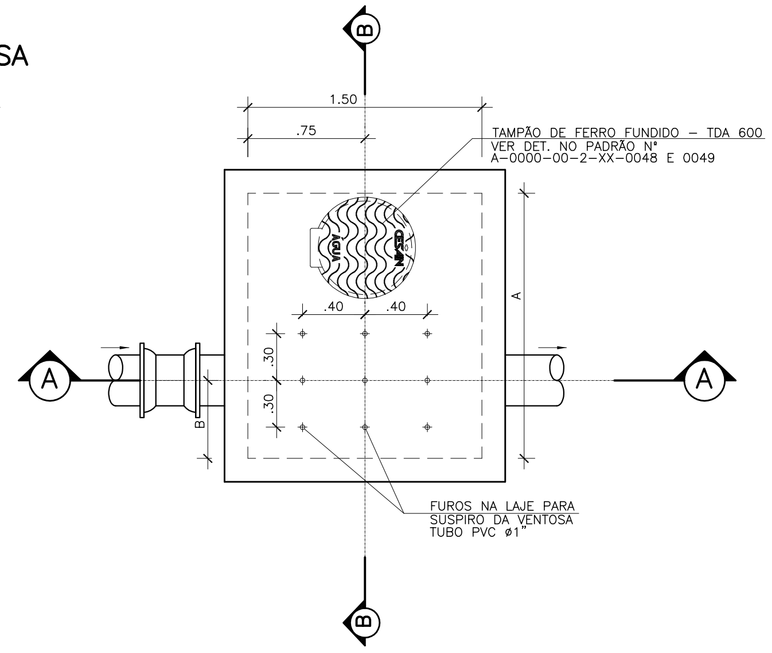

PLANTA SUPERIOR
SEM ESCALA

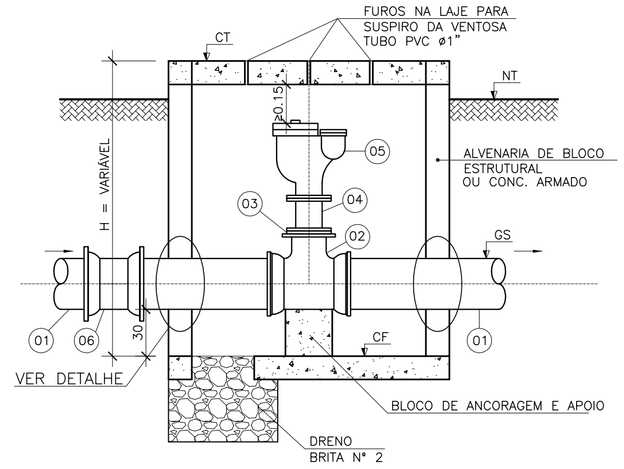

CORTE A–A
SEM ESCALA

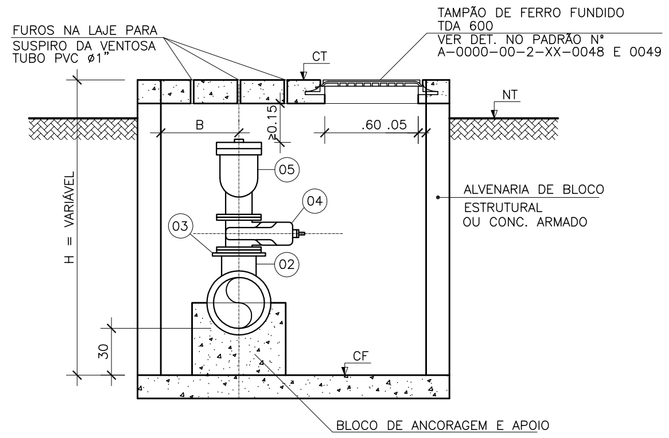

CORTE B–B
SEM ESCALA

DETALHE

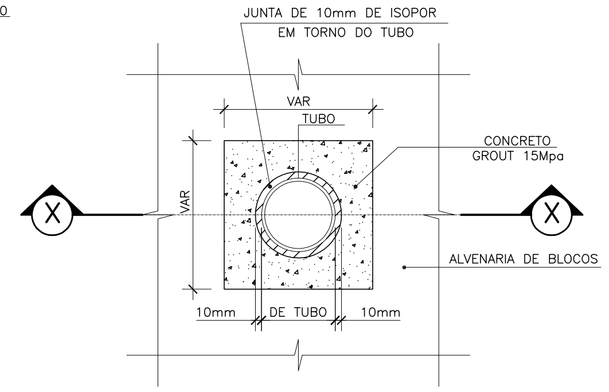

VISTA

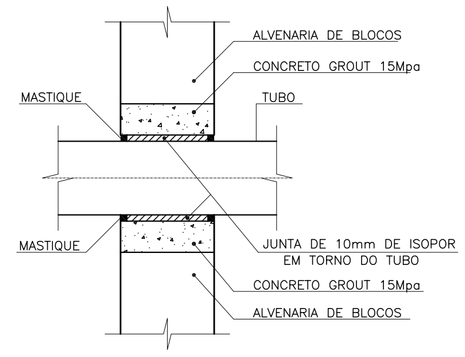

CORTE X–X

PROCEDIMENTOS:

1– INTERROMPER O ASSENTAMENTO DOS BLOCOS, NA PASSAGEM DA TUBULAÇÃO
2– COLOCAR EM TORNO DO TUBO ISOPOR DE 10mm
3– FAZER A FORMA E CONCRETAR COM GROUT 15 Mpa
4– APÓS A DESFORMA DA ESTRUTURA APLICAR NAS EXTREMIDADES UM MASTIQUE, MONOCOMPONENTE, À BASE DE ELASTÔMEROS E RESINAS HIDROEXPANSIVAS, MASTERFLEX 610 OU SIMILAR QUÍMICO

DET. DO ENCAIXE DO TUBO COM A PAREDE
SEM ESCALA

DIMENSÕES FIXAS DAS CAIXAS DE DESCARGA

ADUTORA DN (mm)	A	B	C	D	h1
300	1.80	2.10	.65	.45	.75

DIMENSÕES VARIÁVEIS DAS CAIXAS DE DESCARGA

DESCARGAS	dn	H	CT	CF	NT	GS
DESGARGA 1	100	1,97	675,23	673,26	675,23	674,33
DESCARGA 2	100	2,42	676,91	674,49	676,91	675,57
DESCARGA 3	100	1,99	708,68	706,69	708,68	707,77

DIMENSÕES FIXAS DAS CAIXAS DE VENTOSA

ADUTORA DN (mm)	A	B
300	1.70	.50

DIMENSÕES VARIÁVEIS DAS CAIXAS DE VENTOSA

VENTOSAS	dn	H	CT	CF	NT	GS
VENTOSA 1	100	1,86	724,45	722,59	724,45	723,21
VENTOSA 2	100	1,43	681,40	679,97	681,40	680,60
VENTOSA 3	100	2,29	736,84	734,55	736,84	736,04
VENTOSA 4	100	1,43	741,44	740,01	741,44	740,64

LISTA DE MATERIAIS – DESCARGA

ITEM	DISCRIMINAÇÃO	UNID	MATERIAL	DIÂM.	QUANT.
01	TUBO PONTA E BOLSA (JGS) PN10	–	F°F°	300	–
02	TÊ COM BOLSAS E FLANGE (TJGSF)	PÇ	F°F°	300x100	03
03	CURVA 45° COM FLANGES (C45FF)	PÇ	F°F°	100	03
04	REGISTRO COM FLANGES COM CUNHA DE BORRACHA, CORPO CURTO TIPO EURO 23 (REUROC)	PÇ	F°F°	100	03
05	JUNTA DE DESMONTAGEM TRAVADA AXIALMENTE (JDTA)	PÇ	F°F°	100	03
06	TUBO COM FLANGE E PONTA (TFP) L=5.80m	m	F°F°	100	03
07	LUVA COM BOLSA JUNTA MECÂNICA	PÇ	F°F°	300	03
	ACESSÓRIOS				
	PARAFUSO P/ JUNTA DE FLANGES (PPF)	un	–	16x80	96
	ARRUELA P/ JUNTA DE FLANGES (ABF)	un	–	100	12

LISTA DE MATERIAIS – VENTOSA

ITEM	DISCRIMINAÇÃO	UNID.	MATERIAL	DIÂM.	QUANT.
01	TUBO PONTA E BOLSA (JGS) PN10	–	F°F°	300	–
02	TÊ COM BOLSAS E FLANGE (TJGSF)	PÇ	F°F°	300x100	04
04	REGISTRO COM FLANGES COM CUNHA DE BORRACHA, CORPO CURTO TIPO EURO 23 (REUROC)	PÇ	F°F°	100	04
05	VENTOSA PARA ÁGUA	PÇ	F°F°	100	04
06	LUVA COM BOLSA JUNTA MECÂNICA	PÇ	F°F°	300	04
	ACESSÓRIOS				
	PARAFUSO P/ JUNTA DE FLANGES (PPF)	un	–	16x80	64
	ARRUELA P/ JUNTA DE FLANGES (ABF)	un	–	100	08

NOTAS:

1– COTAS E DIMENSÕES EM METRO, DIÂMETROS EM MILÍMETROS, EXCETO ONDE INDICADO.

2– OCORRENDO A NECESSIDADE DA EXECUÇÃO DA CX. DE VENTOSA EM LOCAIS COM N.A. NO TERRENO (LENÇOL FREÁTICO), NÃO DEVERÁ SER EXECUTADO O DRENO DE FUNDO.

ESTE DESENHO É PROPRIEDADE DA COMPANHIA ESPÍRITO SANTENSE DE SANEAMENTO – CESAN E NÃO PODE SER COPIADO SEM SUA AUTORIZAÇÃO.

NÚMEROS	TÍTULOS
PRINCIPAIS DESENHOS DE REFERÊNCIA	

Nº	LOCAL	DISCRIMINAÇÃO	DES.	DIV.	GER.	DATA
01		MATERIAL DA ADUTORA: FoFo PARA PVC–O	FFJ			AGO/11

REVISÃO

CANCELA E SUBSTITUI O DESENHO NÚMERO:

CANCELADO E SUBSTITUÍDO PELO DESENHO NÚMERO:

CENTRO DE DOCUMENTAÇÃO
RECEBIDO: / /
Nº DOC.: ASS.:
APROVAÇÃO CESAN:
ASS.: MATR.:
UNID.: DATA: / /
ESTA APROVAÇÃO NÃO ISENTA A CONTRATADA DE SUAS RESPONSABILIDADES LEGAIS.

EMITENTE: Etep Consultoria, Gerenciamento e Serviços

PROJETADO:	COORDENADOR:
ARTUR AUGUSTO OLIVEIRA NEVES	ARTUR AUGUSTO OLIVEIRA NEVES
CREA: 045302/D REGIÃO: RJ	CREA: 045302/D REGIÃO: RJ
DESENHO: TATIANA PIMENTA	Nº DES. PROJETISTA: 0876.DS.046.H.0009/00
DATA: 15 / 12 /2011	

RESPONSÁVEL TÉCNICO: ENGº ARTUR AUGUSTO OLIVEIRA NEVES
CREA: 045302/D REGIÃO: RJ ART Nº 8820110020948 DATA: 22/02/2011

EMISSÃO CESAN	DATAS
PROJETADO:	
CREA:	
DESENHADO:	
VERIFICADO: ENGº NESTOR GORZA JUNIOR	
DIVISÃO: ENGº NESTOR GORZA JUNIOR	
GERÊNCIA: ENGª SANDRA SILY	

CESAN

MUNICÍPIO: S. M. DE JETIBÁ | DISTRITO: – | BAIRRO: –

NOME DO EMPREENDIMENTO: AMPLIAÇÃO DO SISTEMA DE ABASTECIMENTO DE ÁGUA DE SANTA MARIA DE JETIBÁ

TÍTULO: ADUTORA DE ÁGUA BRUTA POR GRAVIDADE – DN300
PROJETO HIDRÁULICO
CAIXA DE VENTOSA E DESCARGA – PLANTA, CORTES E LISTA DE MATERIAL

ESCALA:	FOLHA:	Nº CESAN	REV:
SEM ESCALA	05 / 05	B–055–000–30–5–XX–0005	00