CONFIGURAÇÃO DE PENAS P/ PLOTAGEM

COR		ESP.
1	07	0,1
2	07	0,2
3	07	0,3
4	07	0,4
5	07	0,5
6	07	0,6
7	07	0,25
8	07	0,09
9	07	0,15
140	140	0,15
162	162	0,15

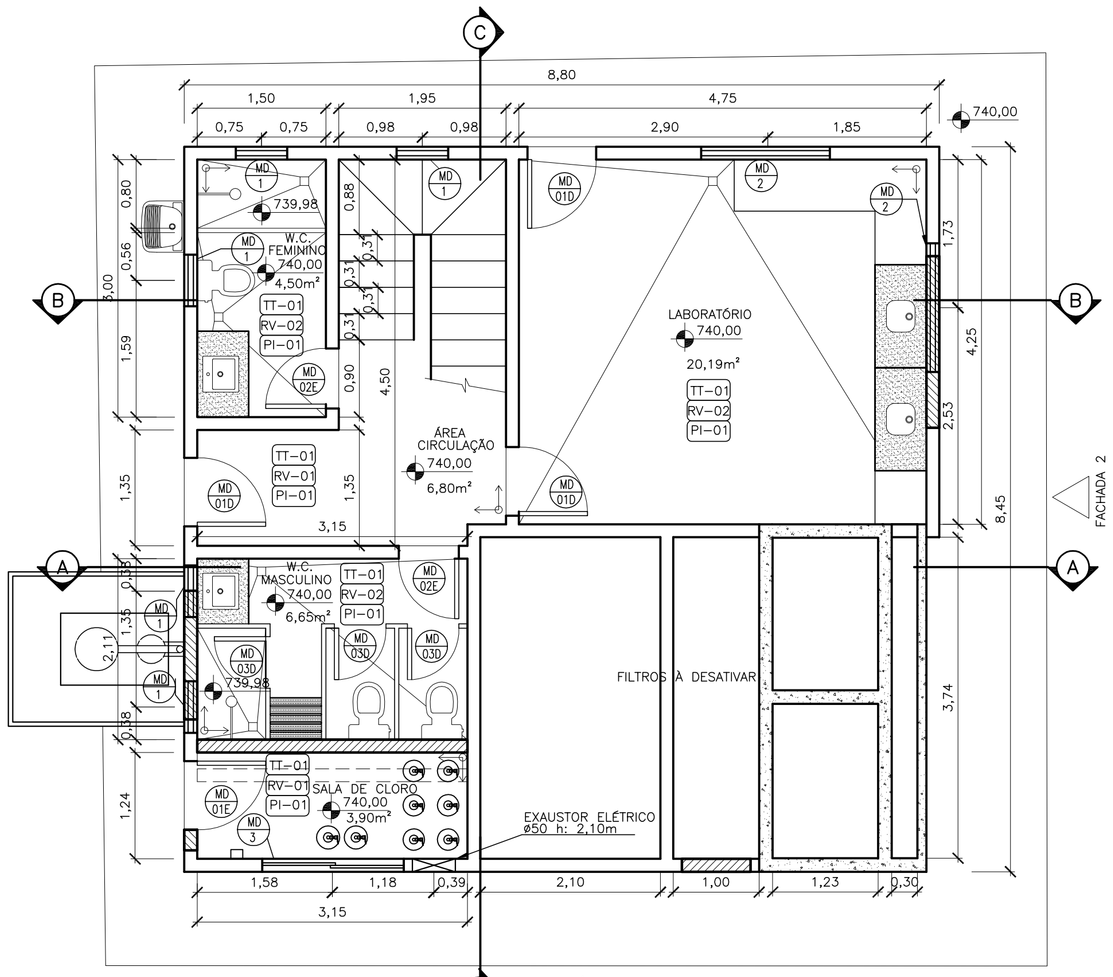

PLANTA BAIXA TERREO
ESC.: 1/50

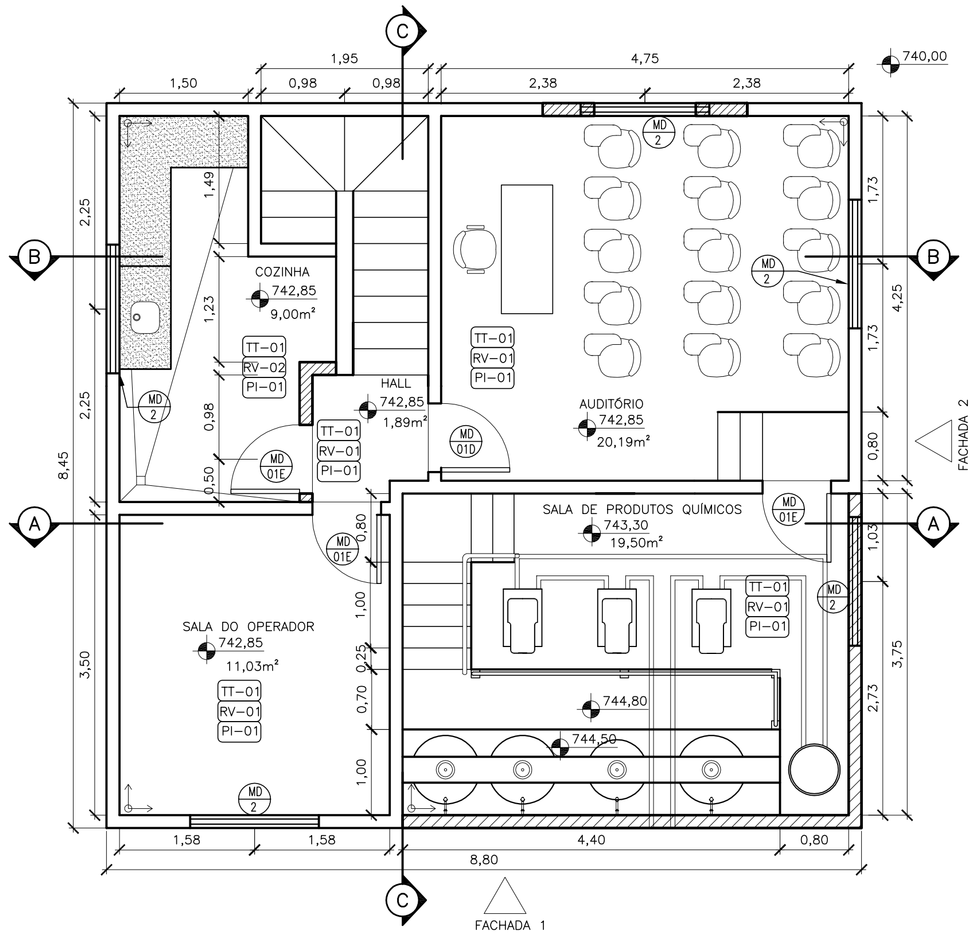

PLANTA BAIXA 1º PAVIMENTO
ESC.: 1/50

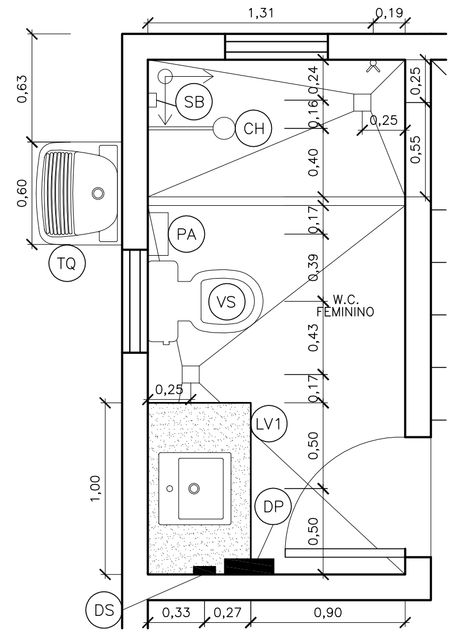

DETALHE ÁREA MOLHADA 4
ESC.: 1/25

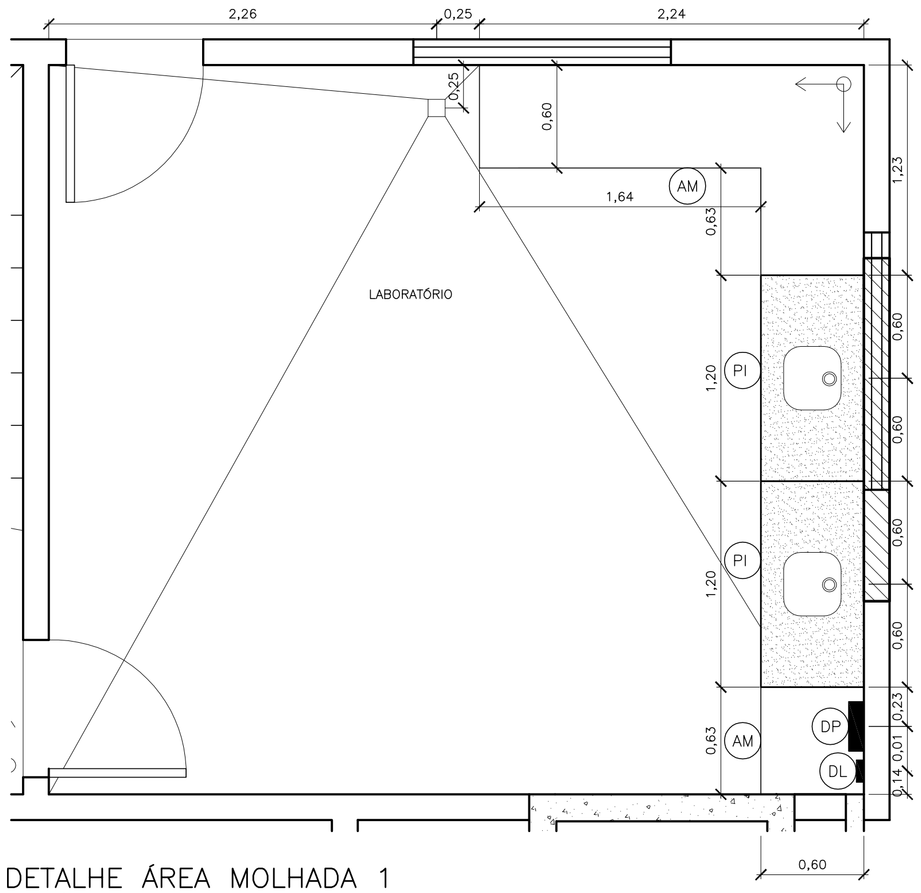

DETALHE ÁREA MOLHADA 1
ESC.: 1/25

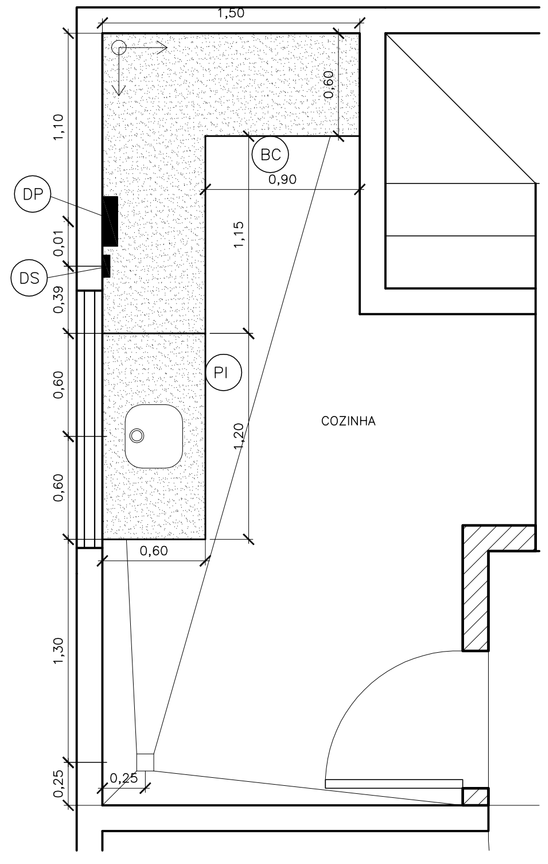

DETALHE ÁREA MOLHADA 2
ESC.: 1/25

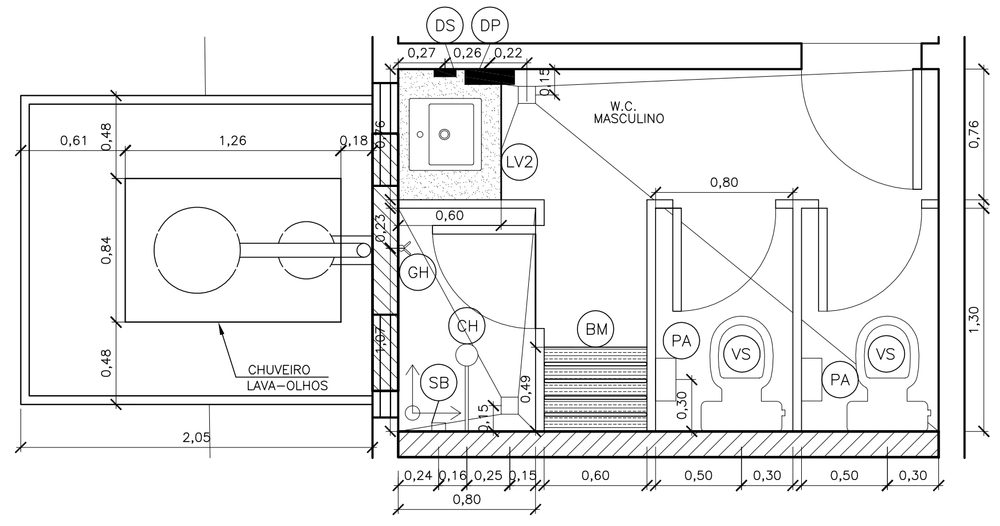

DETALHE ÁREA MOLHADA 3
ESC.: 1/25

NOTAS:

1–COTAS E DIMENSÕES EM METROS, EXCETO ONDE INDICADO.
2–PARA PROJETO HIDROSSANITÁRIO DE ESGOTO VER DES. Nº B–055–000–40–5–XX–0009
3–PARA PROJETO HIDRÁULICO VER DES. Nº B–055–000–40–5–XX–0007
4–QUANDO NECESSÁRIO A ALVENARIA DEVERÁ RECEBER LIXAMENTO E REBOCO NA SUPERFICIE.
5–TODAS AS PORTAS e JANELAS DEVERÃO RECEBER LIXAMENTO E PINTURA COM TINTA ESMALTE SINTÉTICO AZUL ESCURO.
6–TODAS AS PAREDES EXTERNAS DEVERÃO RECEBER PINTURA COM TINTA ACRÍLICA NA COR BRANCA
7–PARA PROJETO HIDROSSANITÁRIO DE ÁGUA FRIA VER DES. Nº B–055–000–40–5–XX–0010

QUADRO DE ESQUADRIAS

PEÇA	MATERIAL	DIMENSÕES	QUANT.
PORTAS			
MD–01	MADEIRA TIPO PRANCHETA	80x210	08
MD–02	MADEIRA TIPO PRANCHETA	70x210	02
MD–03	MADEIRA TIPO PRANCHETA	60x160	03
MD–1	BÁSCULA	60x60 hp:150	05
MD–2	JANELA	150x100 hp:110	07
MD–3	BÁSCULA	80X165 hp:180	01

MATERIAIS

- **AM** Armário em madeira
- **PIA** Pia com bancada em granito cinza escuro 1,20x0,60x0,02m testeira 0,17x0,02 rodabanca 0,10x0,02, cuba de embutir inox (ref.: standard, retangular BL 94081506, tramontina), válvula de escoamento para pia de cozinha tipo americana (ref.: 1623.C, Deca), Sifão cromado flexível, torneira de parede cromada (ref.: aspen, 1168.C35, Deca)
- **DP** Dispenser para papel toalha branco de plástico instalado a 1,10m do piso.
- **DL** Dispenser para sabonete líquido branco de plástico instalado a 1,10m do piso.
- **BC** Bancada em granito cinza escuro 0,60x0,02m testeira 0,17x0,02m rodabanca 0,10x0,02m comprimentos conforme projeto)
- **LV1** Lavatório com bancada em granito cinza escuro 1,00x0,60x0,02m testeira 0,10x0,02m rodabanca 0,10x0,20m, cuba de sobrepor branca de louça (ref.: L.730, Deca), válvula de escoamento cromada (ref.: 1602.C, Deca), sifão cromado fixo (ref.: 1680.C.100.112, Deca), torneira de mesa cromada (ref.: 1195.C35, Deca), engate flexível de 40cm cromado
- **LV2** Lavatório com bancada em granito cinza escuro 0,76x0,60x0,02m testeira 0,10x0,02m rodabanca 0,10x0,20m, cuba de sobrepor branca de louça (ref.: L.730, Deca), válvula de escoamento cromada (ref.: 1602.C, Deca), sifão cromado fixo (ref.: 1680.C.100.112, Deca), torneira de mesa cromada (ref.: 1195.C35, Deca), engate flexível de 40cm cromado
- **GC** Gancho de plástico branco instalado a 1,60m do piso.
- **CH** Chuveiro elétrico 3 temperaturas branco.
- **SP** Saboneteira de plástico branca de parede instalada a 1,10m do piso.
- **BM** Banco de madeira (medidas conforme projeto)
- **PA** Papeleira para papel rolão de plástico branca instalada a 1,10m do piso.
- **VS** Bacia sanitária para caixa acoplada de louça branca com parafusos de fixação cromados, caixa acoplada para bacia sanitária de louça branca, ligação flexível cromada 30cm, assento branco de plástico.
- **TQ** Tanque de louça branco, válvula de escoamento cromada para furo de 52mm, sifão cromado flexível torneira de parede cromada com bico para mangueira (ref.: IZY 1153.C37 Deca)

MATERIAIS DE ACABAMENTO

- **TT–01** Pintura com tinta latéx PVA branca.
- **RV–01** Pintura com tinta latéx PVA branca.
- **RV–02** Parede c/azulejo branco 15x15cm, assentado c/argamassa de cimento colante, rejuntamento branco até h: 1,50m, Pintura com tinta latéx PVA branca de 1,50m do piso até o teto.
- **PI–01** Piso (ref.: Terlago Seppia Biancogrês PI3), Rejunte cor bege, assentado com argamassa de cimento colante.

CONVENÇÕES GRÁFICAS

FECHAMENTOS
- PAREDE A CONSTRUIR
- PAREDE EXISTENTE
- PAREDE A DEMOLIR
- ESTRUTURA DE CONCRETO

NÍVEIS
- 0,00 / 0,00 — NÍVEL ACABADO

CHAMADAS DE ESQUADRIAS
- TP — TIPOLOGIA
- XX — NÚMERO SEQUENCIAL

TIPOLOGIAS
MD – ESQUADRIA MADEIRA

CHAMADAS AMPLIAÇÕES/ DETALHES
- XX — XX–SIGLA

ACABAMENTOS
TT – TETOS
RV – REVESTIMENTOS DE PAREDES
PI – ACABAMENTOS DE PISOS

- INÍCIO PAGINAÇÃO DE PISO
- INÍCIO PAGINAÇÃO DA PAREDE

ESTE DESENHO É PROPRIEDADE DA COMPANHIA ESPÍRITO SANTENSE DE SANEAMENTO – CESAN E NÃO PODE SER COPIADO SEM SUA AUTORIZAÇÃO.

NÚMEROS	TÍTULOS
PRINCIPAIS DESENHOS DE REFERÊNCIA	

Nº	LOCAL	DISCRIMINAÇÃO	DES.	DIV.	GER.	DATA
REVISÃO						

CANCELA E SUBSTITUI O DESENHO NÚMERO:

CANCELADO E SUBSTITUÍDO PELO DESENHO NÚMERO:

CENTRO DE DOCUMENTAÇÃO
RECEBIDO: __/__/__
Nº DOC.: _____ ASS.: _____
APROVAÇÃO CESAN:
ASS.: _____ MATR.: _____
UNID.: _____ DATA: __/__/__
ESTA APROVAÇÃO NÃO ISENTA A CONTRATADA DE SUAS RESPONSABILIDADES LEGAIS.

EMITENTE: Etep Consultoria, Gerenciamento e Serviços

PROJETADO:	COORDENADOR:
ARTUR AUGUSTO OLIVEIRA NEVES	ARTUR AUGUSTO OLIVEIRA NEVES
CREA: 045302/D REGIÃO: RJ	CREA: 045302/D REGIÃO: RJ
DESENHO: Cristina de Oliveira Silva	Nº DES. PROJETISTA: 0876.05.046.A.0001/00
DATA: 15 / 05 /2012	

RESPONSÁVEL TÉCNICO: ENGº ARTUR AUGUSTO OLIVEIRA NEVES
CREA: 045302/D REGIÃO: RJ ART Nº:0820110020948 DATA: 22/02/2011

EMISSÃO CESAN	DATAS
PROJETADO:	
CREA:	
DESENHADO:	
VERIFICADO: ENGº NESTOR GORZA JUNIOR	
DIVISÃO: ENGº NESTOR GORZA JUNIOR	
GERÊNCIA: ENGº DOUGLAS OLIVEIRA COUZI	

CESAN

MUNICÍPIO: SANTA MARIA JETIB. DISTRITO: – BAIRRO: SEDE

NOME DO EMPREENDIMENTO: AMPLIAÇÃO DO SISTEMA DE ABASTECIMENTO DE ÁGUA DE SANTA MARIA DO JETIBÁ

TÍTULO: ESTAÇÃO DE TRATAMENTO DE ÁGUA
PROJETO ARQUITETÔNICO
PLANTA BAIXA TERREO–PLANTA BAIXA 1º PAV.–DETALHES DAS ÁREAS MOLHADAS

ESCALA:	FOLHA:	Nº CESAN	REV:
INDICADA	01/02	B–055–000–40–2–XX–0001	00