CONFIGURAÇÃO DE PENAS P/ PLOTAGEM

COR		ESP.
1	07	0,1
2	07	0,2
3	07	0,3
4	07	0,4
5	07	0,5
6	07	0,6
7	07	0,25
8	07	0,09
9	07	0,15
140	140	0,15
162	162	0,15

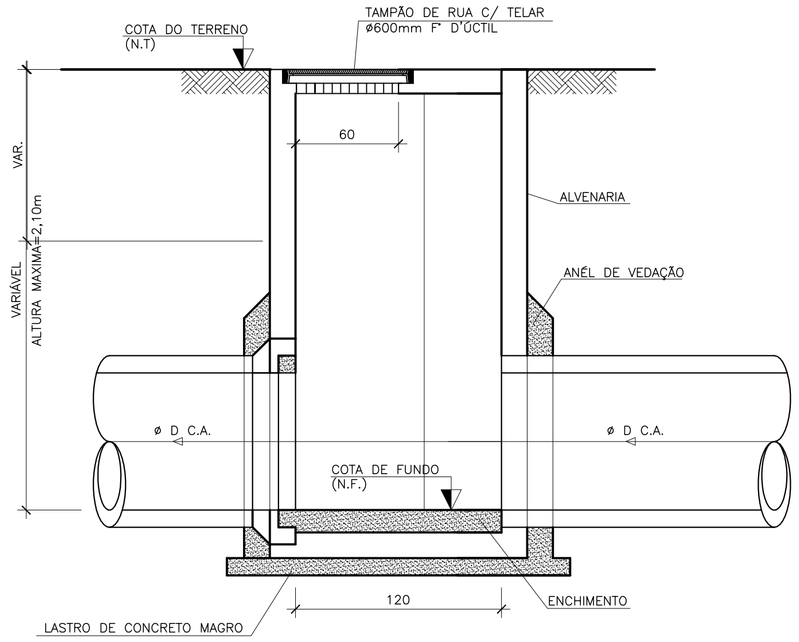

CORTE–AA
ESC.: 1/25

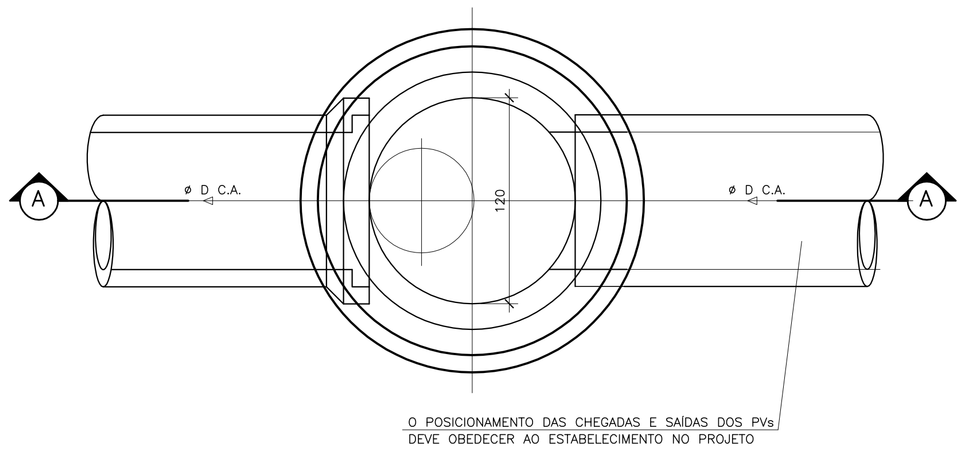

PLANTA
ESC.: 1/25

DETALHE TÍPICO PARA POÇO DE VISITA (PV) ÁGUA PLUVIAL

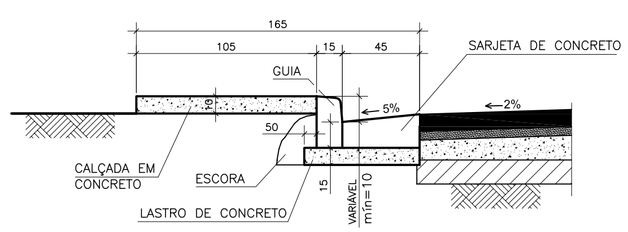

DETALHE PARA GUIA E SARJETA
ESC.: 1/25

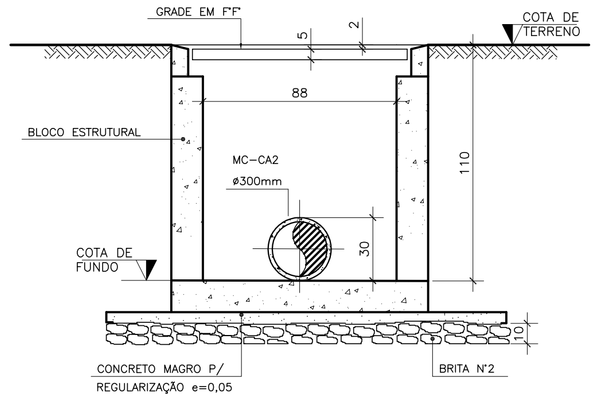

CORTE – BB

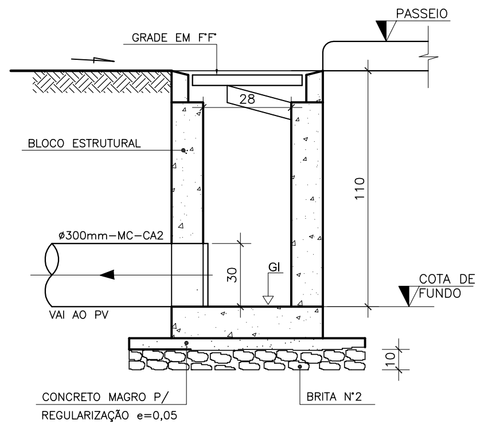

CORTE – CC

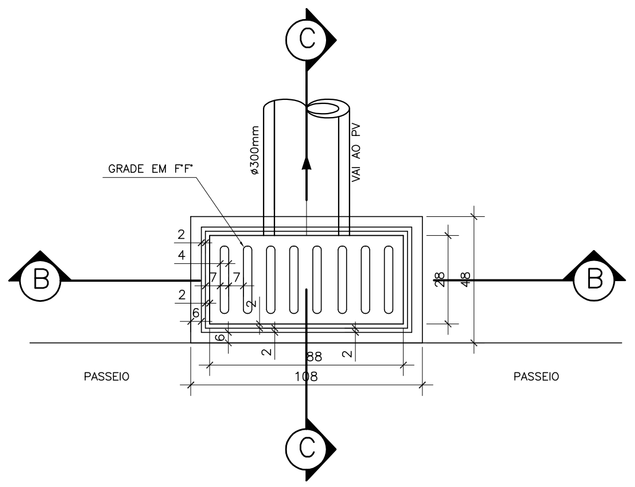

PLANTA BAIXA

CAIXA RALO
ESC.: 1/20

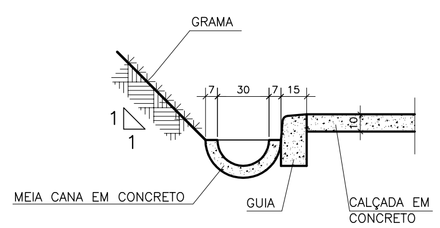

DETALHE 1
ESC.: 1/25

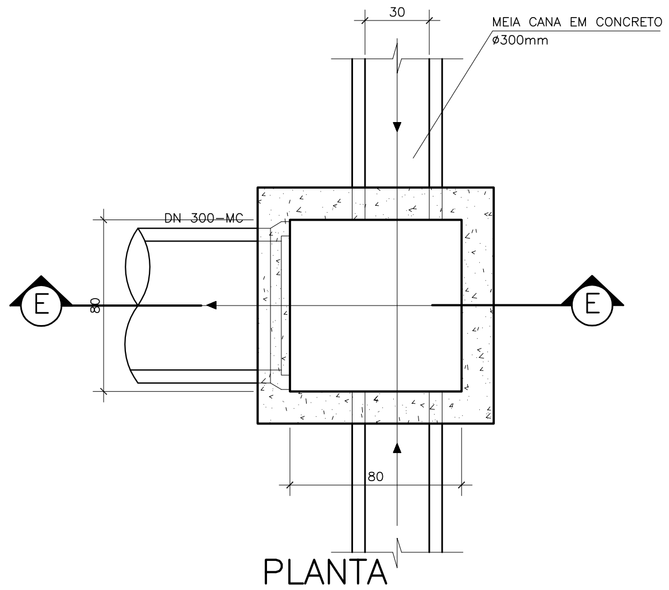

PLANTA

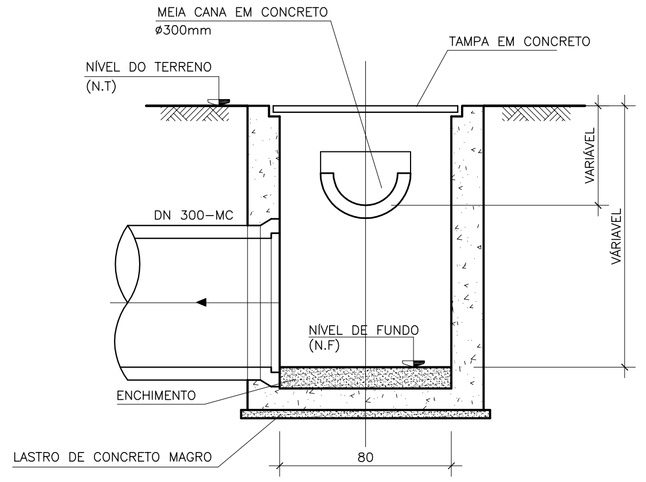

CORTE – EE

CAIXA DE PASSAGEM
ESC.: 1/20

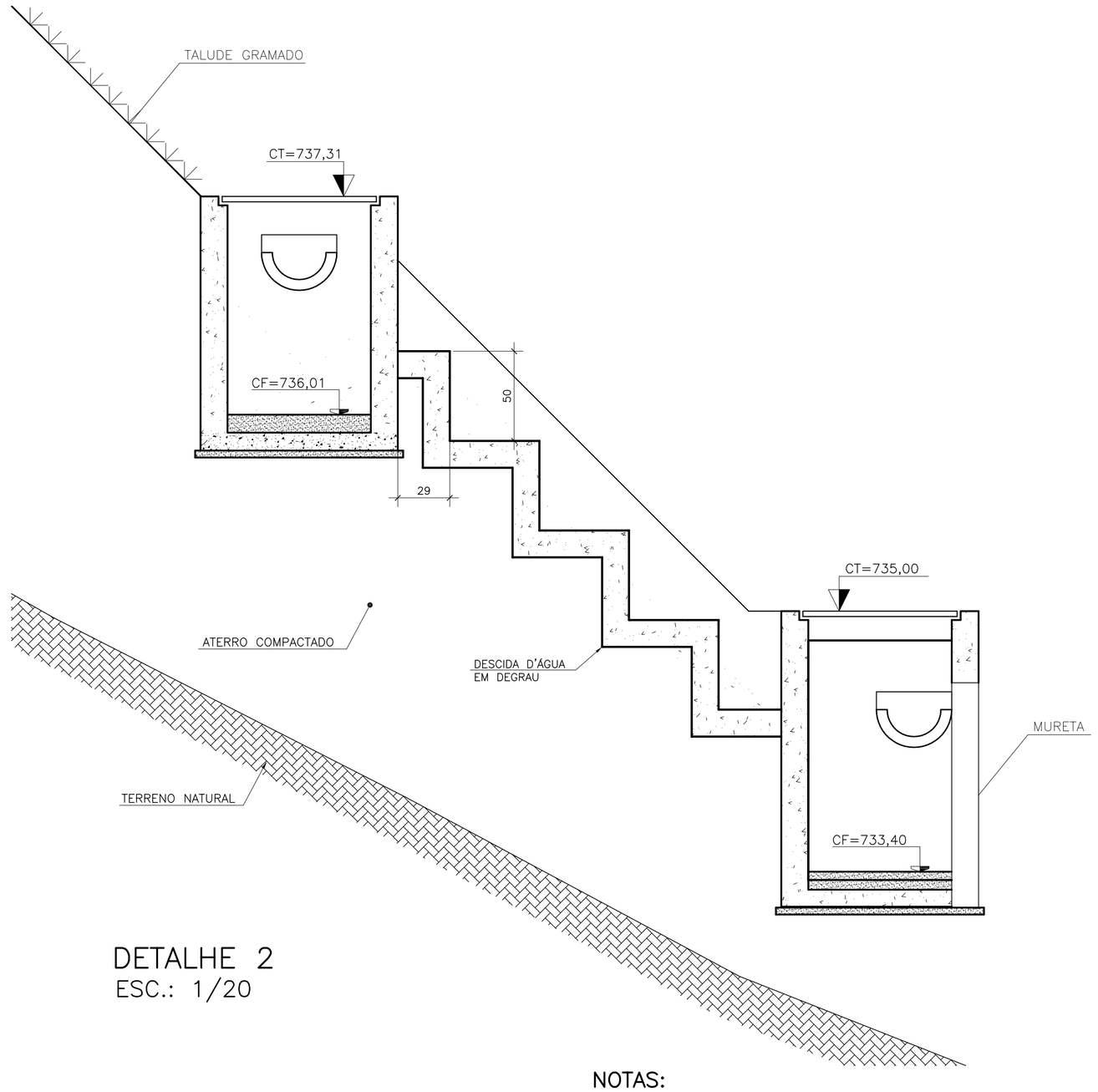

DETALHE 2
ESC.: 1/20

NOTAS:

1–CONFERIR MEDIDAS NO LOCAL

2–DIMENSÕES EM CENTÍMETROS, ELEVAÇÕES EM METRO E DIÂMETROS EM MILÍMETRO, EXCETO ONDE INDICADO

3–PARA PLANTA BAIXA VER DES. N° B–055–000–40–5–XX–0002.

ESTE DESENHO É PROPRIEDADE DA COMPANHIA ESPÍRITO SANTENSE DE SANEAMENTO – CESAN E NÃO PODE SER COPIADO SEM SUA AUTORIZAÇÃO.

NÚMEROS	TÍTULOS
PRINCIPAIS DESENHOS DE REFERÊNCIA	

N°	LOCAL	DISCRIMINAÇÃO	DES.	DIV.	GER.	DATA
REVISÃO						

CANCELA E SUBSTITUI O DESENHO NÚMERO:

CANCELADO E SUBSTITUÍDO PELO DESENHO NÚMERO:

CENTRO DE DOCUMENTAÇÃO

RECEBIDO: / /

N° DOC.: ASS.:

APROVAÇÃO CESAN:

ASS.: MATR.:

UNID.: DATA: / /

ESTA APROVAÇÃO NÃO ISENTA A CONTRATADA DE SUAS RESPONSABILIDADES LEGAIS.

EMITENTE: Etep Consultoria, Gerenciamento e Serviços

PROJETADO:	COORDENADOR:
ARTUR AUGUSTO OLIVEIRA NEVES	ARTUR AUGUSTO OLIVEIRA NEVES
CREA: 045302/D REGIÃO: RJ	CREA: 045302/D REGIÃO: RJ
DESENHO: TAMARA PASSOS	N° DES. PROJETISTA:
DATA: 15 / 05 /2012	0876.DS.046.H.0053/00

RESPONSÁVEL TÉCNICO: ENG° ARTUR AUGUSTO OLIVEIRA NEVES

CREA: 045302/D REGIÃO: RJ ART N°:082011002094 DATA: 22/02/2011

EMISSÃO CESAN	DATAS
PROJETADO:	
CREA:	
DESENHADO:	
VERIFICADO: ENG° NESTOR GORZA JUNIOR	
DIVISÃO: ENG° NESTOR GORZA JUNIOR	
GERÊNCIA: ENG° SANDRA SILY	

CESAN

MUNICÍPIO: ST° M° DE JETIBÁ | DISTRITO: – | BAIRRO: SEDE

NOME DO EMPREENDIMENTO: AMPLIAÇÃO DO SISTEMA DE ABASTECIMENTO DE ÁGUA DE SANTA MARIA DE JETIBÁ

TÍTULO: ESTAÇÃO DE TRATAMENTO DE ÁGUA

PROJETO HIDRÁULICO – DRENAGEM PLUVIAL

DETALHES – FOLHA 02/03

ESCALA:	FOLHA:	N° CESAN	REV:
INDICADA	03/24	B–055–000–40–5–XX–0003	00