CONFIGURAÇÃO DE PENAS P/ PLOTAGEM

COR		ESP.
1	07	0,1
2	07	0,2
3	07	0,3
4	07	0,4
5	07	0,5
6	07	0,6
7	07	0,25
8	07	0,09
9	07	0,15
140	140	0,15
162	162	0,15

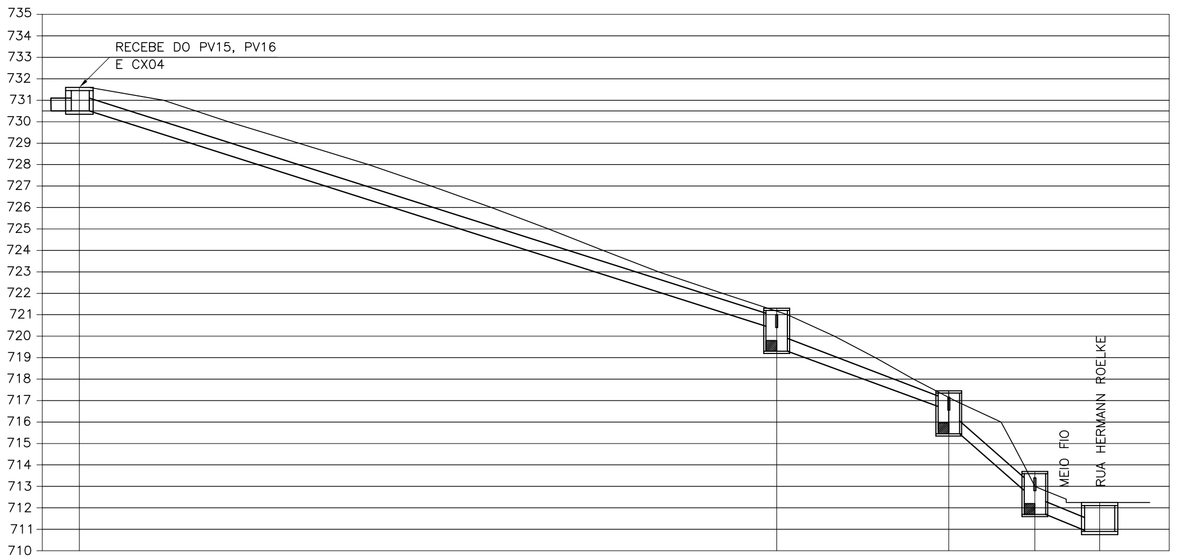

POÇO DE VISITA	CAIXA 5			CAIXA 6		CAIXA 7	CAIXA 8		CX EXIST.
COTA DO TERRENO (m)		731,60			721,30	717,45		713,69	712,25
COTA DA GERATRIZ INFERIOR (m)	730,50	730,50		720,47	719,30	716,73	715,45	712,80	711,69	711,05	711,05
QUEDA (m)	0,00			1,17		1,28		1,11		0,00	
PROFUNDIDADE (m)		1,10			2,00		2,00		2,00		1,20
DECLIVIDADE (m/m)			0,32			0,37		0,88		0,41	
EXTENSÃO ACUMULADA (m)			33,00			33,00		33,00		33,00	
MATERIAL			MANILHA DE CONCRETO			MANILHA DE CONCRETO		M.C.		M.C.	

PERFIL LONGITUDINAL – TRECHO CX.5 A DRENAGEM EXISTENTE
ESC.:1/200

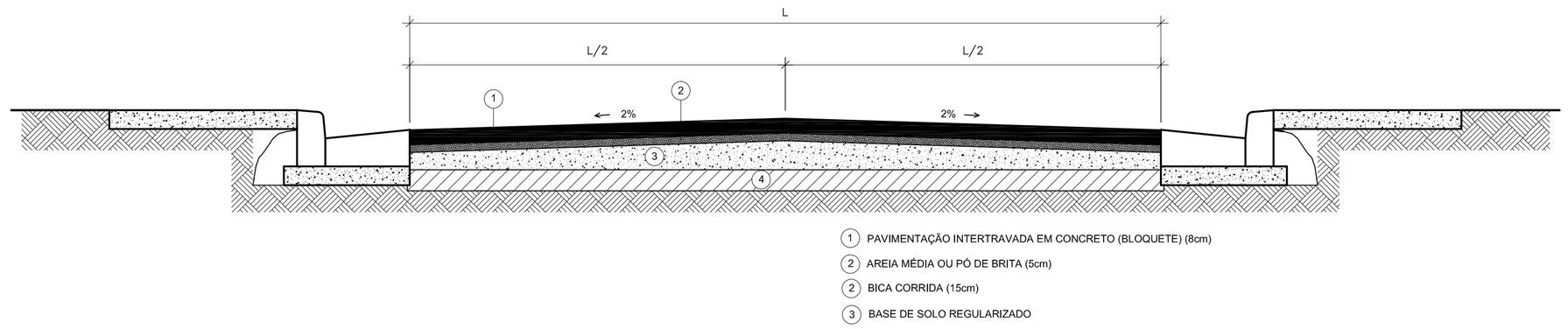

SEÇÃO TÍPICA DE PAVIMENTO EM BLOQUETE
ESC.: 1/25

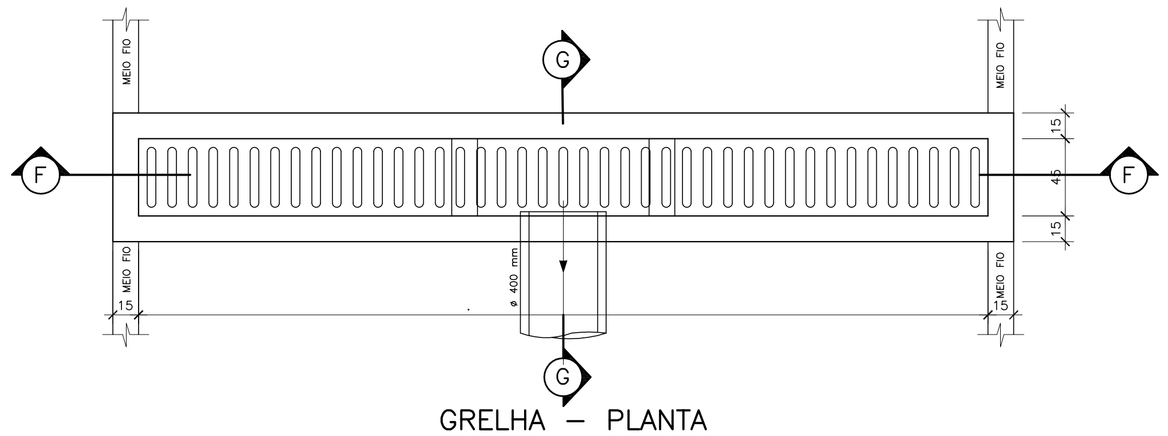

GRELHA – PLANTA
ESC. 1/25

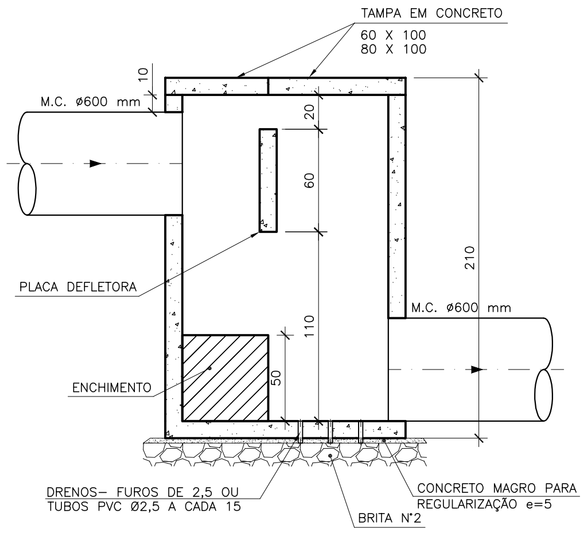

CORTE XX
ESC.: 1/25

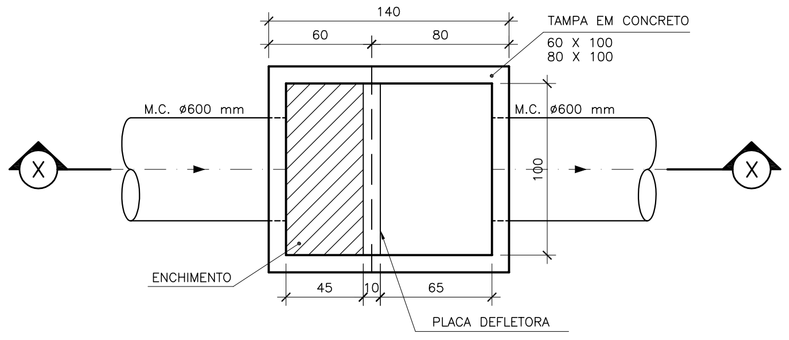

PLANTA
ESC.: 1/25

CAIXA COM PLACA DEFLETORA

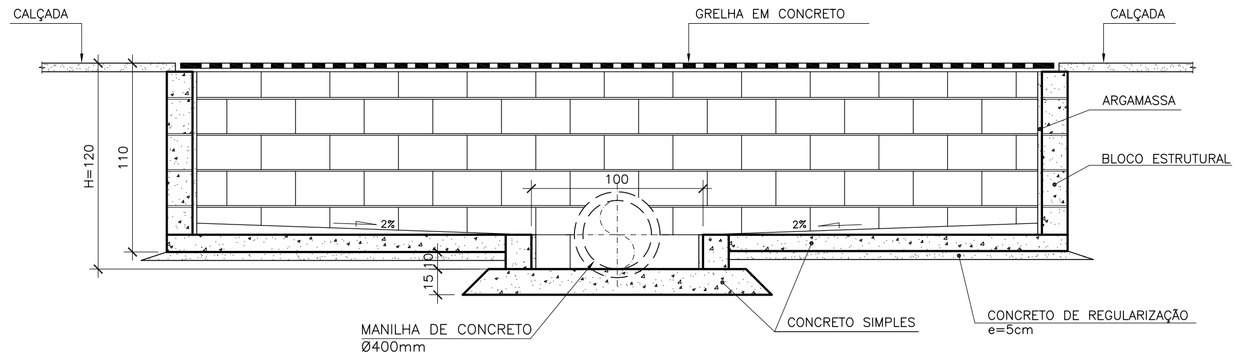

CORTE – FF
ESC.: 1/25

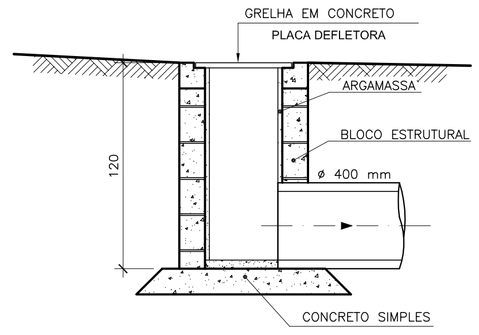

CORTE – GG
ESC.: 1/25

DETALHE DA GRELHA

NOTAS:

1–CONFERIR MEDIDAS NO LOCAL
2–DIMENSÕES EM CENTÍMETROS, ELEVAÇÕES EM METRO E DIÂMETROS EM MILÍMETRO, EXCETO ONDE INDICADO
3–PARA PLANTA BAIXA VER DES. N° B–055–000–40–5–XX–0002

ESTE DESENHO É PROPRIEDADE DA COMPANHIA ESPÍRITO SANTENSE DE SANEAMENTO – CESAN E NÃO PODE SER COPIADO SEM SUA AUTORIZAÇÃO.

NÚMEROS	TÍTULOS
PRINCIPAIS DESENHOS DE REFERÊNCIA	

N°	LOCAL	DISCRIMINAÇÃO	DES.	DIV.	GER.	DATA
REVISÃO						

CANCELA E SUBSTITUI O DESENHO NÚMERO:

CANCELADO E SUBSTITUÍDO PELO DESENHO NÚMERO:

CENTRO DE DOCUMENTAÇÃO
RECEBIDO: / /
N° DOC.: ASS.:
APROVAÇÃO CESAN:
ASS.: MATR.:
UNID.: DATA: / /
ESTA APROVAÇÃO NÃO ISENTA A CONTRATADA DE SUAS RESPONSABILIDADES LEGAIS.

EMITENTE: Etep Consultoria, Gerenciamento e Serviços

PROJETADO:	COORDENADOR:
ARTUR AUGUSTO OLIVEIRA NEVES	ARTUR AUGUSTO OLIVEIRA NEVES
CREA: 045302/D REGIÃO: RJ	CREA: 045302/D REGIÃO: RJ
DESENHO: ELIANE AMITE	N° DES. PROJETISTA: 0876.DS.046.H.0054/00
DATA: 27 / 06 /2011	

RESPONSÁVEL TÉCNICO: ENG° ARTUR AUGUSTO OLIVEIRA NEVES
CREA: 045302/D REGIÃO: RJ ART N°9820110020948 DATA: 22/02/2011

EMISSÃO CESAN	DATAS
PROJETADO:	
CREA:	
DESENHADO:	
VERIFICADO: ENG° NESTOR GORZA JUNIOR	
DIVISÃO: ENG° NESTOR GORZA JUNIOR	
GERÊNCIA: ENG°-SANDRA SILY	

CESAN

MUNICÍPIO: VILA VELHA | DISTRITO: – | BAIRRO: SEDE

NOME DO EMPREENDIMENTO: AMPLIAÇÃO DO SISTEMA DE ABASTECIMENTO DE ÁGUA DE SANTA MARIA DE JETIBÁ

TÍTULO: ESTAÇÃO DE TRATAMENTO DE ÁGUA
PROJETO HIDRÁULICO – DRENAGEM PLUVIAL
PERFIL TRECHO CX06 A DRENAGEM EXISTENTE E DETALHES – FOLHA 03/03

ESCALA:	FOLHA:	N° CESAN	REV:
INDICADA	04 / 24	B–055–000–40–5–XX–0004	00