CONFIGURAÇÃO DE PENAS P/ PLOTAGEM

COR		ESP.
1	07	0,1
2	07	0,2
3	07	0,3
4	07	0,4
5	07	0,5
6	07	0,6
7	07	0,25
8	07	0,09
9	07	0,15
140	140	0,15
162	162	0,15

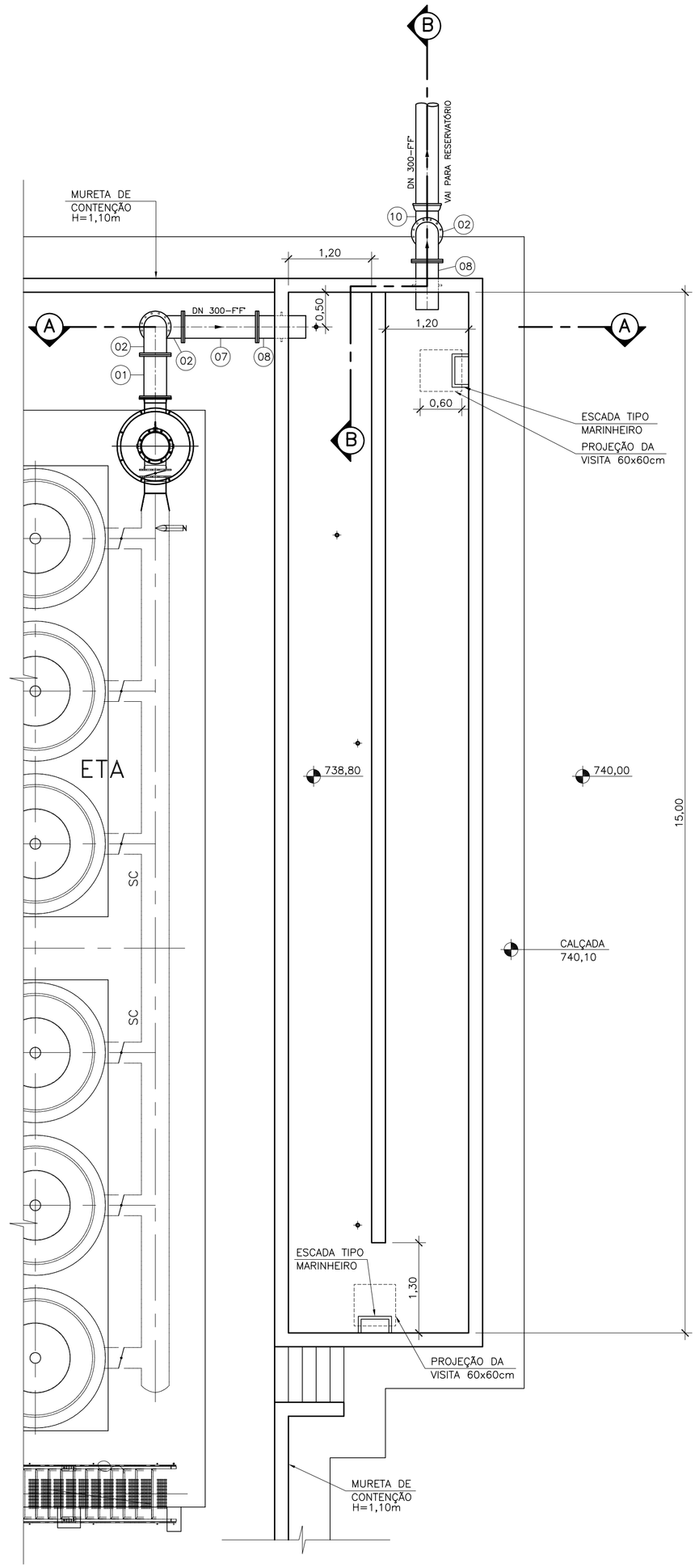

PLANTA BAIXA
ESC.: 1/50

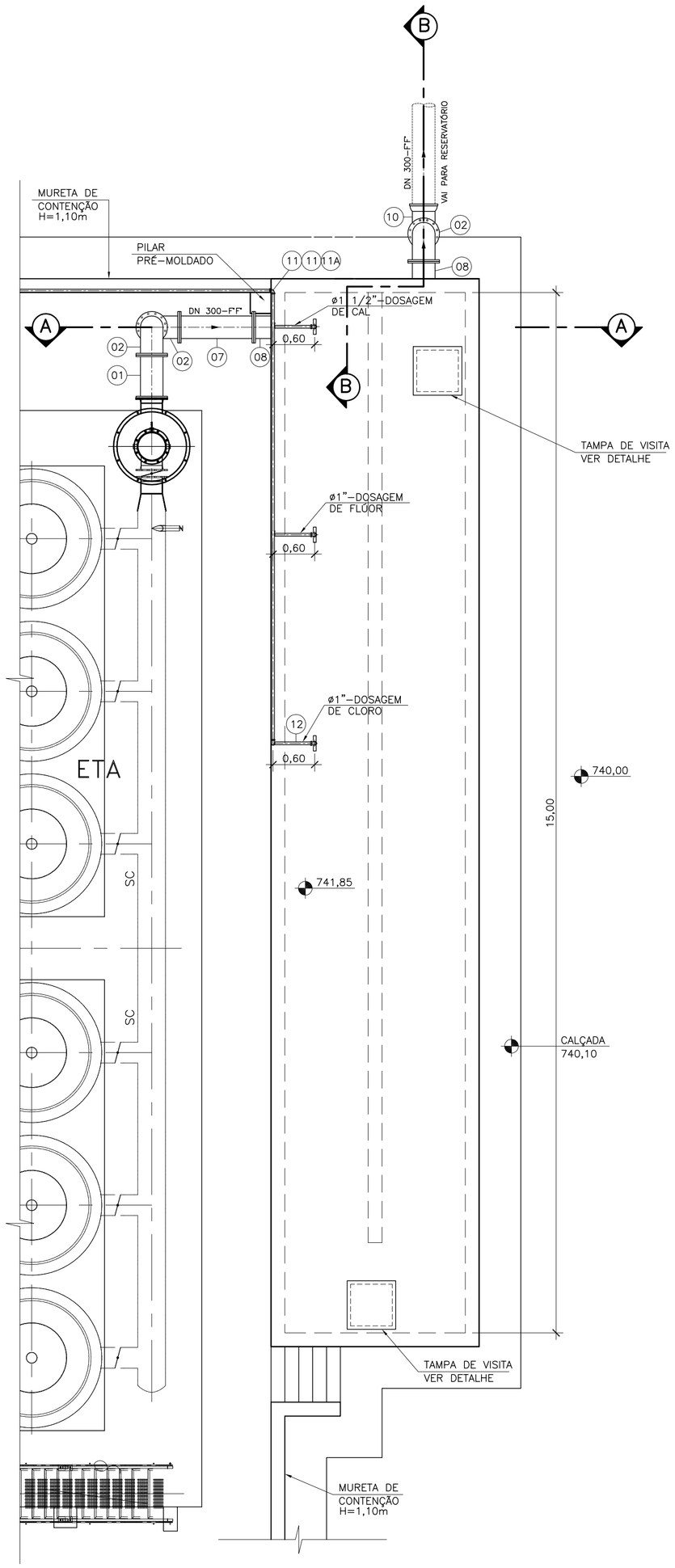

VISTA SUPERIOR
ESC.: 1/50

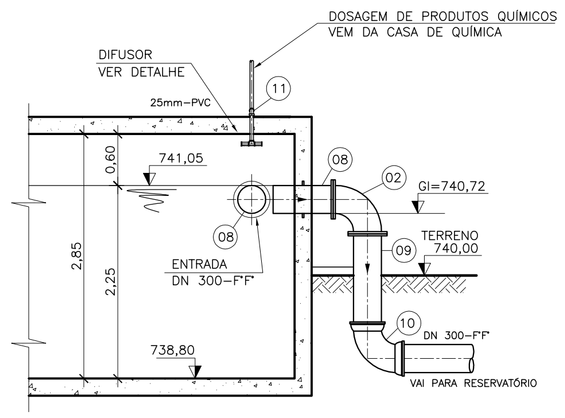

CORTE B-B
ESC.: 1/50

ITEM	DISCRIMINAÇÃO	UNID.	MATERIAL	DIÂMETRO	QUANT.
	TUBOS, CONEXÕES E VÁLVULAS				
01	TUBO COM FLANGES PN 10 – L=0,62m	PÇ	F"F"	300	01
02	CURVA 90° COM FLANGES PN 10	PÇ	F"F"	300	03
03	TUBO COM FLANGES PN 10 – L=0,68m	PÇ	F"F"	300	01
04	VÁLVULA BORBOLETA COM FLANGES PN 10	PÇ	F"F"	300	01
05	TOCO COM FLANGES – L=0,25m	PÇ	F"F"	300	01
06	JUNTA DE DESMONTAGEM – JDTA 10	PÇ	F"F"	300	01
07	TUBO COM FLANGES PN 10 – L=1,07m	PÇ	F"F"	300	01
08	EXTREMIDADE PONTA E FLANGE C/ ABA DE VEDAÇÃO	PÇ	F"F"	300	02
09	TUBO COM PONTA E FLANGE PN 10 – L=1,13m	PÇ	F"F"	300	01
10	CURVA 90° COM BOLSAS JGS	PÇ	F"F"	300	01
11	JOELHO 90° ROSCÁVEL	PÇ	PVC	1"	08
11A	JOELHO 90° ROSCÁVEL	PÇ	PVC	1 1/2"	04
12	TUBO RÍGIDO ROSCÁVEL	m	PVC	1"	15,00
12A	TUBO RÍGIDO ROSCÁVEL	m	PVC	1 1/2"	5,00
	ACESSÓRIOS				
	ABF 10	PÇ	BORRACHA	300	11
	PPF 10 (20x90)mm	PÇ	AÇO INOX	–	132

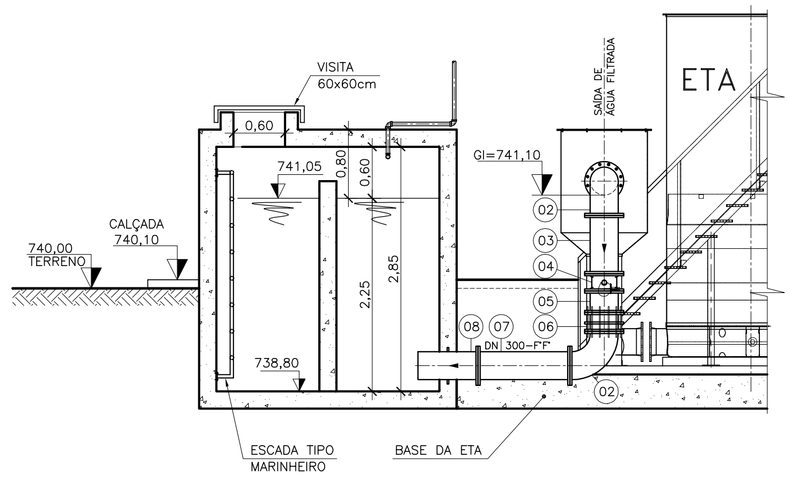

CORTE A-A
ESC.: 1/50

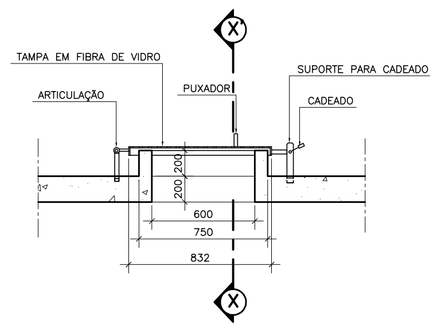

DET. TAMPA DE VISITA (TÍPICO)
ESC.: 1/20
MEDIDAS EM MILÍMETROS

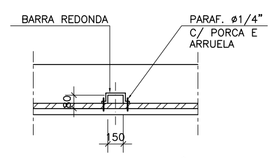

CORTE – XX'
ESC.: 1:25

DIFUSORES	ø
SULFATO	1"
CAL	1"
FLÚOR	1"

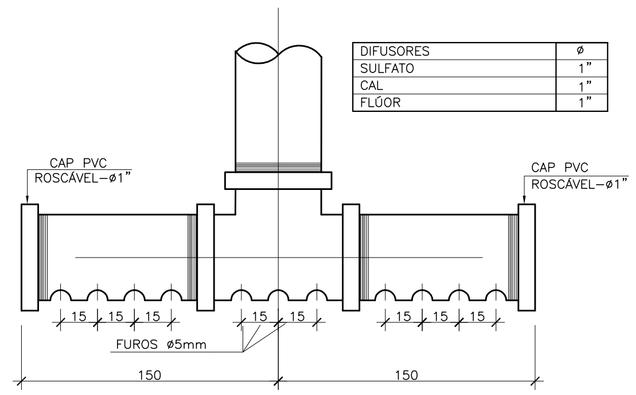

DIFUSOR PARA CAL/FLÚOR/CLORO
S/ ESCALA

NOTAS

1 – COTAS E ELEVAÇÕES EM METRO, DIÂMETRO EM MILÍMETRO, EXCETO ONDE INDICADO.
2 – CONFIRMAR MEDIDAS NO LOCAL.
3 – A ESPESSURA DAS PAREDES SERÁ DEFINIDA PELO ESTRUTURAL.
4 – PARA CASA DE QUÍMICA, VER DES. Nº B-055-000-40-5-XX-0007 E 0008.
4 – PARA ETA PRÉ-FABRICADA, VER DES. Nº B-055-000-40-5-XX-0013 E 0014.

ESTE DESENHO É PROPRIEDADE DA COMPANHIA ESPÍRITO SANTENSE DE SANEAMENTO – CESAN E NÃO PODE SER COPIADO SEM SUA AUTORIZAÇÃO.

NÚMEROS	TÍTULOS
PRINCIPAIS DESENHOS DE REFERÊNCIA	

Nº	LOCAL	DISCRIMINAÇÃO	DES.	DIV.	GER.	DATA
REVISÃO						

CANCELA E SUBSTITUI O DESENHO NÚMERO:

CANCELADO E SUBSTITUÍDO PELO DESENHO NÚMERO:

CENTRO DE DOCUMENTAÇÃO
RECEBIDO: / /
Nº DOC.: ASS.:
APROVAÇÃO CESAN:
ASS.: MATR.:
UNID.: DATA: / /
ESTA APROVAÇÃO NÃO ISENTA A CONTRATADA DE SUAS RESPONSABILIDADES LEGAIS.

EMITENTE: Etep Consultoria, Gerenciamento e Serviços

PROJETADO:	COORDENADOR:
ARTUR AUGUSTO OLIVEIRA NEVES	ARTUR AUGUSTO OLIVEIRA NEVES
CREA: 045302/D REGIÃO: RJ	CREA: 045302/D REGIÃO: RJ
DESENHO: ELIANE AMITE	Nº DES. PROJETISTA: 0876.DS.046.H.0065/00
DATA: 15 / 05 /2012	

RESPONSÁVEL TÉCNICO: ENGº ARTUR AUGUSTO OLIVEIRA NEVES
CREA: 045302/D REGIÃO: RJ ART Nº 08201100020948 DATA: 22/02/2011

EMISSÃO CESAN	DATAS
PROJETADO:	
CREA:	
DESENHADO:	
VERIFICADO: ENGº NESTOR GORZA JUNIOR	
DIVISÃO: ENGº NESTOR GORZA JUNIOR	
GERÊNCIA: ENGº DOUGLAS OLIVEIRA COUZI	

CESAN

MUNICÍPIO: STA MARIA JETIBÁ | DISTRITO: SEDE | BAIRRO: –

NOME DO EMPREENDIMENTO: AMPLIAÇÃO DO SISTEMA DE ABASTECIMENTO DE ÁGUA DE SANTA MARIA DE JETIBÁ

TÍTULO: ESTAÇÃO DE TRATAMENTO DE ÁGUA
PROJETO HIDRÁULICO – TANQUE DE CONTATO
VISTA SUPERIOR, PLANTA, CORTES AA E BB, DETALHES E LISTA DE MATERIAIS

ESCALA:	FOLHA:	Nº CESAN	REV:
INDICADA	15 / 24	B-055-000-40-5-XX-0015	00