CONFIGURAÇÃO DE PENAS P/ PLOTAGEM

COR		ESP.
1	07	0,1
2	07	0,2
3	07	0,3
4	07	0,4
5	07	0,5
6	07	0,6
7	07	0,25
8	07	0,09
9	07	0,15
140	140	0,15
162	162	0,15

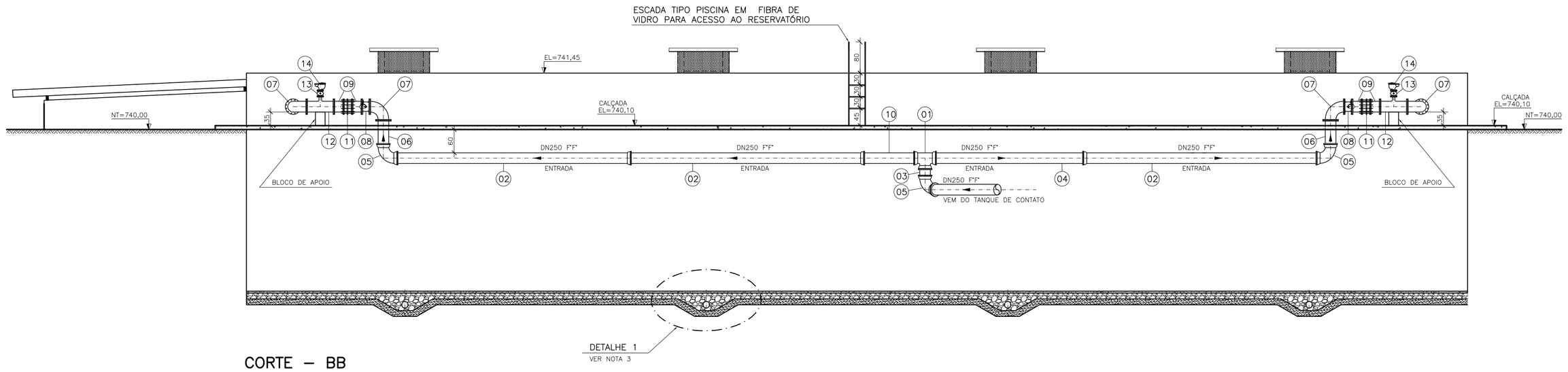

CORTE – BB
ESC.: 1:75

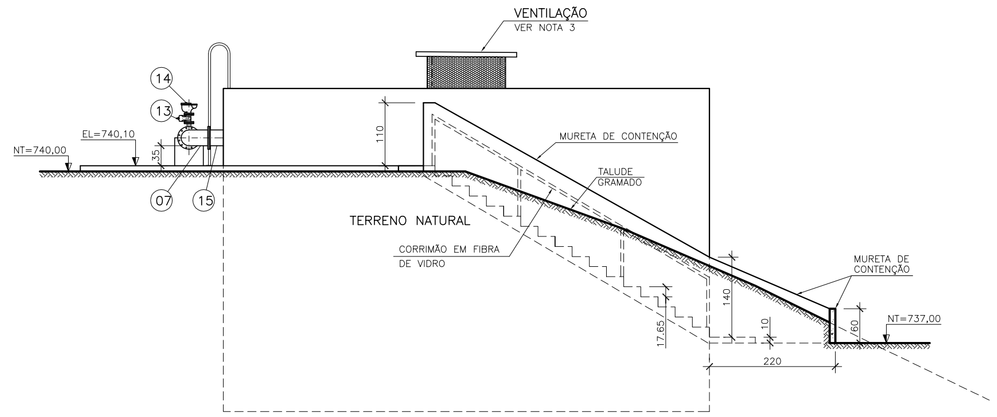

CORTE – HH
ESC.: 1:75

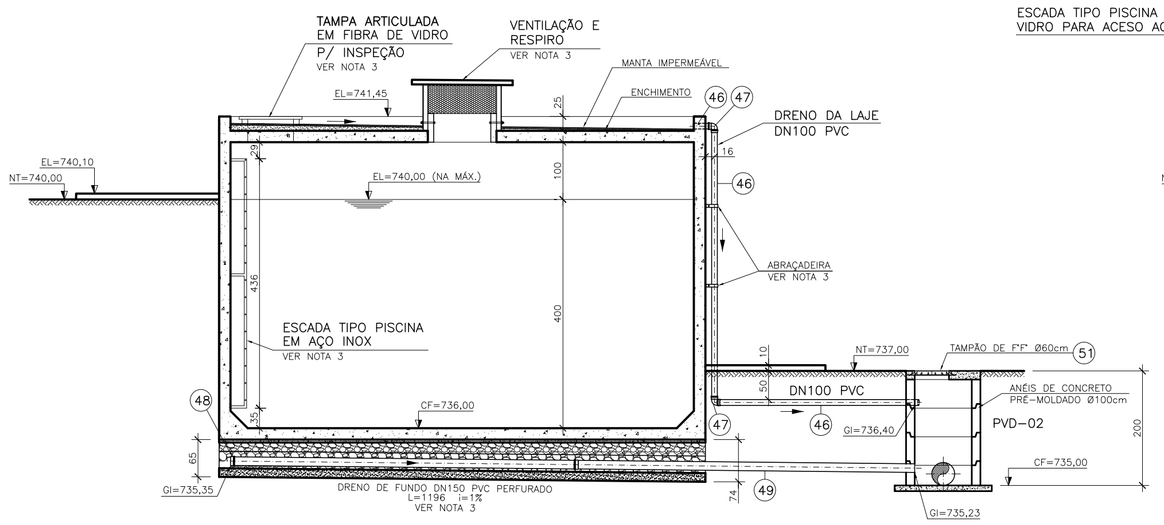

CORTE – CC
ESC.: 1:75

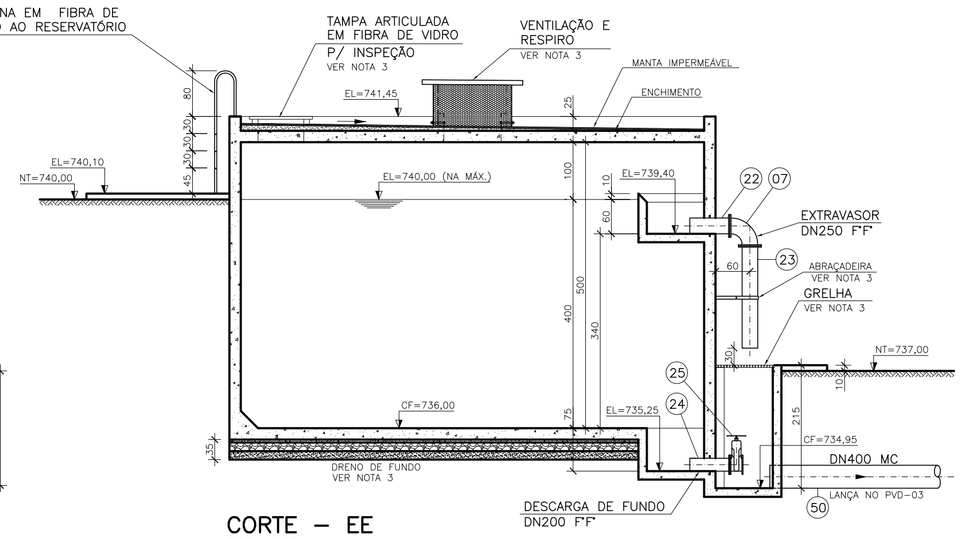

CORTE – EE
ESC.: 1:75

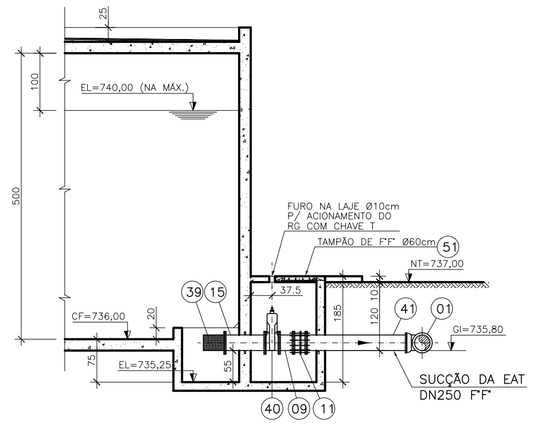

CORTE – DD
ESC.: 1:75

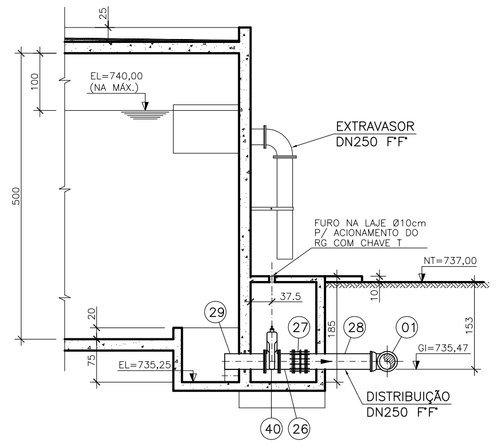

CORTE – FF
ESC.: 1:75

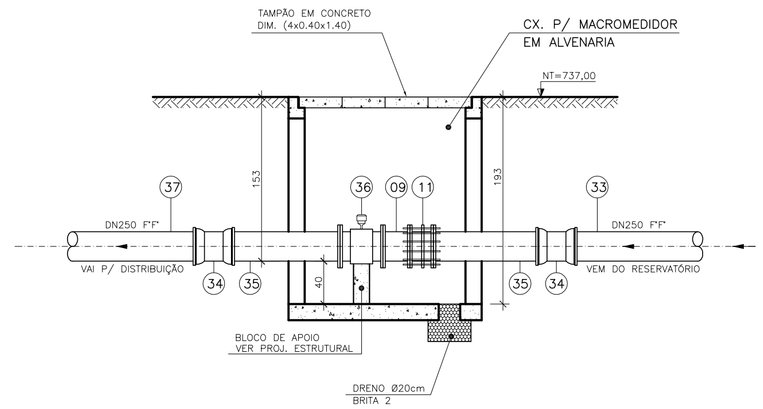

CORTE – YY
ESC.: 1:40

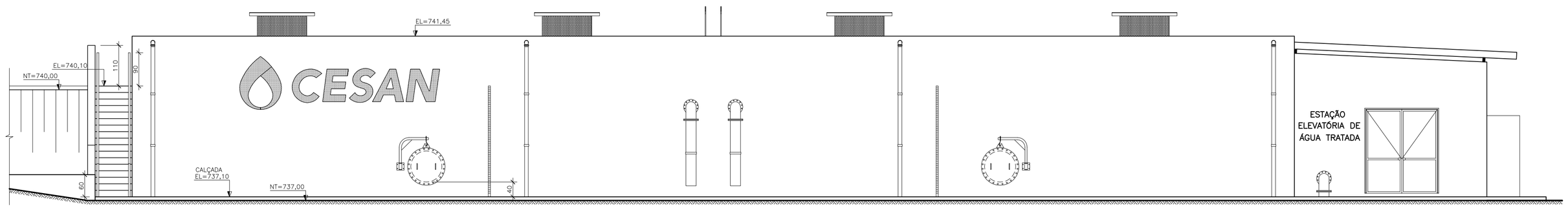

FACHADA FRONTAL
ESC.: 1:75

NOTAS:

1–DIMENSÕES EM CENTÍMETRO, ELEVAÇÕES EM METRO, DIÂMETROS EM MILÍMETRO, EXCETO ONDE INDICADO.
2–PARA PLANTA NÍVEL INTERMEDIÁRIO, VISTA SUPERIOR E LISTA DE MATERIAL, VER DES. Nº B–055–000–40–5–XX–0016.
3–PARA DETALHES, VER DES. Nº B–055–000–40–5–XX–0019.
4–PARA PLANTA DE URBANIZAÇÃO E SITUAÇÃO, VER DES. Nº B–055–000–40–5–XX–0001.
5–PARA TUBULAÇÕES EXTERNAS, VER DES. Nº B–055–000–40–5–XX–0006.
6–PARA PLANTA BAIXA, CORTES AA E GG, VER DES. Nº B–055–000–40–5–XX–0017.
7–PARA ELEVATÓRIA DE ÁGUA TRATADA, VER DES. Nº B–055–000–40–5–XX–0020.

ESTE DESENHO É PROPRIEDADE DA COMPANHIA ESPÍRITO SANTENSE DE SANEAMENTO – CESAN E NÃO PODE SER COPIADO SEM SUA AUTORIZAÇÃO.

NÚMEROS	TÍTULOS
PRINCIPAIS DESENHOS DE REFERÊNCIA	

Nº	LOCAL	DISCRIMINAÇÃO	DES.	DIV.	GER.	DATA
01	ETEP	SUBSTITUIÇÃO DO DIÂMETRO DE SAÍDA DE ABASTECIMENTO DO RESERV. PROJETADO DE DN200 PARA DN250. SUBSTITUIÇÃO DA VÁLVULA DE CONTROLE DE NÍVEL DN250 NA ENTRADA DE ÁGUA NO RESERVATÓRIO PROJETADO PARA VÁLVULA BORBOLETA DE ACIONAMENTO ELÉTRICO DN250.	GLORINHA			JUN/12

REVISÃO

CANCELA E SUBSTITUI O DESENHO NÚMERO:

CANCELADO E SUBSTITUÍDO PELO DESENHO NÚMERO:

CENTRO DE DOCUMENTAÇÃO
RECEBIDO: __/__/__
Nº DOC.: _____ ASS.: _____
APROVAÇÃO CESAN:
ASS.: _____ MATR.: _____
UNID.: _____ DATA: __/__/__
ESTA APROVAÇÃO NÃO ISENTA A CONTRATADA DE SUAS RESPONSABILIDADES LEGAIS.

EMITENTE: Etep Consultoria, Gerenciamento e Serviços

PROJETADO:	COORDENADOR:
ARTUR AUGUSTO OLIVEIRA NEVES	ARTUR AUGUSTO OLIVEIRA NEVES
CREA: 045302/D REGIÃO: RJ	CREA: 045302/D REGIÃO: RJ
DESENHO: GLORINHA	Nº DES. PROJETISTA: 0876.DS.046.H.0068/01
DATA: 15/05/2012	

RESPONSÁVEL TÉCNICO: ENGº ARTUR AUGUSTO OLIVEIRA NEVES
CREA: 045302/D REGIÃO: RJ ART Nº:082011002948 DATA: 22/02/2011

EMISSÃO CESAN	DATAS
PROJETADO:	
CREA:	
DESENHADO:	
VERIFICADO: ENGº NESTOR GORZA JUNIOR	
DIVISÃO: ENGº NESTOR GORZA JUNIOR	
GERÊNCIA: ENGº DOUGLAS OLIVEIRA COUZI	

CESAN

MUNICÍPIO: STA MARIA JETIBÁ | DISTRITO: SEDE | BAIRRO:

NOME DO EMPREENDIMENTO: AMPLIAÇÃO DO SISTEMA DE ABASTECIMENTO DE ÁGUA DE SANTA MARIA DE JETIBÁ

TÍTULO: AMPLIAÇÃO DA ESTAÇÃO DE TRATAMENTO DE ÁGUA
PROJETO HIDRÁULICO – RESERVATÓRIO SEMI–ENTERRADO
CORTES BB, CC, DD, EE, FF, HH, YY E FACHADA FRONTAL – 03/04

ESCALA:	FOLHA:	Nº CESAN	REV:
INDICADA	18/24	B–055–000–40–5–XX–0018	01