CONFIGURAÇÃO DE PENAS P/ PLOTAGEM

COR		ESP.
1	07	0,1
2	07	0,2
3	07	0,3
4	07	0,4
5	07	0,5
6	07	0,6
7	07	0,25
8	07	0,09
9	07	0,15
140	140	0,15
162	162	0,15

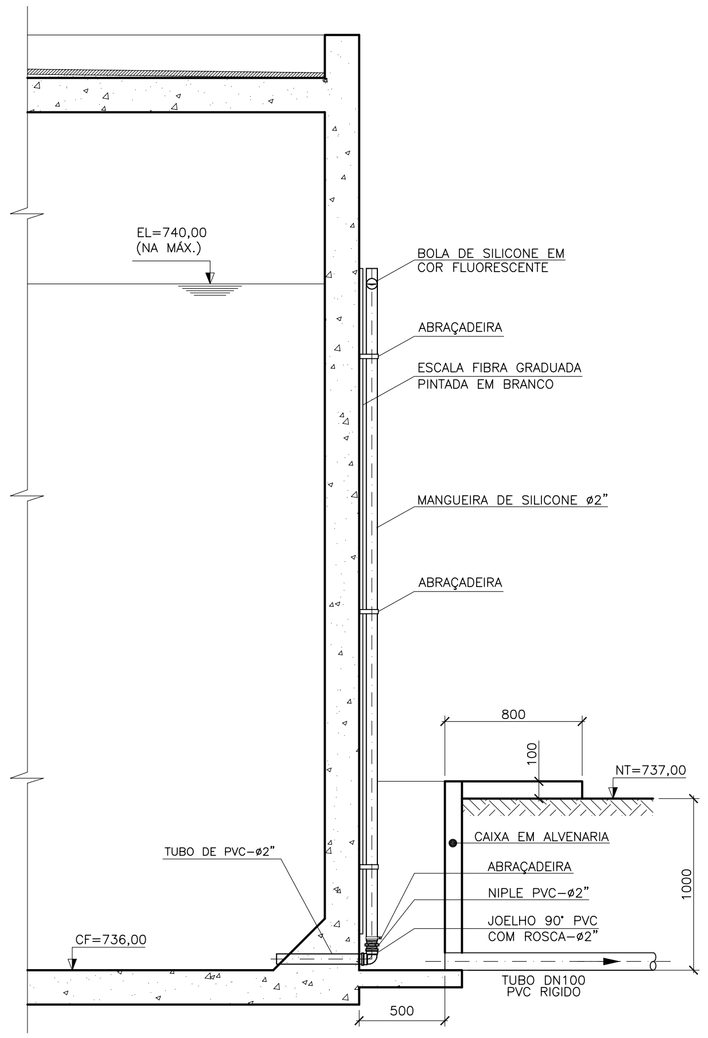

INDICADOR DE NÍVEL
ESC.: 1:25

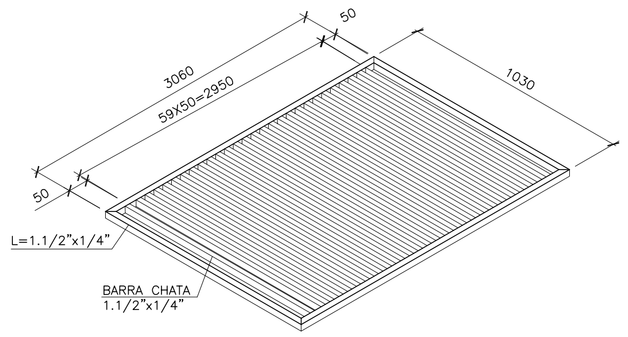

CAIXA DE DESCARGA

DETALHE DA GRELHA
S/ESC.

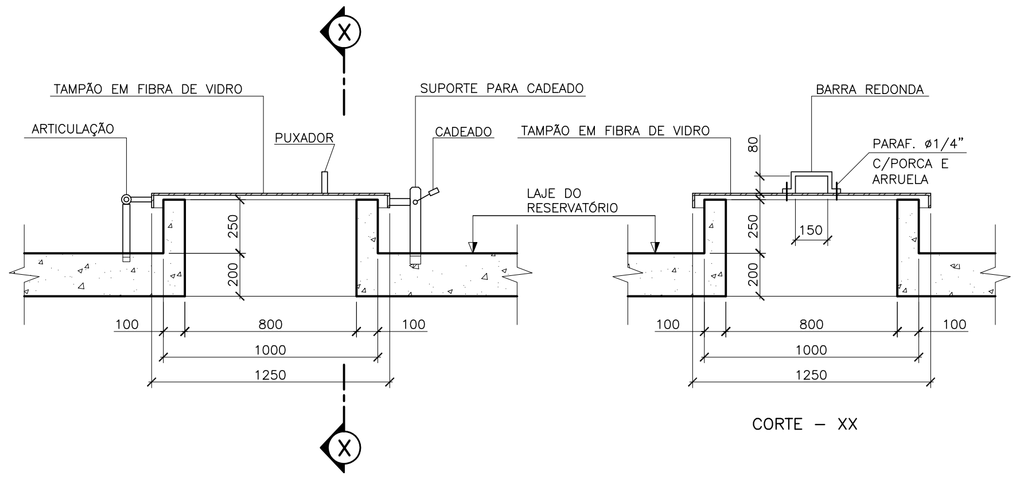

CORTE – XX

DET. TAMPA DE VISITA (TÍPICO)
ESC.: 1:20

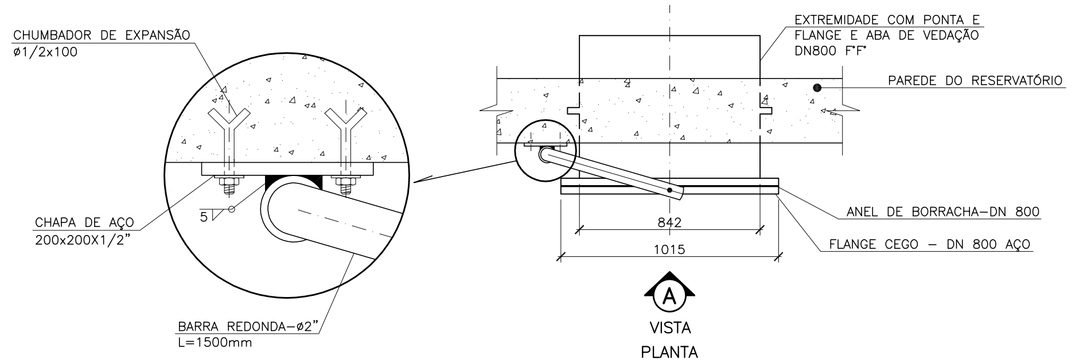

VISTA
PLANTA

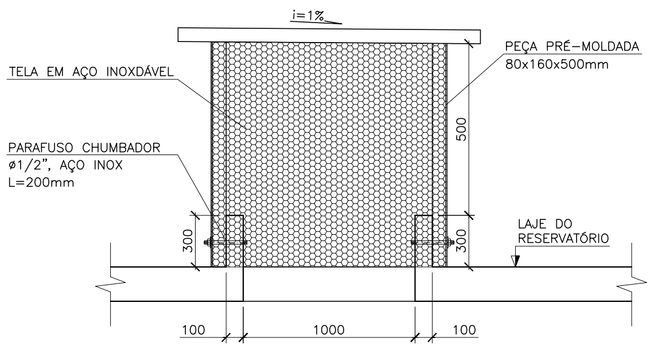

CORTE–MM

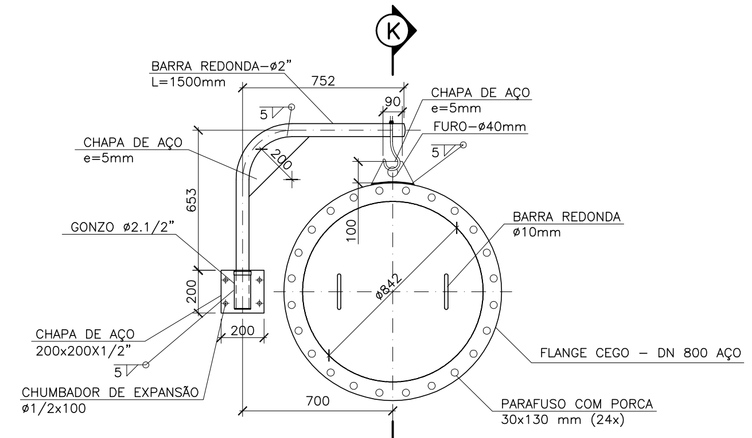

VISTA "A"

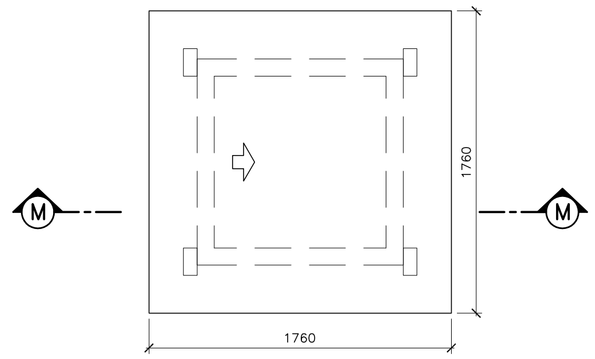

VISTA SUPERIOR

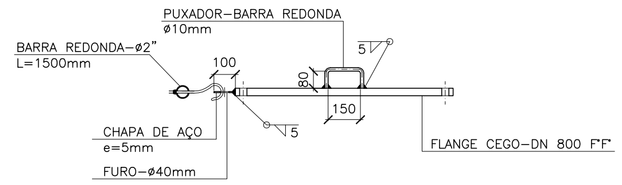

CORTE KK

DETALHE DO ACESSO LATERAL (ESCOTILHA)
ESC.: 1:20
DIMENSÕES EM MILÍMETROS
PARA SOLDAS VER NOTA 5

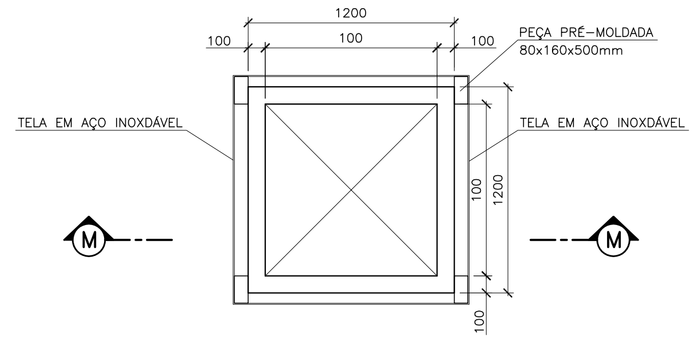

PLANTA

DETALHE VENTILAÇÃO DO RESERVATÓRIO
ESC.: 1:25

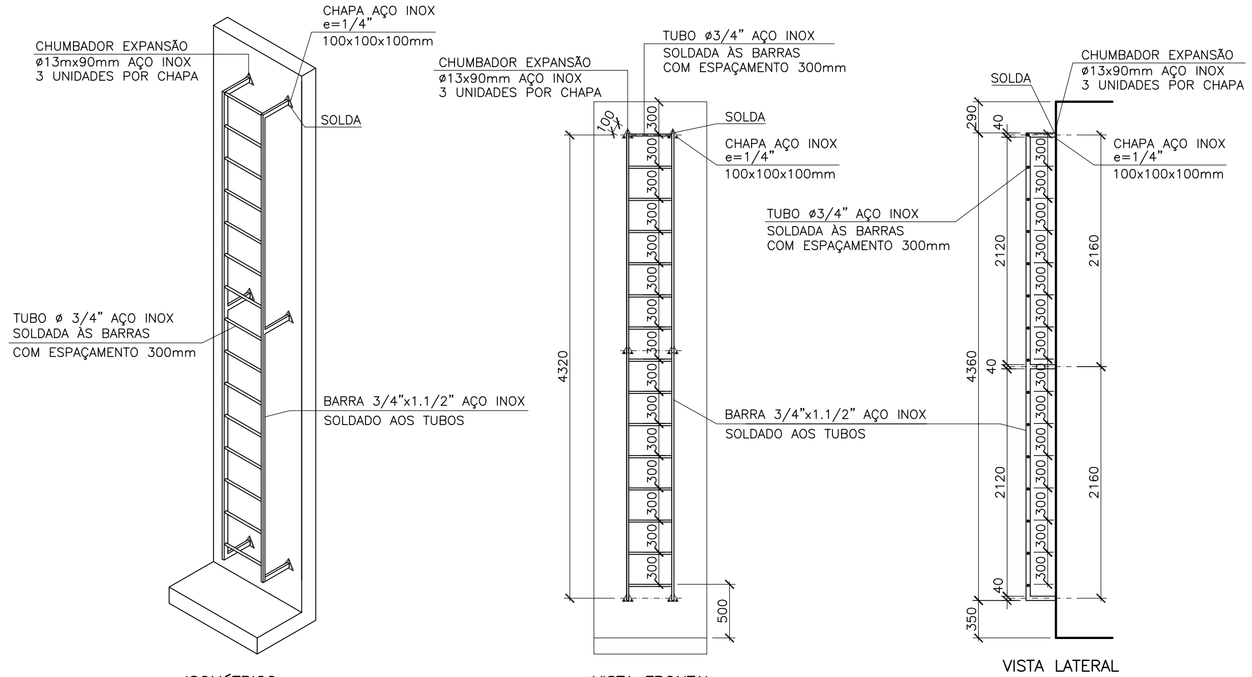

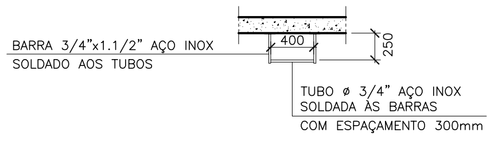

PLANTA

DETALHE DA ESCADA TIPO PISCINA – TIPO 1
ESC.: 1:40
DIMENSÕES EM MILÍMETROS

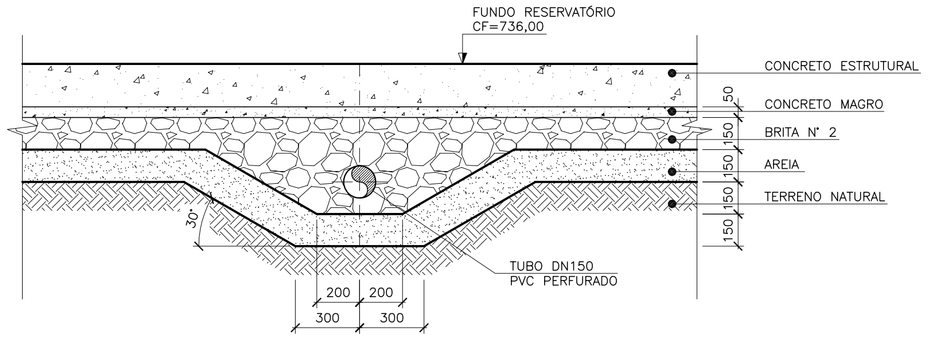

DETALHE 1
ESC.: 1:20

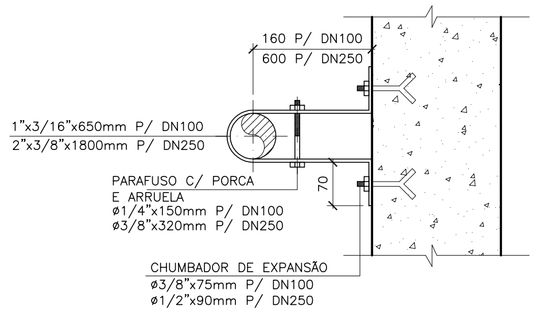

ABRAÇADEIRA – DN100 E DN250
SEM ESCALA
DIMENSÕES EM MILÍMETROS
QUANTIDADE: 4 pçs P/ DN100
2 pçs P/ DN250

ESPECIFICAÇÕES

1– TRATAMENTO:

JATEAMENTO ABRASIVO AO METAL BRANCO, GRAU 5 A 3 DA SSPC–SP 5 63T DE MODO A OBTER PERFIL DE 25–75 MÍCRONS.

2– PINTURA:

PRIMER – 1 DEMÃO DE REVESTIMENTO INORGÂNICO DE ZINCO AUTO CURÁVEL, COM ESPESSURA DA PELÍCULA SECA DE 75 MÍCRONS COMPONENTE BÁSICO DE SILICATO DE ZINCO FORNECIDO EM 2 COMPONENTES, LÍQUIDOS DE BASE DE ZINCO PORCENTAGEM DE ZINCO NA PELÍCULA SECA, MÍNIMA 80%.
ACABAMENTO: 2 DEMÃOS DE EPÓXI POLIAMIDA DE GRANDE DESEMPENHO COM ESPESSURA DA PELÍCULA DE 125 MÍCRONS CADA DEMÃO, REVESTIMENTO COM 2 COMPONENTES.

3– ACABAMENTO EXTERNO:

1 DEMÃO DE ESMALTE DE POLIURETANO ASFÁLTICO DE ALTA RESISTÊNCIA À ABRASÃO, AGENTES QUÍMICOS E INTERPÉRIES COM ALTO BRILHO E ESPESSURA DE PELÍCULA SECA DE 35 MÍCRONS.

NOTAS:

1–DIMENSÕES EM MILÍMETRO, ELEVAÇÕES EM METRO, DIÂMETROS EM MILÍMETRO, EXCETO ONDE INDICADO.
2–PARA PLANTA NÍVEL INTERMEDIÁRIO, VISTA SUPERIOR E LISTA DE MATERIAL, VER DES. Nº B–055–000–40–5–XX–0016.
3–PARA PLANTA BAIXA, CORTES AA E GG, VER DES. Nº B–055–000–40–5–XX–0017.
4–PARA CORTES BB, CC, DD, EE, FF, HH, YY E FACHADA FRONTAL, VER DES. Nº B–055–000–40–5–XX–0018.
5–SOLDA CONF. AWS 5.1 ELETRODO RESVESTIDO E7018
6–TODAS AS PEÇAS EM AÇO DEVERÃO RECEBER TRATAMENTO ANTI–CORROSIVO.

ESTE DESENHO É PROPRIEDADE DA COMPANHIA ESPÍRITO SANTENSE DE SANEAMENTO – CESAN E NÃO PODE SER COPIADO SEM SUA AUTORIZAÇÃO.

NÚMEROS	TÍTULOS
PRINCIPAIS DESENHOS DE REFERÊNCIA	

Nº	LOCAL	DISCRIMINAÇÃO	DES.	DIV.	GER.	DATA
REVISÃO						

CANCELA E SUBSTITUI O DESENHO NÚMERO:

CANCELADO E SUBSTITUÍDO PELO DESENHO NÚMERO:

CENTRO DE DOCUMENTAÇÃO
RECEBIDO: __/__/__
Nº DOC.: _____ ASS.: _____
APROVAÇÃO CESAN:
ASS.: _____ MATR.: _____
UNID.: _____ DATA: __/__/__
ESTA APROVAÇÃO NÃO ISENTA A CONTRATADA DE SUAS RESPONSABILIDADES LEGAIS.

EMITENTE: Etep Consultoria, Gerenciamento e Serviços

PROJETADO:	COORDENADOR:
ARTUR AUGUSTO OLIVEIRA NEVES	ARTUR AUGUSTO OLIVEIRA NEVES
CREA: 045302/D REGIÃO: RJ	CREA: 045302/D REGIÃO: RJ
DESENHO: GLORINHA	Nº DES. PROJETISTA: 0876.DS.046.H.0069/00
DATA: 15/05/2012	

RESPONSÁVEL TÉCNICO: ENG° ARTUR AUGUSTO OLIVEIRA NEVES
CREA: 045302/D REGIÃO: RJ ART Nº:0820110020948DATA: 22/02/2011

EMISSÃO CESAN	DATAS
PROJETADO:	
CREA:	
DESENHADO:	
VERIFICADO: ENG° NESTOR GORZA JUNIOR	
DIVISÃO: ENG° NESTOR GORZA JUNIOR	
GERÊNCIA: ENG° DOUGLAS OLIVEIRA COUZI	

CESAN

MUNICÍPIO: STA MARIA JETIBÁ | DISTRITO: SEDE | BAIRRO:

NOME DO EMPREENDIMENTO: AMPLIAÇÃO DO SISTEMA DE ABASTECIMENTO DE ÁGUA DE SANTA MARIA DE JETIBÁ

TÍTULO: AMPLIAÇÃO DA ESTAÇÃO DE TRATAMENTO DE ÁGUA
PROJETO HIDRÁULICO – RESERVATÓRIO SEMI–ENTERRADO
DETALHES – INDICADOR NÍVEL, GRELHA, VENTILAÇÃO, ESCADA TIPO PISCINA, TAMPA VISITA, ACESSO LATERAL, ABRAÇADEIRA E DETALHE 1 – 04/04

ESCALA:	FOLHA:	Nº CESAN	REV:
INDICADA	19/24	B–055–000–40–5–XX–0019	00