CONFIGURAÇÃO DE PENAS P/ PLOTAGEM

COR		ESP.
1	07	0,1
2	07	0,2
3	07	0,3
4	07	0,4
5	07	0,5
6	07	0,6
7	07	0,25
8	07	0,09
9	07	0,15
140	140	0,15
162	162	0,15

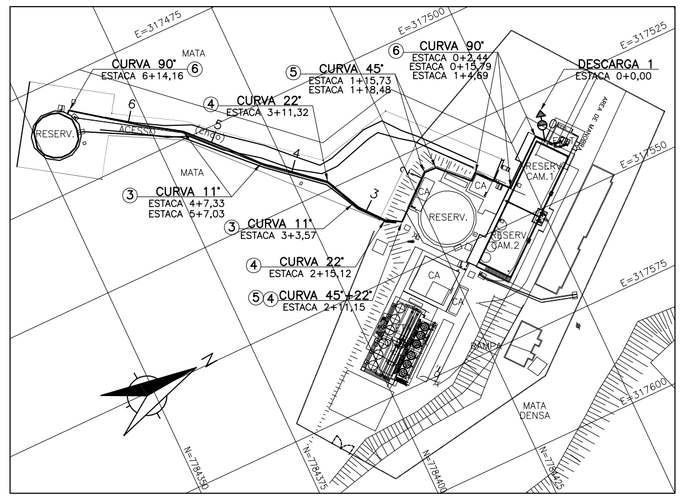

PLANTA – ADUTORA DE ÁGUA TRATADA DE SANTA MARIA DE JETIBÁ

ESC.: 1/1000

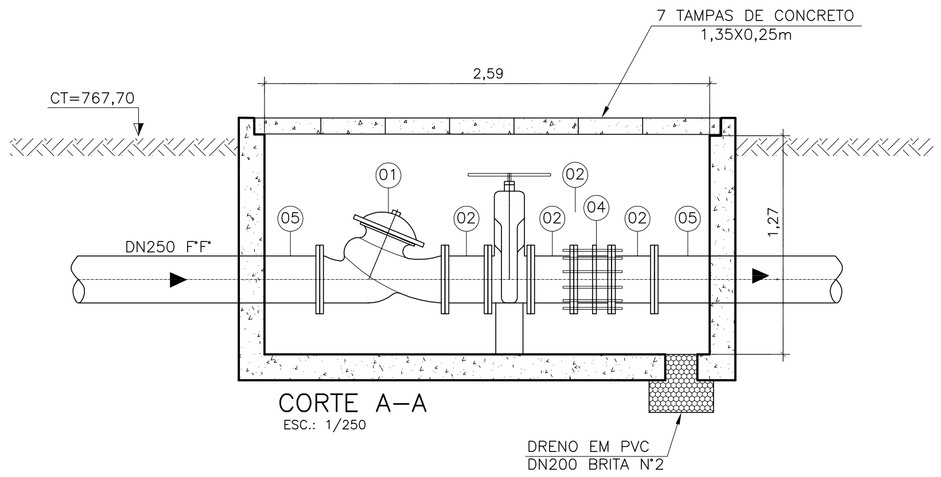

CORTE A–A

ESC.: 1/250

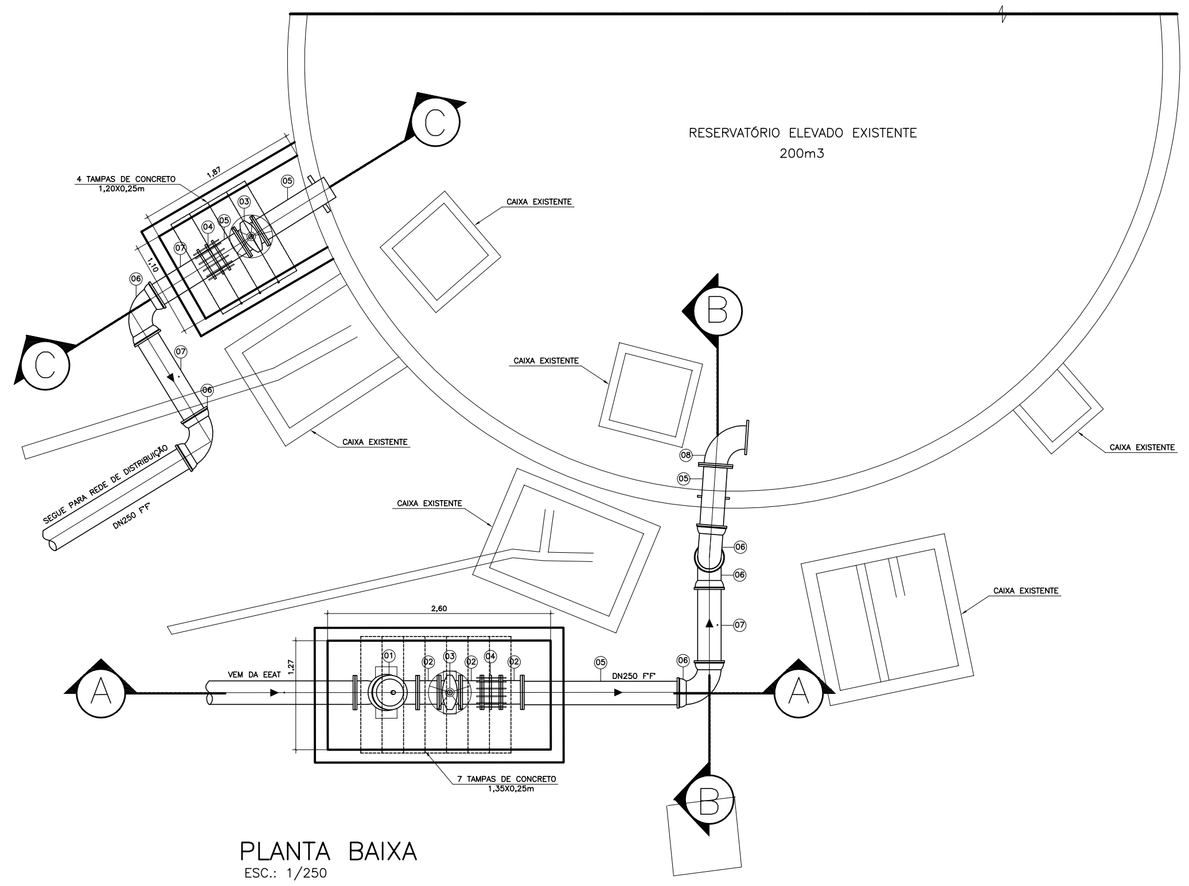

PLANTA BAIXA

ESC.: 1/250

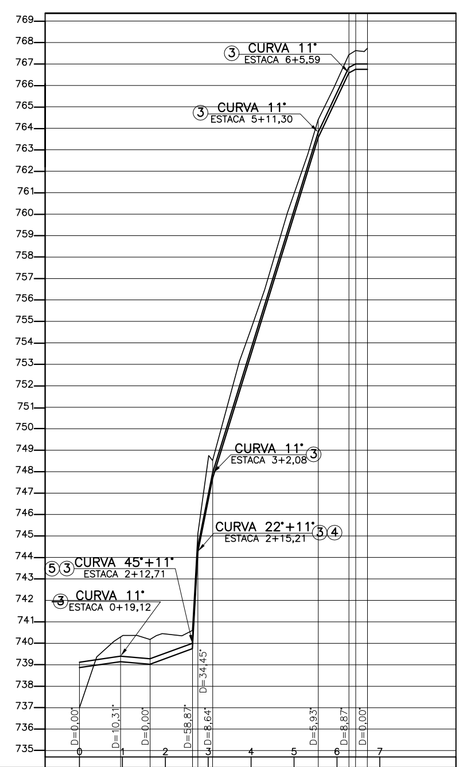

ESTACAS (m)		0+0,00	0+19,12	1+12,90	2+12,71	2+15,21	3+2,08	5+11,30	6+5,59	6+8,74	6+14,22
DISTÂNCIA (m)			19,12	13,78	19,81	2,50	6,87	49,22	14,29	3,15	5,48
DISTÂNCIA ACUMULADA (m)			0,00	19,12	32,90	52,71	55,21	62,08	111,30	125,59	128,74	134,22
(m)	TERRENO	737,00	740,29	740,17	740,70	745,18	748,53	764,41	767,43	767,62	767,73
	G.I. (TUBO)	735,85	739,15	739,03	739,75	744,28	747,78	753,57	766,58	766,75	766,75
DECLIVIDADE (%)			17,259	0,871	3,634	181,200	50,946	11,763	91,042	5,397	0,000
DIÂM./MATERIAL(TUBO)		TUBO TK-7 JE DN250									

PERFIL ADUTORA DE ÁGUA TRATADA – SANTA Mª JETIBÁ

ESC.: H=1/2000 ; V=1/250

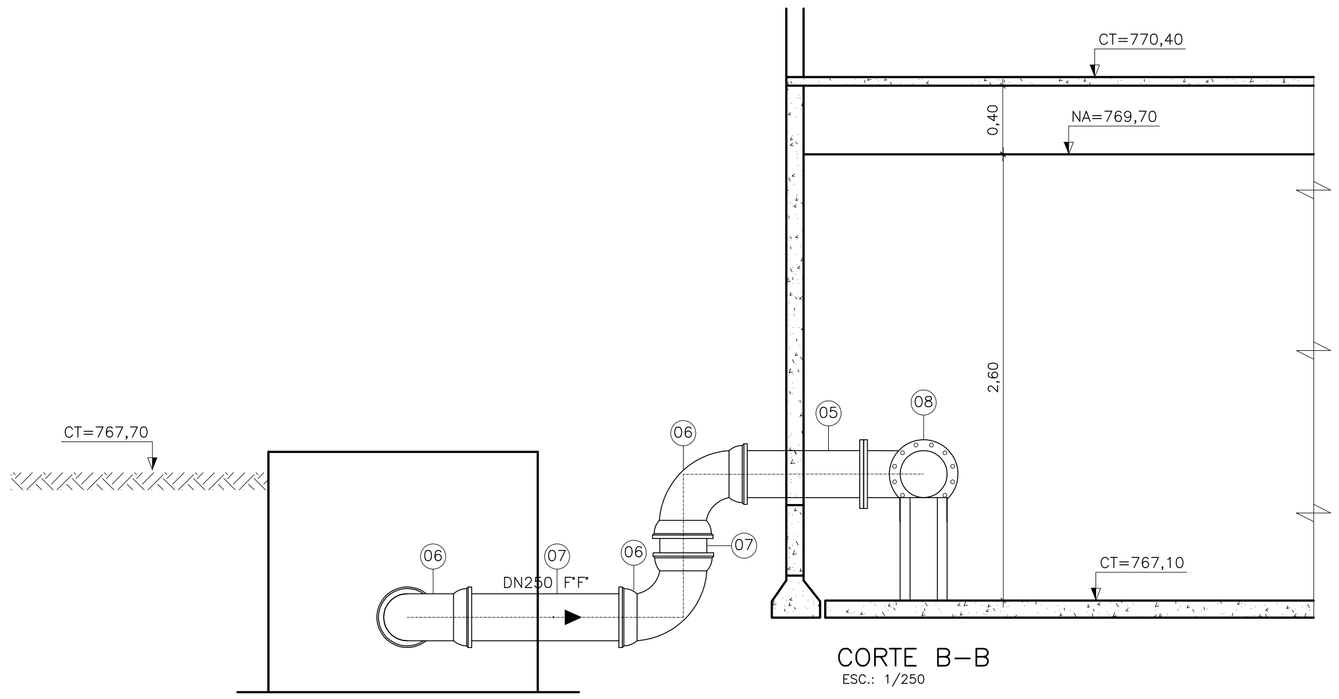

CORTE B–B

ESC.: 1/250

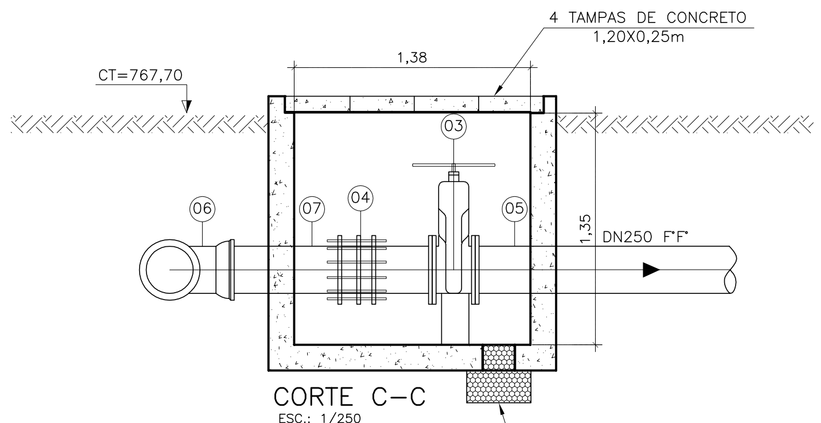

CORTE C–C

ESC.: 1/250

LISTA DE MATERIAL– ENTRADA E SAÍDA DA RESERVATÓRIO

ITEM	DISCRIMINAÇÃO	UNID.	MATERIAL	DN (mm)	QUANT.	OBS.
	TUBOS					
01	VÁLVULA DE CONTROLE DE NÍVEL COM PILOTO DE ALTITUDE FLANGES PN10	PÇ	F°F°	250	01	
02	TOCO COM FLANGES PN10 – L=0.25m	PÇ	F°F°	250	03	
03	VÁLVULA DE GAVETA COM FLANGES E CUNHA DE BORRACHA CORPO CURTO COM VOLANTE PN10	PÇ	F°F°	250	02	
04	JUNTA DE DESMONTAGEM TRAVADA AXIALMENTE PN10	PÇ	F°F°	250	02	
05	TUBO COM PONTA E FLANGE PN10 – L=1.05m	m	F°F°	250	04	
06	CURVA 90° COM BOLSAS JTI	PÇ	F°F°	250	05	
07	CURVA 90° COM FLANGES PN10	PÇ	F°F°	250	03	
08	TUBO CILÍNDRICO – L=2.94m	PÇ	F°F°	250	01	
	ACESSÓRIOS					
	ARRUELA ABF 10	PÇ	BORRACHA	250	09	
	PARAFUSO PPF 10	PÇ	AÇO	20x90	144	

LISTA DE MATERIAL– ADUTORA DE ÁGUA TRATADA

ITEM	DISCRIMINAÇÃO	UNID.	MATERIAL	DN (mm)	QUANT.	OBS.
	TUBOS					
01	TUBO K7 COM BOLSAS JGS	m	F°F°	250	135	
02	TUBO COM PONTA E FLANGE PN10 – L=1.05m	PÇ	F°F°	250	01	
03	CURVA 11° COM BOLSAS JGS	PÇ	F°F°	250	09	
04	CURVA 22° COM BOLSAS JGS	PÇ	F°F°	250	04	
05	CURVA 45° COM BOLSAS JGS	PÇ	F°F°	250	04	
06	CURVA 90° COM BOLSAS JGS	PÇ	F°F°	250	04	
	ACESSÓRIOS					
	ARRUELA ABF 10	PÇ	BORRACHA	250	42	
	PARAFUSO PPF 10	PÇ	AÇO	20x90	12	

LEGENDA:

LINHA DE RECALQUE

TERRENO

DESCARGA

NOTAS:

1 – PARA DETALHE DA DESCARGA, VER DES. N° B–055–000–40–5–XX–0020.

ESTE DESENHO É PROPRIEDADE DA COMPANHIA ESPÍRITO SANTENSE DE SANEAMENTO – CESAN E NÃO PODE SER COPIADO SEM SUA AUTORIZAÇÃO.

NÚMEROS	TÍTULOS
PRINCIPAIS DESENHOS DE REFERÊNCIA	

Nº	LOCAL	DISCRIMINAÇÃO	DES.	DIV.	GER.	DATA
REVISÃO						

CANCELA E SUBSTITUI O DESENHO NÚMERO:

CANCELADO E SUBSTITUÍDO PELO DESENHO NÚMERO:

CENTRO DE DOCUMENTAÇÃO

RECEBIDO: / /

Nº DOC.: ASS.:

APROVAÇÃO CESAN:

ASS.: MATR.:

UNID.: DATA: / /

ESTA APROVAÇÃO NÃO ISENTA A CONTRATADA DE SUAS RESPONSABILIDADES LEGAIS.

EMITENTE: Etep Consultoria, Gerenciamento e Serviços

PROJETADO:	COORDENADOR:
ARTUR AUGUSTO OLIVEIRA NEVES	ARTUR AUGUSTO OLIVEIRA NEVES
CREA: 045302/D REGIÃO: RJ	CREA: 045302/D REGIÃO: RJ
DESENHO: TAMARA PASSOS	Nº DES. PROJETISTA: 0876.DS.046.H.0071/00
DATA: 15 / 05 /2012	

RESPONSÁVEL TÉCNICO: ENGº ARTUR AUGUSTO OLIVEIRA NEVES

CREA: 045302/D REGIÃO: RJ ART Nº:58201100209480 DATA: 22/05/2011

EMISSÃO CESAN	DATAS
PROJETADO:	
CREA:	
DESENHADO:	
VERIFICADO: ENGº NESTOR GORZA JUNIOR	
DIVISÃO: ENGº NESTOR GORZA JUNIOR	
GERÊNCIA: ENGº DOUGLAS OLIVEIRA COUZI	

CESAN

MUNICÍPIO: SANTA Mª JETIBÁ | DISTRITO: – | BAIRRO: SEDE

NOME DO EMPREENDIMENTO: AMPLIAÇÃO DO SISTEMA DE ABASTECIMENTO DE ÁGUA DE SANTA MARIA DE JETIBÁ

TÍTULO: ADUTORA DE ÁGUA TRATADA E RESERVATÓRIO ELEVADO EXISTENTE

PROJETO HIDRÁULICO

PLANTA, PERFIL, DETALHES E LISTA DE MATERIAIS

ESCALA:	FOLHA:	Nº CESAN	REV:
INDICADA	21/24	B–055–000–40–5–XX–0021	00