CONFIGURAÇÃO DE PENAS P/ PLOTAGEM

COR		ESP.
1	07	0,1
2	07	0,2
3	07	0,3
4	07	0,4
5	07	0,5
6	07	0,6
7	07	0,25
8	07	0,09
9	07	0,15
140	140	0,15
162	162	0,15

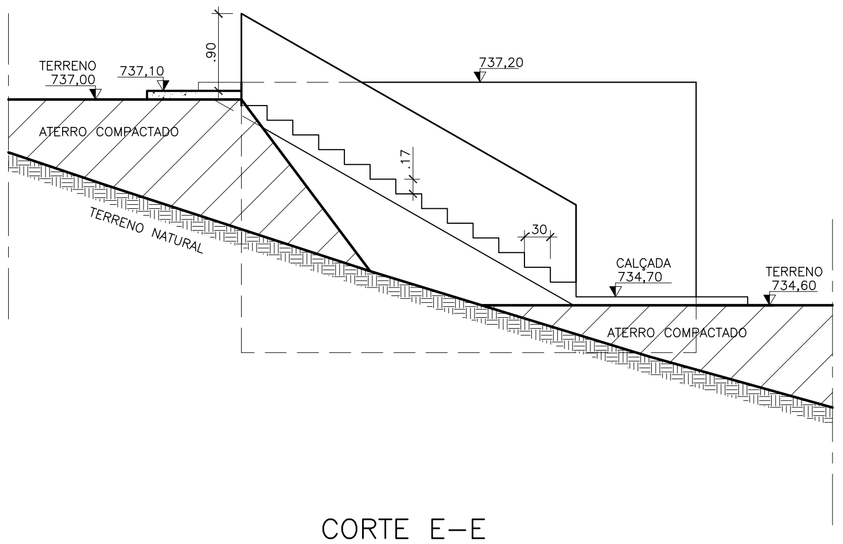

CORTE E–E
ESC. 1/50

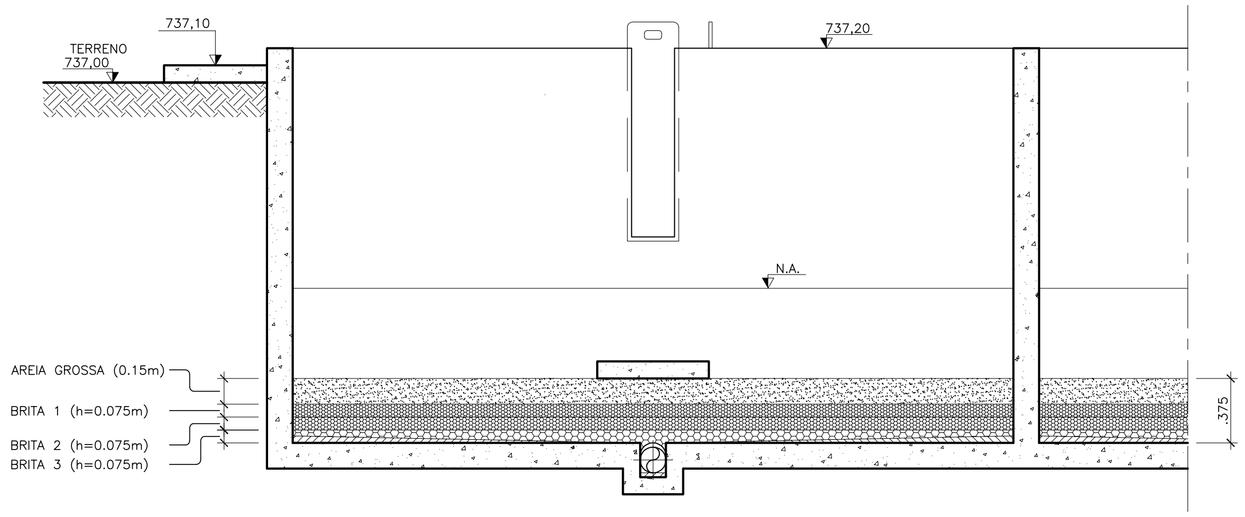

CORTE TÍPICO – DETALHE DO LEITO DRENANTE
ESC. 1/25

	DIMENSÕES				
	A	B	C	D	QUANTIDADE
COMPORTA TIPO 'A'	.25	.30	1.45	1.48	03
COMPORTA TIPO 'B'	.35	.40	1.45	1.48	02
COMPORTA TIPO 'C'	.25	.30	1.25	1.28	04
COMPORTA TIPO 'D'	.35	.40	1.25	1.28	03

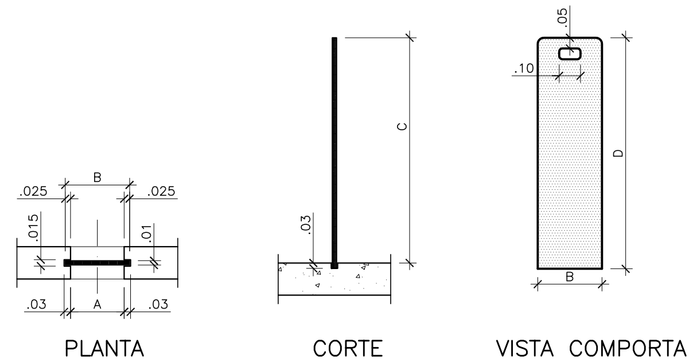

DETALHE TÍPICO
COMPORTA EM FIBRA DE VIDRO e=0.01m (10mm)
ESC.: 1/20

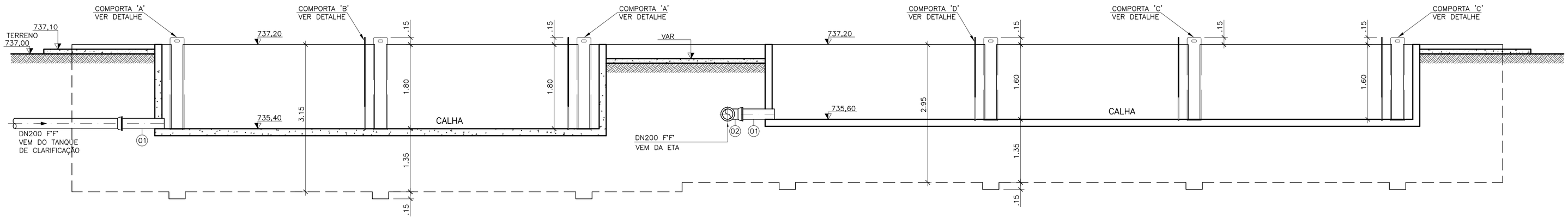

CORTE B–B
ESC. 1/50

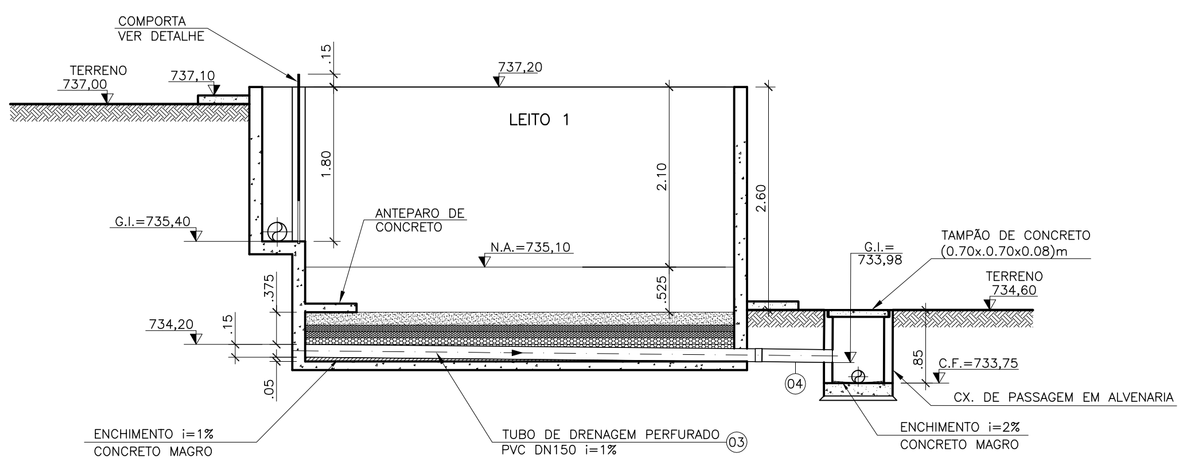

CORTE C–C
ESC. 1/50

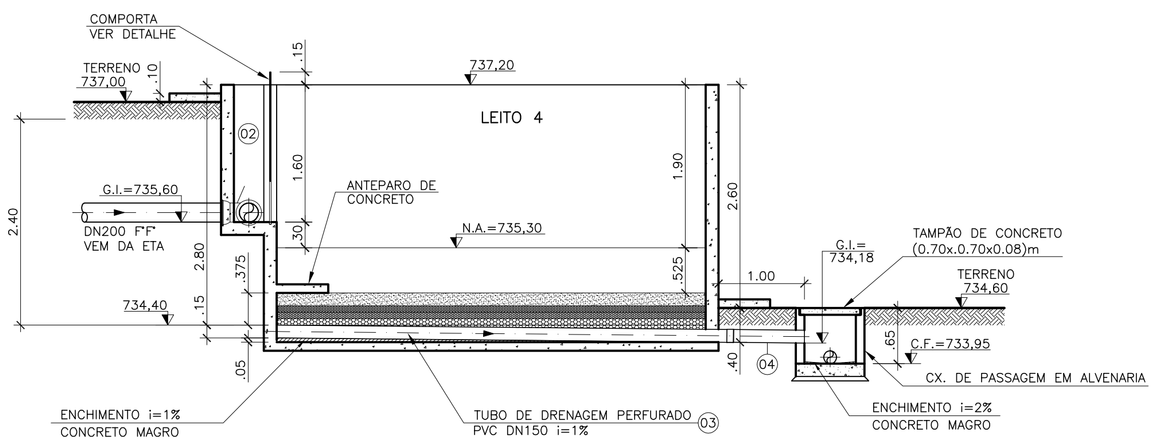

CORTE D–D
ESC. 1/50

LISTA DE MATERIAL

ITEM	DISCRIMINAÇÃO	UNID.	MATERIAL	DN (mm)	QUANT.
01	TUBO CILÍNDRICO P/ JGS – L=1.00m	PÇ	F°F°	200	02
02	CURVA 90° COM BOLSAS JGS	PÇ	F°F°	200	01
03	TUBO PVC PERFURADO PARA DRENAGEM – L=6.00m	m	PVC	150	07
04	TUBO PVC RÍGIDO NBR 7362 – L=6.00m	m	PVC	150	06

NOTAS:

1–DIMENSÕES E ELEVAÇÕES EM METRO, DIÂMETROS EM MILÍMETRO, EXCETO ONDE INDICADO
2–PARA PLANTA BAIXA E CORTE A–A, VER DES. B–055–000–40–5–XX–0023
3–PARA TUBULAÇÕES EXTERNAS, VER DES. B–055–000–40–5–XX–0006
4–PARA DRENAGEM PLUVIAL, VER DES. B–055–000–40–5–XX–0002.

ESTE DESENHO É PROPRIEDADE DA COMPANHIA ESPÍRITO SANTENSE DE SANEAMENTO – CESAN E NÃO PODE SER COPIADO SEM SUA AUTORIZAÇÃO.

NÚMEROS	TÍTULOS
PRINCIPAIS DESENHOS DE REFERÊNCIA	

Nº	LOCAL	DISCRIMINAÇÃO	DES.	DIV.	GER.	DATA
REVISÃO						

CANCELA E SUBSTITUI O DESENHO NÚMERO:

CANCELADO E SUBSTITUÍDO PELO DESENHO NÚMERO:

CENTRO DE DOCUMENTAÇÃO
RECEBIDO: / /
Nº DOC.: ASS.:
APROVAÇÃO CESAN:
ASS.: MATR.:
UNID.: DATA: / /
ESTA APROVAÇÃO NÃO ISENTA A CONTRATADA DE SUAS RESPONSABILIDADES LEGAIS.

EMITENTE: Etep Consultoria, Gerenciamento e Serviços

PROJETADO:	COORDENADOR:
ARTUR AUGUSTO OLIVEIRA NEVES	ARTUR AUGUSTO OLIVEIRA NEVES
CREA: 045302/D REGIÃO: RJ	CREA: 045302/D REGIÃO: RJ
DESENHO: GLORINHA	Nº DES. PROJETISTA: 0876.DS.046.H.0074/00
DATA: 15 / 05 /2012	

RESPONSÁVEL TÉCNICO: ENGº ARTUR AUGUSTO OLIVEIRA NEVES
CREA: 045302/D REGIÃO: RJ ART Nº08201100020948DATA: 22/02/2011

EMISSÃO CESAN	DATAS
PROJETADO:	
CREA:	
DESENHADO:	
VERIFICADO: ENGº NESTOR GORZA JUNIOR	
DIVISÃO: ENGº NESTOR GORZA JUNIOR	
GERÊNCIA: ENGº DOUGLAS OLIVEIRA COUZI	

CESAN

MUNICÍPIO: STA Mª DE JETIBÁ | DISTRITO: – | BAIRRO: SEDE

NOME DO EMPREENDIMENTO: AMPLIAÇÃO DO SISTEMA DE ABASTECIMENTO DE ÁGUA DE SANTA MARIA DE JETIBÁ

TÍTULO: ESTAÇÃO DE TRATAMENTO DE ÁGUA
PROJETO HIDRÁULICO – LEITO DE SECAGEM 02/02
CORTES B–B, C–C, D–D, E–E, DET. DO LEITO DRENANTE, COMPORTA E L.M.

ESCALA:	FOLHA:	Nº CESAN	REV:
1:50	24 / 24	B–055–000–40–5–XX–0024	00