CONFIGURAÇÃO DE PENAS P/ PLOTAGEM

COR		ESP.
1	07	0,1
2	07	0,2
3	07	0,3
4	07	0,4
5	07	0,5
6	07	0,6
7	07	0,25
8	07	0,09
9	07	0,15
140	140	0,15
162	162	0,15

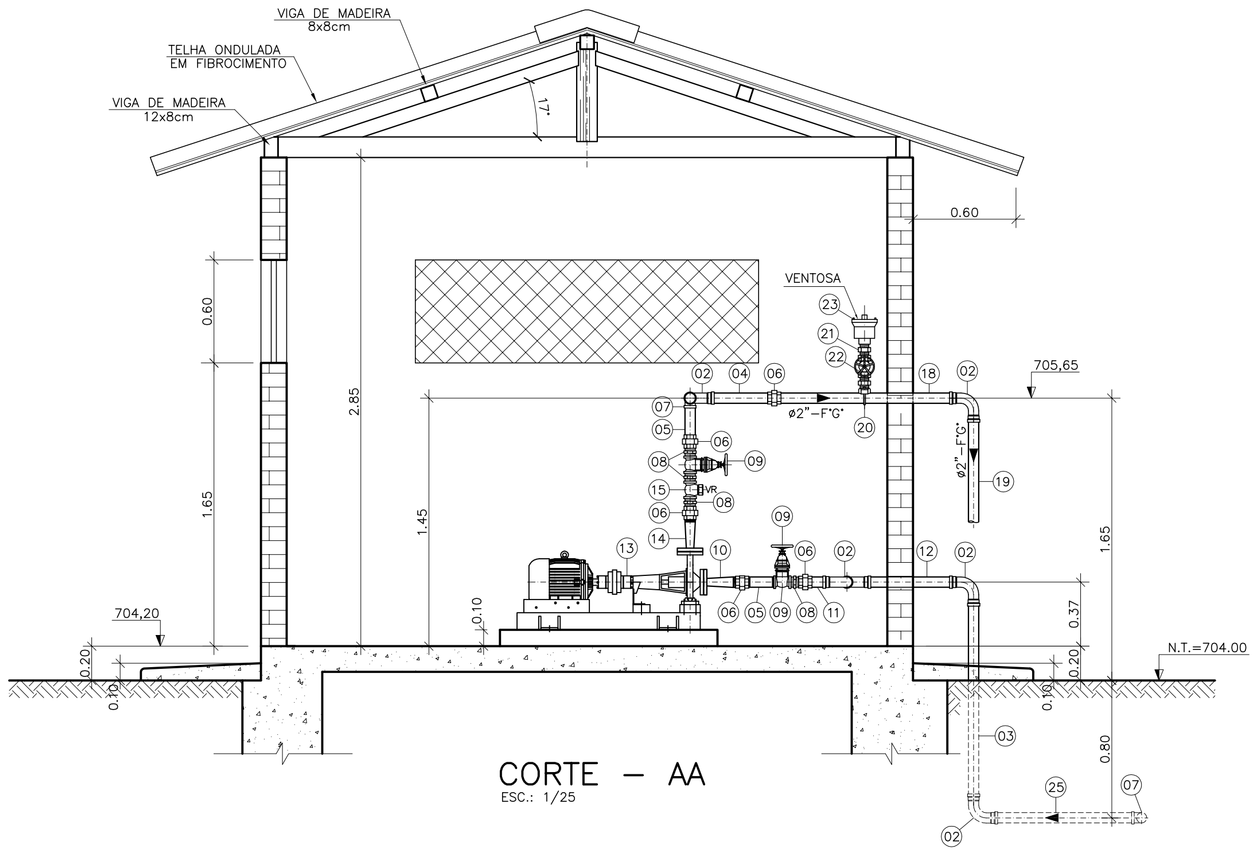

CORTE – AA
ESC.: 1/25

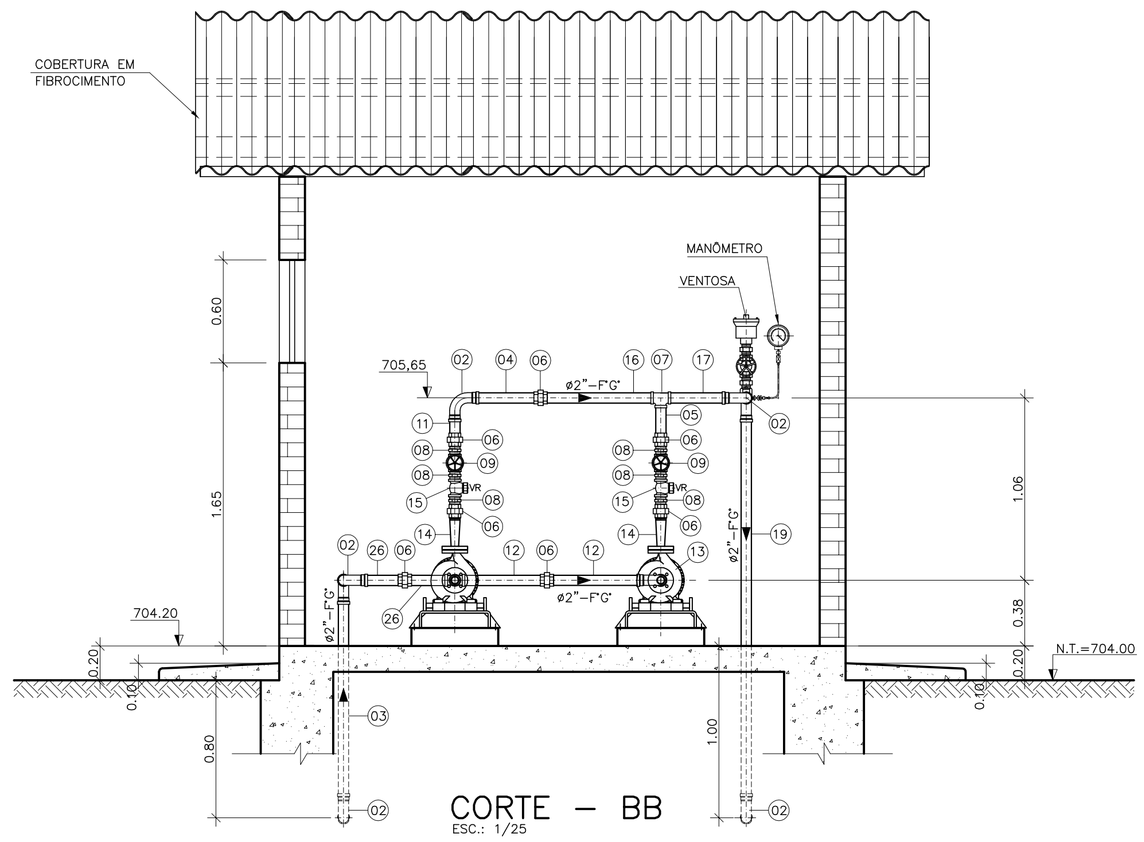

CORTE – BB
ESC.: 1/25

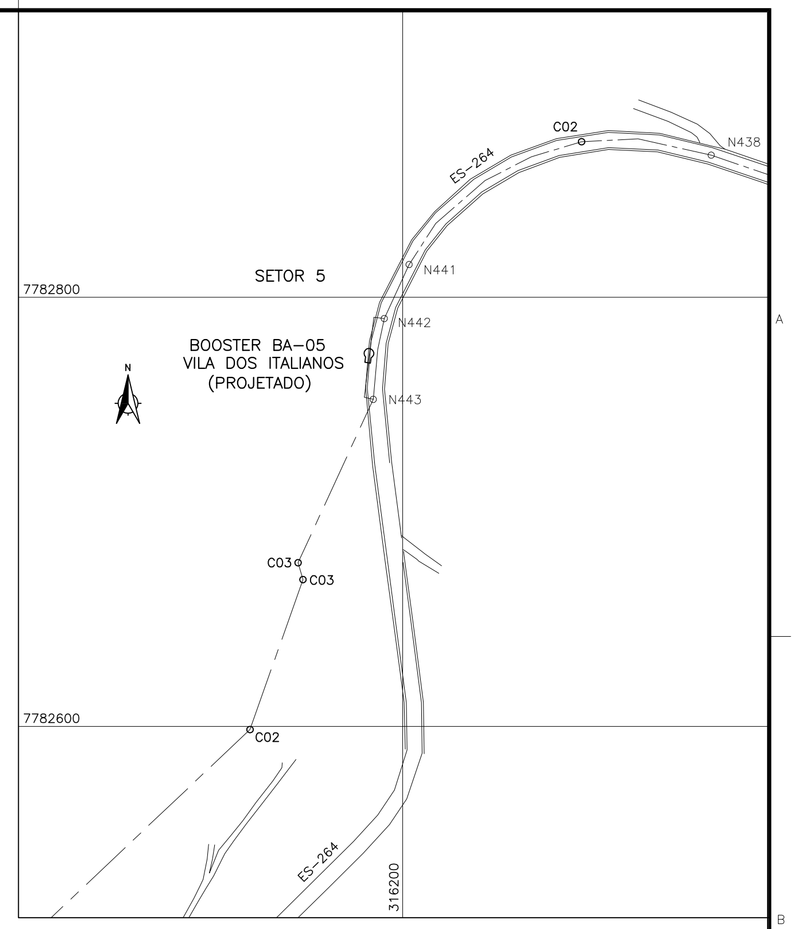

PLANTA DE SITUAÇÃO
ESC.: 1/2000

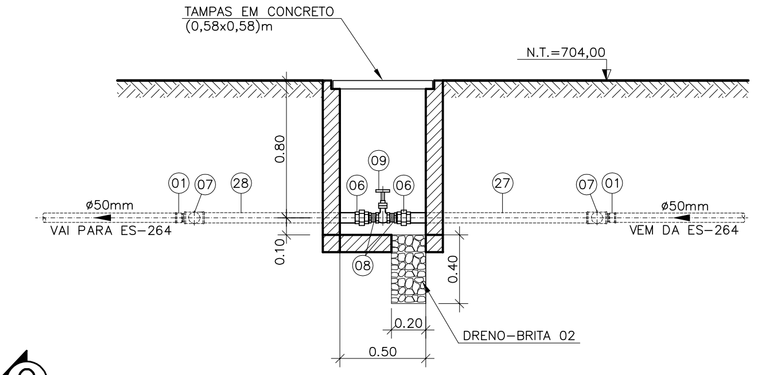

CORTE CC
ESCALA 1/25

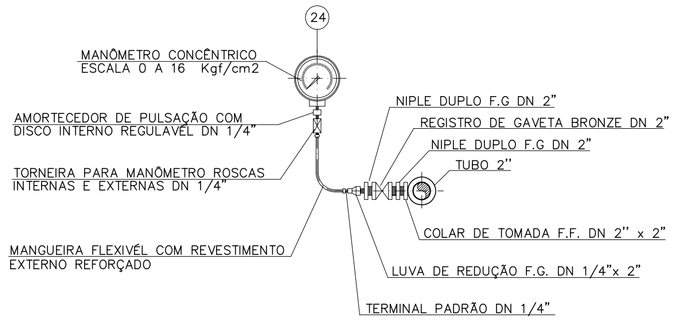

INSTALAÇÃO DO MANÔMETRO
SEM ESCALA

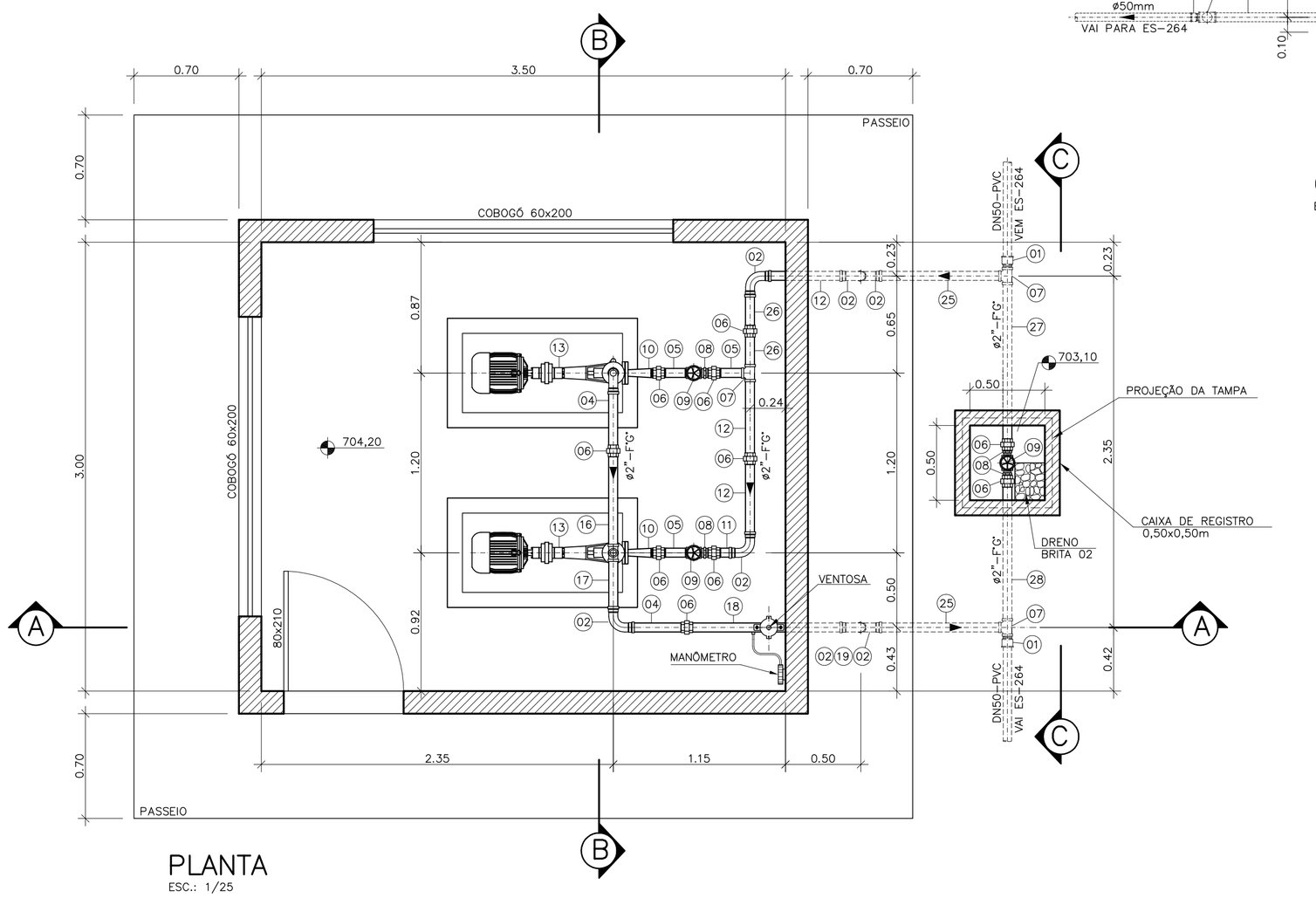

PLANTA
ESC.: 1/25

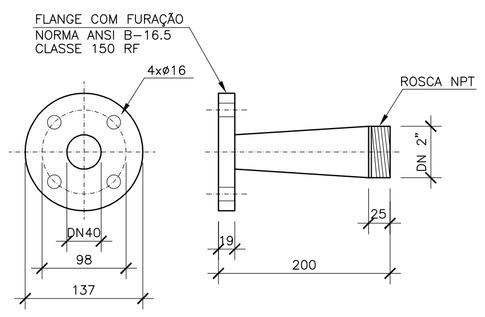

DN – DIÂMETRO NOMINAL
COTAS EM MILÍMETROS
MATERIAL: AÇO CARBONO e=4.7mm

DETALHE PEÇA N°10
REDUÇÃO CONCÊNTRICA
DN 2"x40
ESCALA 1/5

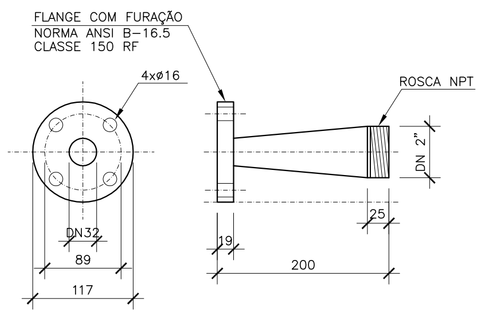

DN – DIÂMETRO NOMINAL
COTAS EM MILÍMETROS
MATERIAL: AÇO CARBONO e=4.7mm

DETALHE PEÇA N°14
REDUÇÃO CONCÊNTRICA
DN 2"x32
ESCALA 1/5

LISTA DE MATERIAIS

ITEM	DISCRIMINAÇÃO	UNID.	MATERIAL	DIÂM.	QUANT.
01	ADAPTADOR CURTO C/ BOLSA E ROSCA	PÇ	PVC	60 x 2"	02
02	CURVA FÊMEA 90° COM ROSCA	PÇ	F'G'	2"	08
03	TUBO COM ROSCA – L=1,18m	PÇ	F'G'	2"	01
04	TUBO COM ROSCA – L=0,40m	PÇ	F'G'	2"	02
05	TUBO COM ROSCA – L=0,20m	PÇ	F'G'	2"	04
06	UNIÃO COM ROSCA	PÇ	F'G'	2"	14
07	TÊ 90° COM ROSCA	PÇ	F'G'	2"	04
08	NIPLE DUPLO COM ROSCA	PÇ	F'G'	2"	10
09	REGISTRO DE GAVETA COM ROSCAS	PÇ	BRONZE	2"	05
10	REDUÇÃO CONCÊNTRICA C/ FLANGE E ROSCA	PÇ	AÇO	2" x 40	02
11	TUBO COM ROSCA – L=0,15m	PÇ	F'G'	2"	02
12	TUBO COM ROSCA – L=0,53m	PÇ	F'G'	2"	04
13	CONJUNTO MOTO BOMBA EIXO HORIZONTAL Q=1,0 l/s, Hman=80m.c.a., Pot=10cv	PÇ	–	–	02
14	REDUÇÃO CONCÊNTRICA C/ FLANGE E ROSCA	PÇ	AÇO	2" x 32	02
15	VÁLVULA DE RETENÇÃO COM ROSCA	PÇ	BRONZE	2"	02
16	TUBO COM ROSCA – L=0,65m	PÇ	F'G'	2"	01
17	TUBO COM ROSCA – L=0,36m	PÇ	F'G'	2"	01
18	TUBO COM ROSCA – L=1,06m	PÇ	F'F'	2"	01
19	TUBO COM ROSCA – L=2,25m	PÇ	F'G'	2"	01
20	COLAR DE TOMADA	PÇ	–	50 x 1"	01
21	NIPLE DUPLO COM ROSCA	PÇ	F'G'	1"	02
22	REGISTRO DE GAVETA	PÇ	BRONZE	1"	01
23	VENTOSA SIMPLES COM ROSCA	PÇ	F'F'	1"	01
24	MANÔMETRO DN 80mm, 0–16 kgf/cm2, 1/4" NPT	PÇ	–	–	01
25	TUBO COM ROSCA – L=0,84m	PÇ	F'G'	2"	02
26	TUBO COM ROSCA – L=0,25m	PÇ	F'G'	2"	02
26	TUBO COM ROSCA – L=1,10m	PÇ	F'G'	2"	01
26	TUBO COM ROSCA – L=0,93m	PÇ	F'G'	2"	01
	ACESSÓRIOS				
	ABF 10	PÇ	BORRACHA	32	02
	ABF 10	PÇ	BORRACHA	50	02

NOTAS

1–COTAS E ELEVAÇÕES EM METRO, DIÂMETRO EM MILÍMETRO, EXCETO ONDE INDICADO
2–CONFIRMAR MEDIDAS NO LOCAL.
3–A BOMBA DEVERÁ SER FORNECIDA COMPLETA PELO FABRICANTE COM ACESSÓRIOS

ESTE DESENHO É PROPRIEDADE DA COMPANHIA ESPIRITO SANTENSE DE SANEAMENTO – CESAN E NÃO PODE SER COPIADO SEM SUA AUTORIZAÇÃO.

NÚMEROS	TÍTULOS
PRINCIPAIS DESENHOS DE REFERÊNCIA	

Nº	LOCAL	DISCRIMINAÇÃO	DES.	DIV.	GER.	DATA
REVISÃO						

CANCELA E SUBSTITUI O DESENHO NÚMERO:

CANCELADO E SUBSTITUÍDO PELO DESENHO NÚMERO:

CENTRO DE DOCUMENTAÇÃO
RECEBIDO: / /
Nº DOC.: ASS.:
APROVAÇÃO CESAN:
ASS.: MATR.:
UNID.: DATA: / /
ESTA APROVAÇÃO NÃO ISENTA A CONTRATADA DE SUAS RESPONSABILIDADES LEGAIS.

EMITENTE: Etep Consultoria, Gerenciamento e Serviços

PROJETADO:	COORDENADOR:
ARTUR AUGUSTO OLIVEIRA NEVES	ARTUR AUGUSTO OLIVEIRA NEVES
CREA: 045302/D REGIÃO: RJ	CREA: 045302/D REGIÃO: RJ
DESENHO: ELIANE AMITE	Nº DES. PROJETISTA: 0876.DS.046.H.0050/00
DATA: 13 / 03 /2012	

RESPONSÁVEL TÉCNICO: ENG° ARTUR AUGUSTO OLIVEIRA NEVES
CREA: 045302/D REGIÃO: RJ ART Nº08201100209480 DATA: 22/02/2011

EMISSÃO CESAN	DATAS
PROJETADO:	
CREA:	
DESENHADO:	
VERIFICADO: ENG° NESTOR GORZA JUNIOR	
DIVISÃO: ENG° NESTOR GORZA JUNIOR	
GERÊNCIA: ENG° DOUGLAS OLIVEIRA COUZI	

CESAN

MUNICÍPIO: STA MARIA JETIBA | DISTRITO: SEDE | BAIRRO: CENTRO

NOME DO EMPREENDIMENTO: AMPLIAÇÃO DO SISTEMA DE BASTECIMENTO DE ÁGUA DE SANTA MARIA DE JETIBÁ

TÍTULO: ELEVATÓRIA DE ÁGUA TRATADA – BOOSTER VILA DOS ITALIANOS
PROJETO HIDRÁULICO
PLANTAS, CORTES, DETALHES E LISTA DE MATERIAIS

ESCALA:	FOLHA:	Nº CESAN	REV.
INDICADA	01/01	B–055–000–60–5–XX–0005	00