CONFIGURAÇÃO DE PENAS P/ PLOTAGEM

COR		ESP.
1	07	0,1
2	07	0,2
3	07	0,3
4	07	0,4
5	07	0,5
6	07	0,6
7	07	0,25
8	07	0,09
9	07	0,15
140	140	0,15
162	162	0,15

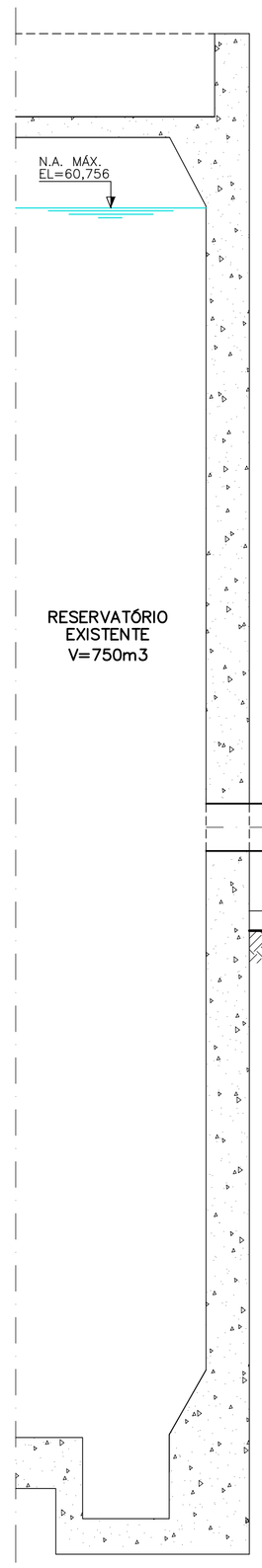

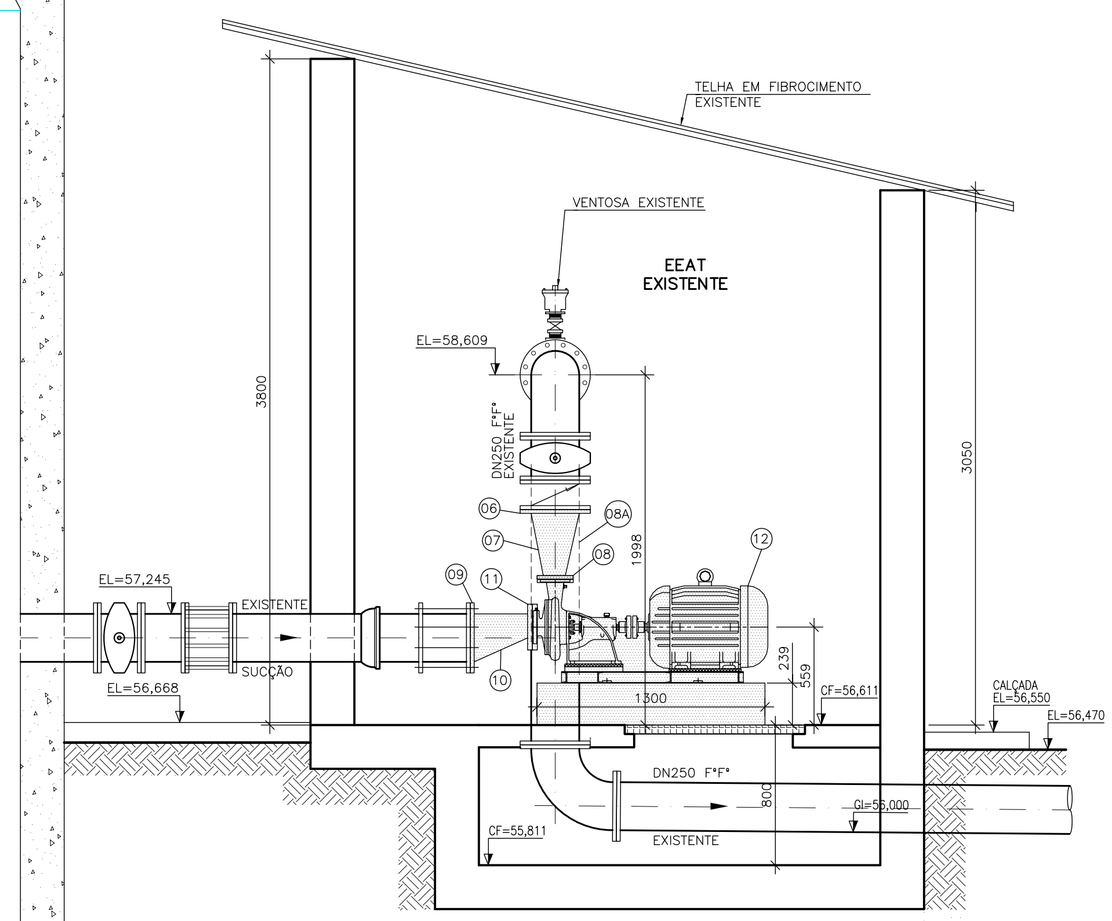

CORTE BB'
ESC.: 1:25

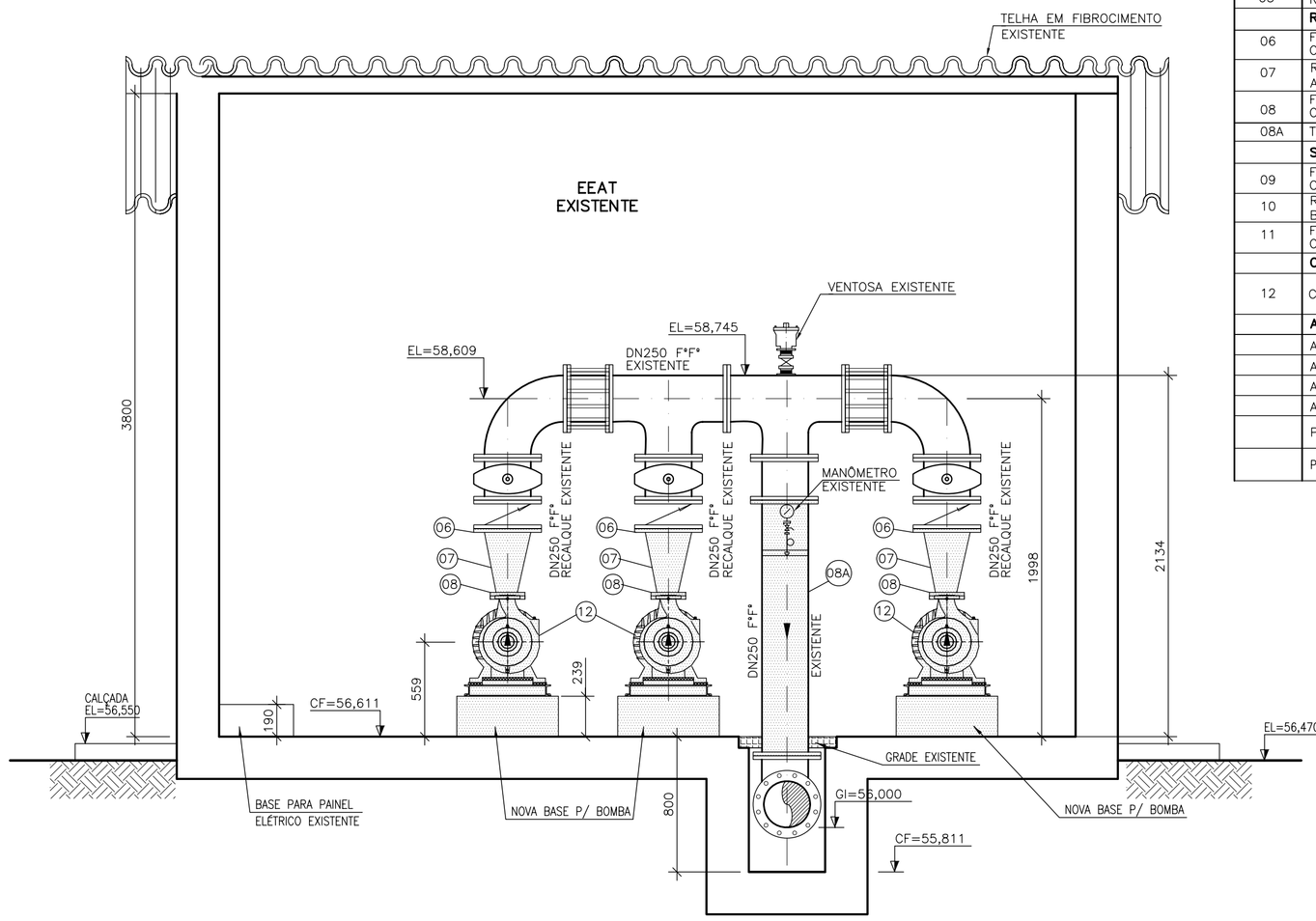

CORTE AA'
ESC.: 1:25

LISTA DE MATERIAL – EEAT

ITEM	DISCRIMINAÇÃO	UNID.	MATERIAL	ø	QUANT.	OBS.
01	TUBO FLANGE PONTA PN10 L=728mm	Pç	F*F*	250	02	
02	T JM	Pç	F*F*	250	01	
03	REDUÇÃO BB JM	Pç	F*F*	350x250	01	
04	C 45 JM	Pç	F*F*	350	01	
05	REGISTRO DE GAVETA FLANGEADO PN-10 TIPO EURO 23 OU SIMILAR	Pç	F*F*	250	01	
	RECALQUE					
06	FLANGE SOBREPOSTO, NORMA DIM. ISO 2531, FACE C/ RESSALTO,ACAB. RANHURADO, 150#, ASTM A-181	Pç	AÇO C.	250	03	
07	REDUÇÃO EXCÊNTRICA, BISELADA NORMA DIM. ANSI B16.9 ASTM A-234 Sh40 e=6mm, L=400mm	Pç	F*F*	250x100	03	
08	FLANGE SOBREPOSTO, NORMA DIM. ANSI B16.5, FACE C/ RESSALTO,ACAB. RANHURADO, 150#, ASTM A-181	Pç	AÇO C.	100	03	
08A	TUBO FLANGEADO PN10 L=1510mm	Pç	F*F*	250	01	
	SUCÇÃO					
09	FLANGE SOBREPOSTO, NORMA DIM. ANSI B16.5, FACE C/ RESSALTO, ACAB. RANHURADO, 150#, ASTM A-181	Pç	AÇO C.	125	03	
10	REDUÇÃO CONCÊNTRICA, BISELADO NORMA DIM. ANSI B16.9 ASTM A-234 Sh40 e=6mm, L=354mm	Pç	AÇO C.	250x125	03	
11	FLANGE SOBREPOSTO, NORMA DIM. ISO 2531, FACE C/ RESSALTO, ACAB. RANHURADO, 150#, ASTM A-181	Pç	AÇO C.	250	03	
	CONJUNTO MOTO-BOMBA					
12	CONJUNTO MOTO-BOMBA CENTRÍFUGA (VER ESPECIFICAÇÃO)	CJ	SUCÇÃOø125 RECALQUE ø100	–	03	
	ACESSÓRIOS					
	AJE (ANEL)	Pç	BORRACHA	350	02	
	ABF 10 (ARRUELA)	Pç	BORRACHA	100	03	
	ABF 10 (ARRUELA)	Pç	BORRACHA	125	03	
	ABF 10 (ARRUELA)	Pç	BORRACHA	250	10	
	PPF 10 (PARAFUSO)	Pç	AÇO CARBONO BICROMATIZADO	20x90	120	
	PARAFUSO ESTOJO ASTM A193 Gr B7, ROSCA SÉRIE PESADA CONF. ASME B18.2.1	Pç	AÇO CARBONO BICROMATIZADO	5/8"x3.3/4"	48	

ESPECIFICAÇÕES – EEAT:
PONTO DE OPERAÇÃO

VAZÃO TOTAL: 120,0 l/s
Hman: 25,0 m.c.a.
FUNCIONAMENTO: 2+1 (RODÍZIO)
RENDIMENTO: 74,0%
POTÊNCIA INSTALADA POR CONJUNTO: 30,0 cv
ø ROTOR: 142mm
3600 rpm, 60Hz
PESO ESTIMADO DA BOMBA: 90 KG
PESO ESTIMADO DO MOTOR: 215 KG

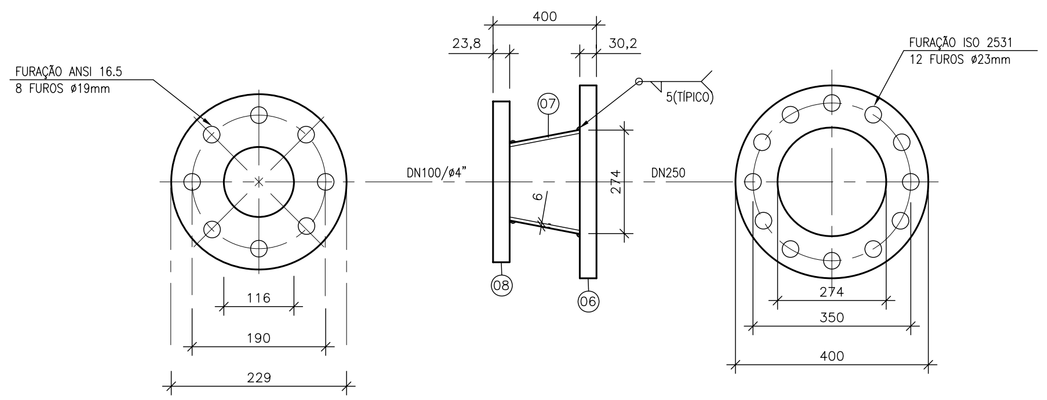

PEÇAS 06, 07 e 08
REDUÇÃO CONCÊNTRICA – RECALQUE
SEM ESCALA

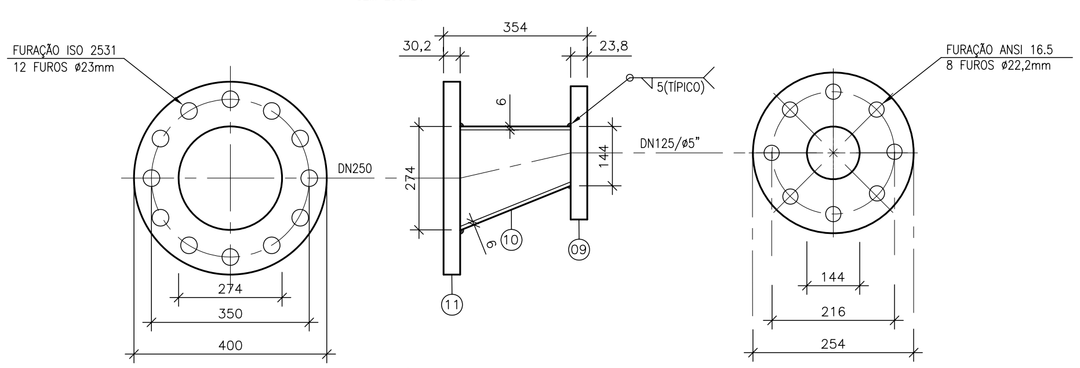

PEÇAS 09, 10 e 11
REDUÇÃO EXCÊNTRICA – SUCÇÃO
SEM ESCALA

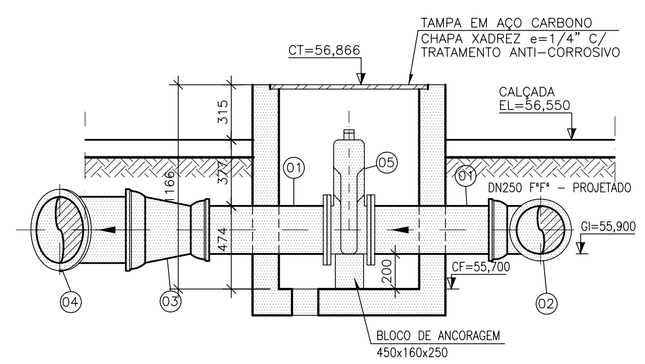

CORTE CC'
ESC.: 1:25

DETALHE DA INTERLIGAÇÃO

LEGENDA:

EXISTENTE
PROJETADO

NOTAS:

1-DIMENSÕES E DIÂMETROS EM MILÍMETRO, ELEVAÇÕES EM METRO, EXCETO ONDE INDICADO.
2-PARA PLANTA BAIXA DA EEAT, VER DES. Nº B-078-000-60-5-XX-0003.
3-O LEVANTAMENTO TOPOGRÁFICO FOI EXECUTADO PELA EMPRESA MODELER ENGª, CONSUL. e PLANEJ. Ltda. CONFORME DESENHO Nº A-078-001-99-1-XX-0016.
4-AS INTERLIGAÇÕES COM AS PEÇAS EXISTENTES DEVERÃO SER CONFERIDAS E AJUSTADAS NO LOCAL.
5-A DIMENSÃO DA PEÇA 8A DEVERÁ SER CONFIRMADA NO LOCAL.
6-O BARRILETE DE RECALQUE SERÁ APROVEITADO, NO ENTANTO, O MESMO SERÁ ASSENTADO EM COTA DIFERENTE DA COTA EXISTENTE. PORTANTO, O BARRILETE DEVERÁ SER REMONTADO.
7-TODAS AS SINGULARIDADES (TÊS, CURVAS) DEVERÃO SER ANCORADAS PARA SOBREPRESSÃO MÁXIMA DE 50,0mca, CONFORME PADRÃO CESAN. AS ANCORAGENS DEVERÃO SER CONFECCIONADAS COM CONCRETO CICLÓPICO.

ESTE DESENHO É PROPRIEDADE DA COMPANHIA ESPÍRITO SANTENSE DE SANEAMENTO - CESAN E NÃO PODE SER COPIADO SEM SUA AUTORIZAÇÃO.

NÚMEROS	TÍTULOS
PRINCIPAIS DESENHOS DE REFERÊNCIA	

Nº	LOCAL	DISCRIMINAÇÃO	DES.	DIV.	GER.	DATA
REVISÃO						

CANCELA E SUBSTITUI O DESENHO NÚMERO:

CANCELADO E SUBSTITUÍDO PELO DESENHO NÚMERO:

CENTRO DE DOCUMENTAÇÃO
RECEBIDO: __/__/__
Nº DOC.: _____ ASS.: _____
APROVAÇÃO CESAN:
ASS.: _____ MATR.: _____
UNID.: _____ DATA: __/__/__
ESTA APROVAÇÃO NÃO ISENTA A CONTRATADA DE SUAS RESPONSABILIDADES LEGAIS.

EMITENTE: AQUACONSULT consultoria e projetos de engenharia ltda
PROJETADO: CLARICE MELO GONÇALVES — CREA: 11.123/D REGIÃO: ES
COORDENADOR: ANDRÉ STRAUCH SERAFIM — CREA: 6.894/D REGIÃO: ES
DESENHO: TÂNIA DOURO
Nº DES. PROJETISTA: 099.HS.5.AG.002
DATA: 09/06/14
RESPONSÁVEL TÉCNICO: ALEXANDRE JOSÉ SERAFIM
CREA: 961/D REGIÃO: ES ART Nº: 08201300008263 DATA: 22/01/2013

EMISSÃO CESAN	DATAS
PROJETADO:	
CREA:	
DESENHADO:	
VERIFICADO: CARINA DA ROSS REZENDE	
DIVISÃO: CARINA DA ROSS REZENDE	
GERÊNCIA: DOUGLAS OLIVEIRA COUZI	

CESAN

MUNICÍPIO: ANCHIETA | DISTRITO: SEDE | BAIRRO:

NOME DO EMPREENDIMENTO: AMPLIAÇÃO DO SISTEMA DE ABASTECIMENTO DE ÁGUA DE ANCHIETA – SEDE

TÍTULO: ESTAÇÃO ELEVATÓRIA DE ÁGUA TRATADA – EEAT IRIRI – ANCHIETA
PROJETO HIDRÁULICO
EMERGENCIAL – CORTES AA', BB' E DETALHE DA INTERLIGAÇÃO

ESCALA:	FOLHA:	Nº CESAN	REV:
INDICADA	02 / 02	B-078-000-60-5-XX-0004	00