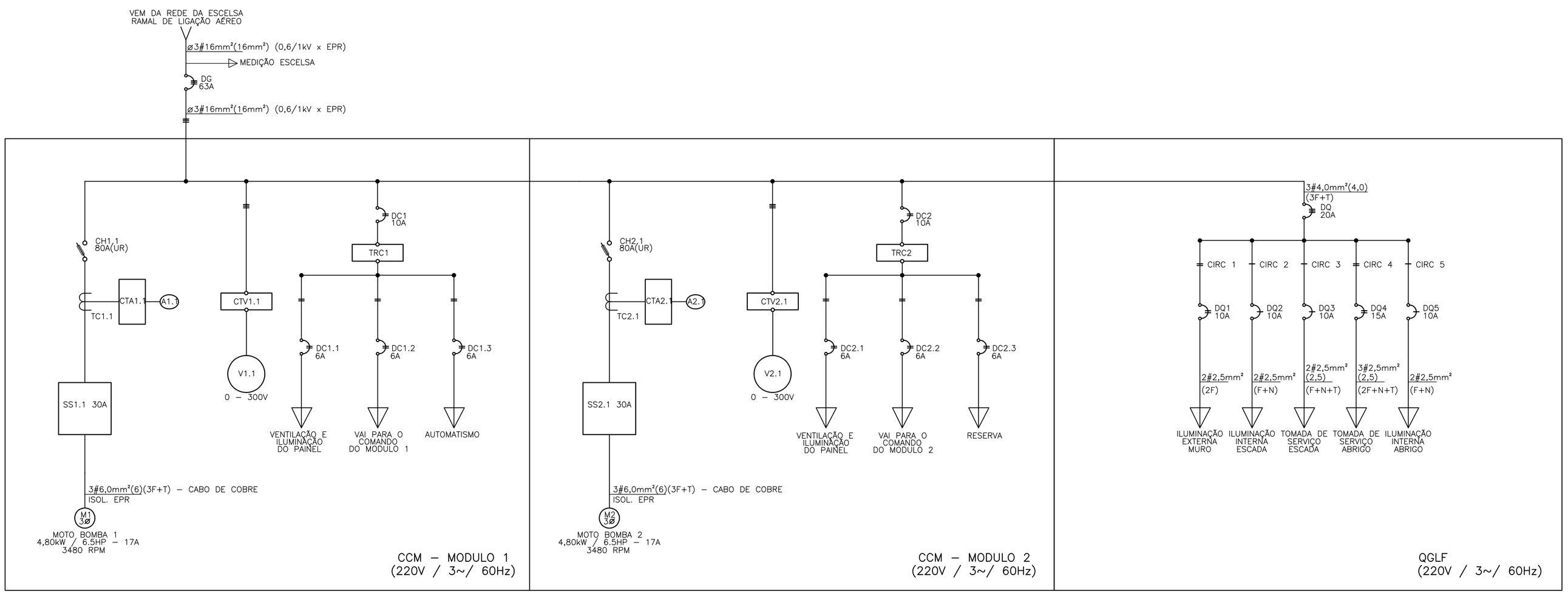

DIAGRAMA UNIFILAR GERAL
S/ ESCALA

LEGENDA DE ABREVIAÇÕES

TAG	QUANT.	DESCRIÇÃO
DG	1	DISJUNTOR TERMOMAGNÉTICO TRIPOLAR GERAL – 63A CURVA "D"
CH1.1,CH2.1	2	CHAVE FUSÍVEL TRIPOLAR – 80A ULTRA–RÁPIDO
SS1.1,SS2.1	2	SOFT STARTER 30A – 220V
TC1.1,TC2.1	2	TRANSFORMADOR DE CORRENTE
TRC1,TRC2	2	TRANSFORMADOR DE COMANDO UNIVERSAL – 220V/220V–127V – 500VA
DC1	1	DISJUNTOR TERMOMAGNÉTICO BIPOLAR GERAL DE COM. DO MÓDULO 1 – 10A
DC1.1 DC1.2,DC1.3	3	DISJUNTOR TERMOMAGNÉTICO BIPOLAR DE COMANDO DO MÓDULO 1 – 6A
DC2	1	DISJUNTOR TERMOMAGNÉTICO BIPOLAR GERAL DE COM. DO MÓDULO 2 – 10A
DC2.1 DC2.2,DC2.3	3	DISJUNTOR TERMOMAGNÉTICO BIPOLAR DE COMANDO DO MÓDULO 2 – 6A
DQ	1	DISJUNTOR TRIPOLAR DO QUADRO GERAL DE LUZ E FORÇA – 20A
DQ2,DQ3,DQ5	3	DISJUNTOR TERMOMAGNÉTICO MONOPOLAR – 10A
DQ4	1	DISJUNTOR TERMOMAGNÉTICO BIPOLAR – 15A
DQ1	1	DISJUNTOR TERMOMAGNÉTICO BIPOLAR – 10A
CTV1.1 CTV2.1	2	CHAVE DE TRANSFERÊNCIA DE TENSÃO
CTA1.1 CTA2.1	2	CHAVE DE TRANSFERÊNCIA DE CORRENTE
A1.1,A2.1	2	AMPERÍMETRO
V1.1,V2.1	2	VOLTÍMETRO
M1,M2	2	MOTOR TRIFÁSICO ROTOR GAIOLA DE ESQUILO 220V 60Hz
BN	1	BARRAMENTO DE NEUTRO DO QUADRO QGLF
BT	1	BARRAMENTO DE TERRA DO QUADRO QGLF

QUADRO DE CARGAS – EEEB PINHEIROS 1

QUADRO / LOCAL	CIRC.	DISJ. (A)	CONDUTOR (mm²)	CARGA (W)	TENSÃO (V)	FASES A	FASES B	FASES C	DESCRIÇÃO DO CIRCUITO
QGLF–EEE	1	10	2,5	500	220	X	X		ILUMINAÇÃO EXTERNA – MURO
	2	10	2,5	200	127			X	ILUMINAÇÃO INTERNA – ESCADA
	3	10	2,5	300	127			X	TOMADA DE SERVIÇO– ESCADA
	4	15	2,5	1750	220	X	X		TOMADAS DE SERVIÇO – ABRIGO
	5	10	2,5	150	127			X	ILUMINAÇÃO INTERNA – ABRIGO
	6								
	7								
	8								
	9								
	10								
	11								
	12								
	13								
	14								
	15								
	16								
	TOTAL	3x20	3#4mm²(F) +#4mm²(N) +#4mm²(T)	2900		1125	1125	650	ALIMENTADOR QGLF

OBS.: QUADRO DE SOBREPOR PARA 12 ELEMENTOS (2x6) + DISJUNTOR TRIFÁSICO GERAL– (PADRÃO DIN)
BARRAMENTO TRIFÁSICO, NEUTRO E TERRA IN=100A
DISJUNTORES (ICC= 5 KA EM 220V)

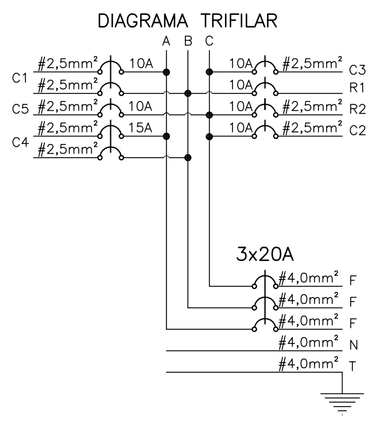

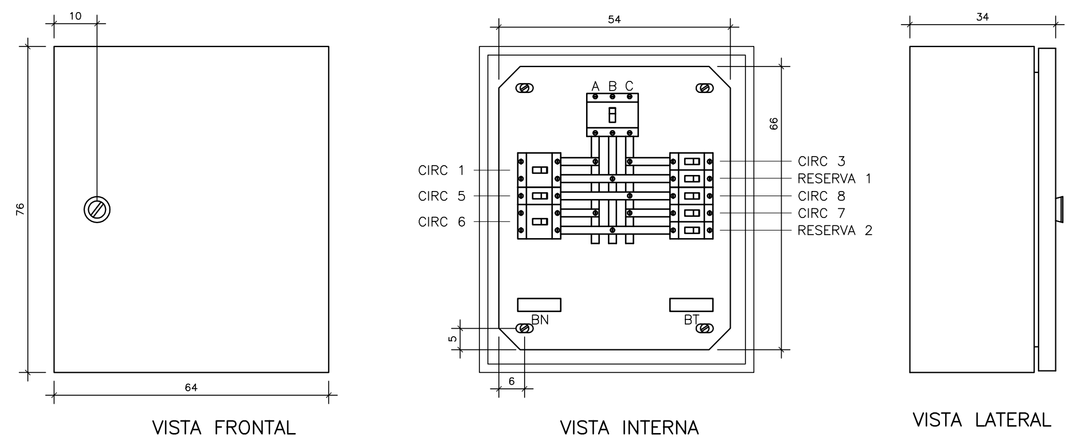

DOCUMENTOS DE REFERÊNCIA

A–009–000–91–6–MD–0001	MEMORIAL DE CÁLCULO
A–009–000–91–6–XX–0004	DIAGRAMA TRIFILAR DE FORÇA 4/6
A–009–000–91–6–XX–0006	DETALHES DO ABRIGO PARA PAINÉIS ELÉTRICOS 6/6

NOTAS GERAIS

1 – OS CABOS DOS CIRCUITOS TERMINAIS DO QGLF SERÃO CONSTITUÍDOS DE CONDUTOR DE COBRE E ISOLAÇÃO EM EPR (0,6/1kV)
2 – OS DISJUNTORES DE COMANDO (DCs), SERÃO MINI–DISJUNTOR SIEMENS 5SX4
3 – O DISJUNTOR DE ENTRADA DEVE POSSUIR CURVA DE ATUAÇÃO "D" MODELO DE REFERÊNCIA SIEMENS 5SP4

ESTE DESENHO É PROPRIEDADE DA COMPANHIA ESPÍRITO SANTENSE DE SANEAMENTO – CESAN E NÃO PODE SER COPIADO SEM SUA AUTORIZAÇÃO.

NÚMEROS	TÍTULOS
PRINCIPAIS DESENHOS DE REFERÊNCIA	

Nº	LOCAL	DISCRIMINAÇÃO	DES.	DIV.	GER.	DATA
1	–	REVISÃO DOS CIRCUITOS DE ILUMINAÇÃO EXTERNA	–	–	–	NOV/14
0	CMAT	EMISSÃO INICIAL	FILIPE	–	–	FEV/10

REVISÃO

CANCELA E SUBSTITUI O DESENHO NÚMERO:

CANCELADO E SUBSTITUÍDO PELO DESENHO NÚMERO:

CENTRO DE DOCUMENTAÇÃO
RECEBIDO: / /
Nº DOC.: ASS.:
APROVAÇÃO CESAN:
ASS.: MATR.:
UNID.: DATA: / /
ESTA APROVAÇÃO NÃO ISENTA A CONTRATADA DE SUAS RESPONSABILIDADES LEGAIS.

EMITENTE: CONCREMAT

PROJETADO:	COORDENADOR:
ENG° BRUNO PAGIOLA DE OLIVEIRA	ENG° ANTONIO FERNANDO L. MARTINS
CREA: 541240 REGIÃO: BA	CREA: 0600722689 REGIÃO: SP
DESENHO: FILIPE WISSMANN NUNES	Nº DES. PROJETISTA:
DATA: 05/04/2010	SN–658004–DE–EE–PI–003–R0

RESPONSÁVEL TÉCNICO: ENG° ALEXANDRE JOSE VIVEIROS DA COSTA
CREA: 1981101461 REGIÃO: RJ ART Nº: 200767201 DATA: 14/09/2007

EMISSÃO CESAN	DATAS
PROJETADO:	
CREA:	
DESENHADO: CONCREMAT	
VERIFICADO: ENG° WELINGTON LIMA	
DIVISÃO: ENG° NESTOR GORZA JUNIOR	
GERÊNCIA: ENG° SANDRA SILY	

CESAN

MUNICÍPIO: PINHEIROS | DISTRITO: SEDE | BAIRRO: SEDE

NOME DO EMPREENDIMENTO: SISTEMA DE ESGOTAMENTO SANITÁRIO

TÍTULO: ESTAÇÃO ELEVATÓRIA DE ESGOTO BRUTO – EEEB–1
PROJETO ELÉTRICO
DIAGRAMA UNIFILAR GERAL E QUADRO QGLF.

ESCALA:	FOLHA:	Nº CESAN	REV:
SEM ESCALA	03 / 06	A–009–000–91–6–XX–0003	01