CONFIGURAÇÃO DE PENAS P/ PLOTAGEM		
PENA	COR	ESP.
1	7	0,4
2	7	0,5
3	7	0,3
4	7	0,25
5	7	0,1
6	7	0,6
7	7	0,2
8	7	0,08
9	7	0,13
12	12	0,2
24	24	0,4
30	30	0,4
40	40	0,2
80	80	0,2
100	100	0,4
150	150	0,4
180	180	0,2
210	210	0,2
254	254	0,4
REST.	PAD	0,1

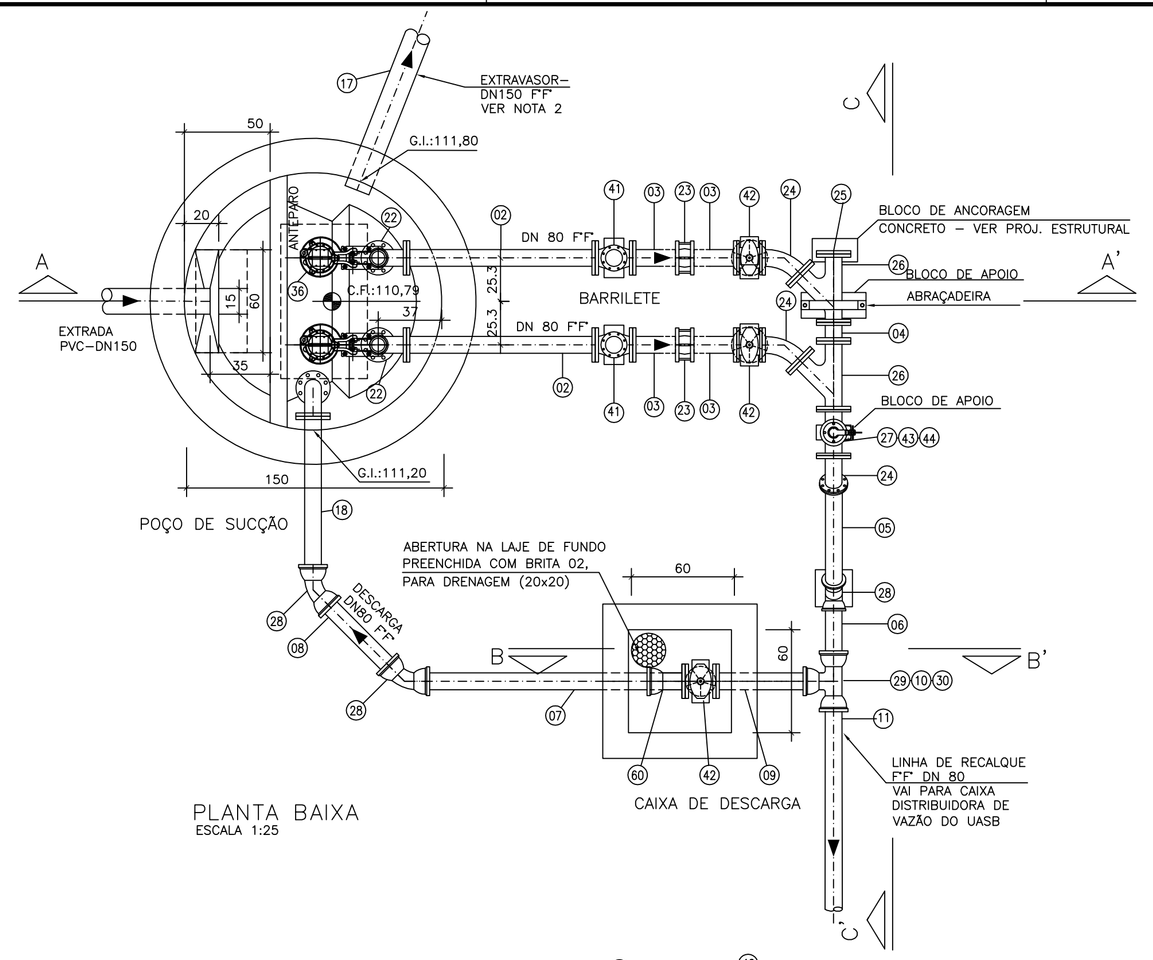

PLANTA BAIXA
ESCALA 1:25

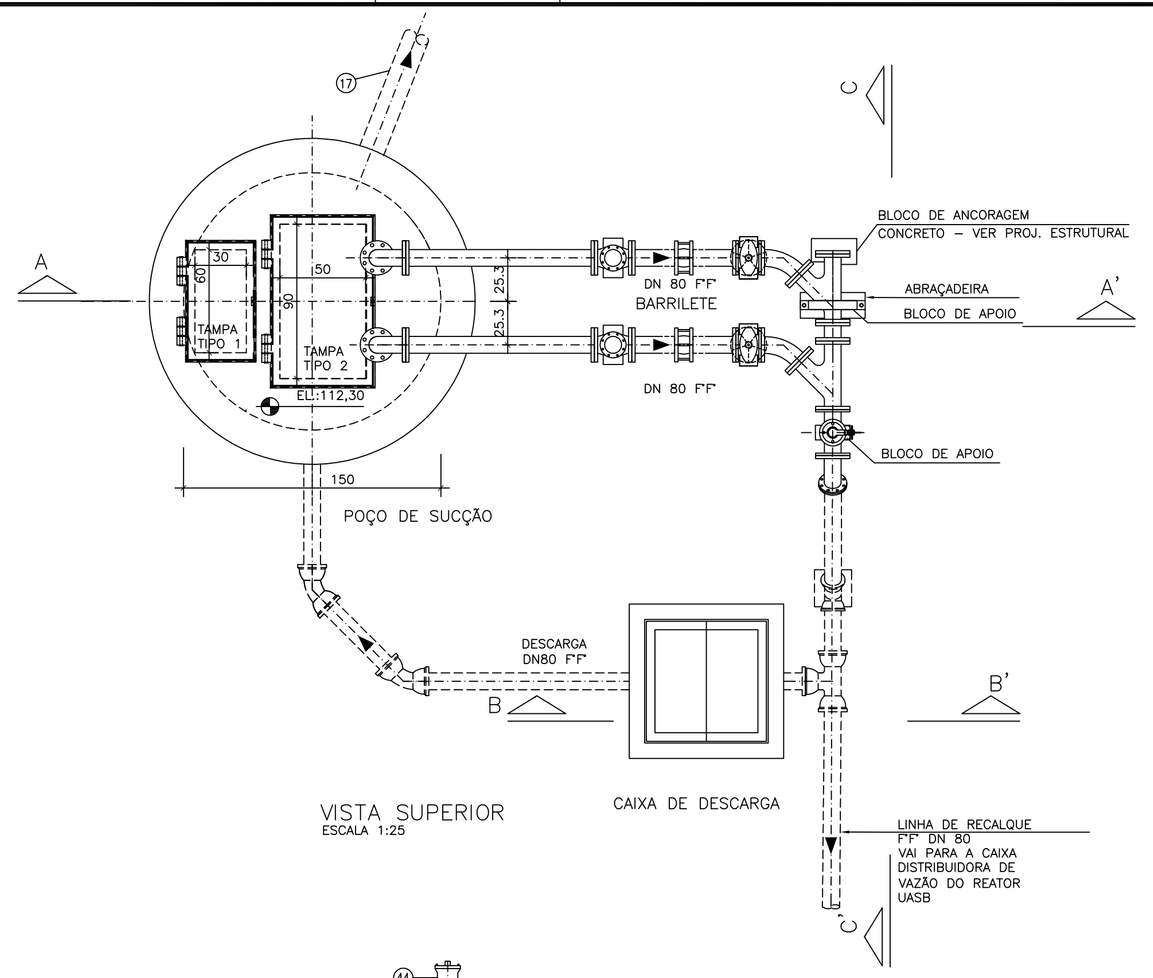

VISTA SUPERIOR
ESCALA 1:25

LISTA DE MATERIAIS – EEEB01						
ITEM	DISCRIMINAÇÃO	UNID.	MATERIAL	DN (mm)	QUANT.	OBS.
TUBOS						
01	TUBO FLANGEADO PN10 L=1,10m	PÇ	F'F'	80	02	
02	TUBO FLAGEADO PN10 L=1,10m	PÇ	F'F'	80	02	
04	TUBO FLAGEADO PN10 L=0,11m	PÇ	F'F'	80	01	
05	TUBO FLANGE E PONTA PN10 L=1,33m	PÇ	F'F'	80	01	
06	TUBO CILINDRICO L=0,38m	PÇ	F'F'	80	01	
07	TUBO CILINDRICO L=1,45m	PÇ	F'F'	80	01	
08	TUBO CILINDRICO L=0,64m	PÇ	F'F'	80	01	
09	TUBO FLANGE E PONTA PN10 L=0,60m	PÇ	F'F'	80	01	
10	TUBO CILINDRICO L=0,20m	PÇ	F'F'	80	01	
11	TUBO PONTA E BOLSA JE L=6,00m (RECALQUE)	PÇ	F'F'	80	9	
17	TUBO PONTA E BOLSA L=6,00m (EXTRAVASOR)	PÇ	PVC	150	01	
18	TUBO FLANGE E PONTA PN10 L=0,96m	PÇ	F'F'	80	01	
CONEXÕES						
21	REDUÇÃO EXCÊNTRICA COM FLANGES PN10	PÇ	F'F'	80x50	02	
22	CURVA 90° FLANGEADA PN10	PÇ	F'F'	80	03	
23	JUNTA DE DESMONTAGEM FLANGEADA PN10	PÇ	F'F'	80	02	
24	CURVA 45° COM FLANGES PN10	PÇ	F'F'	80	03	
25	FLANGE CEGO	PÇ	F'F'	80	01	
26	JUNÇÃO Y FLANGEADA PN10	PÇ	F'F'	80	02	
27	TÊ DE REDUÇÃO FLANGEADO PN10	PÇ	F'F'	80x50	01	
28	CURVA 45° JE	PÇ	F'F'	80	02	
29	TÊ BOLSAS JE	PÇ	F'F'	80	01	
30	CURVA 90° JE	PÇ	F'F'	80	01	
60	EXTREMIDADE FLANGE E BOLSA PN10	PÇ	F'F'	80	01	
3	EXTREMIDADE FLANGE E PONTA PN10 L=0,25m	PÇ	F'F'	80	04	
VÁLVULAS E EQUIPAMENTOS						
36	BOMBA SUBMERSÍVEL Q=0,46L/s, H=10,52 m, POTÊNCIA=2,8 kW, MODELO: DP3057.181 MT, CURVA: 63–232–00–3164.	PÇ	–	80	02	
41	VÁLVULA DE RETENÇÃO FLANGEADA COM PORTINHOLA ÚNICA P/ESGOTO PN10	PÇ	F'F'	80	02	
42	REGISTRO FLANGEADO C/ CUNHA DE BORRACHA PN10	PÇ	F'F'	80	03	
43	REGISTRO FLANGEADO C/ CUNHA DE BORRACHA PN10	PÇ	F'F'	50	01	
44	VENTOSA COM FLANGES P/ ESGOTO	PÇ	F'F'	50	01	
ACESSÓRIOS						
	PARAFUSOS PARA FLANGES	PÇ	–	16x80	272	
	PARAFUSOS PARA FLANGES	PÇ	–	20x90	32	
	ANEL DE BORRACHA PARA FLANGES	PÇ	–	50	03	
	ANEL DE BORRACHA PARA FLANGES	PÇ	–	80	32	
	ANEL DE BORRACHA PARA FLANGES	PÇ	–	150	02	
	ANEL DE BORRACHA PARA FLANGES	PÇ	–	200	01	
47	TAMPÃO ARTICULADO	PÇ	F.VIDRO PULTRUDADA	40x70	01	CONF. DETALHE
48	TAMPÃO ARTICULADO	PÇ	F.VIDRO PULTRUDADA	60x100	01	CONF. DETALHE

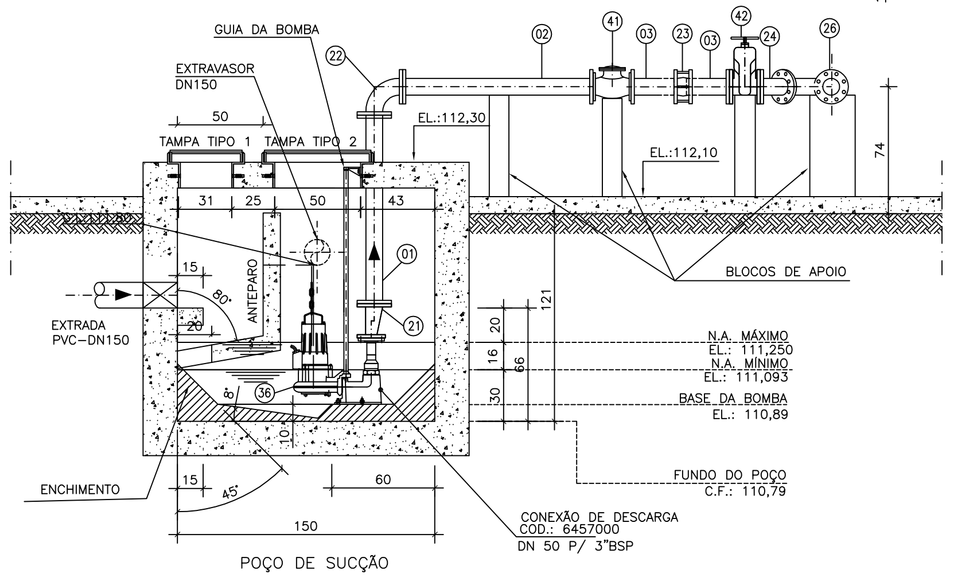

CORTE–AA'
ESCALA 1:25

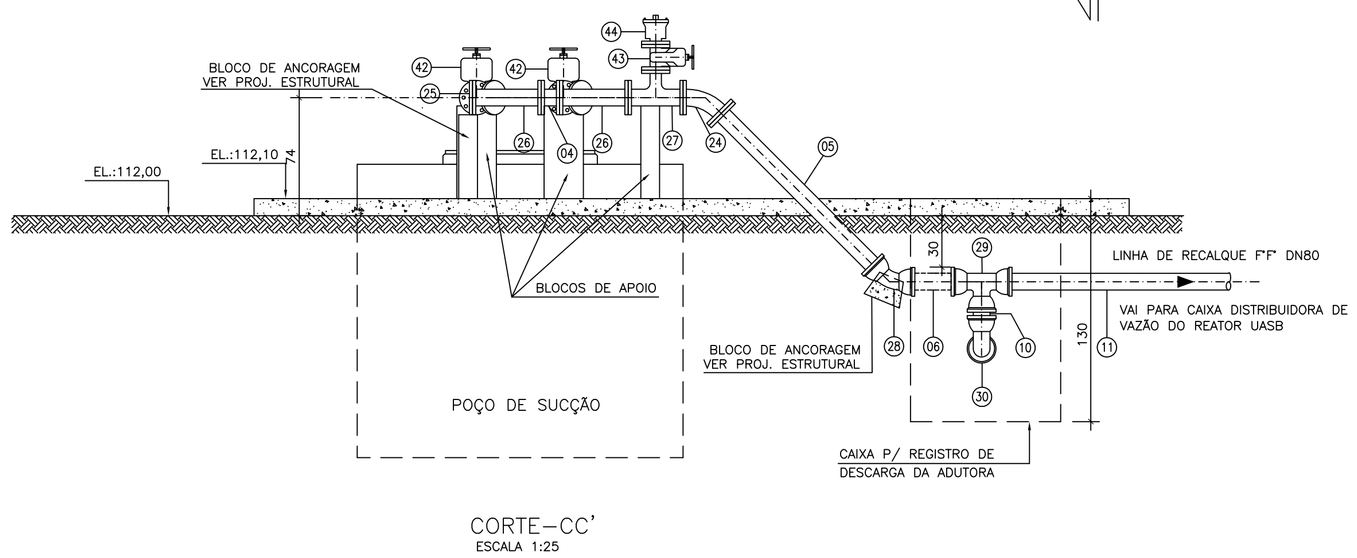

CORTE–CC'
ESCALA 1:25

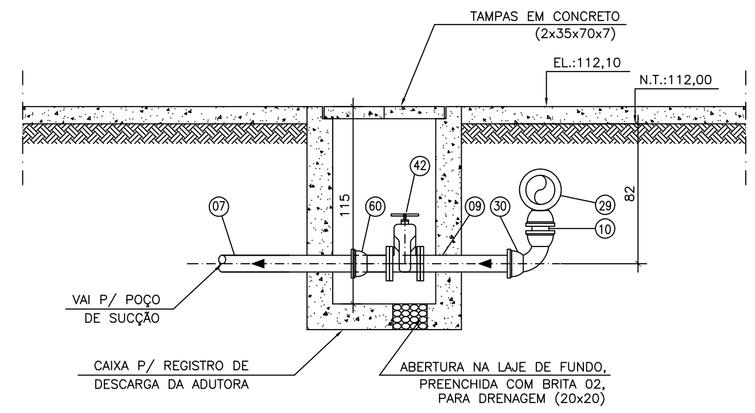

CORTE–BB'
ESCALA 1:25

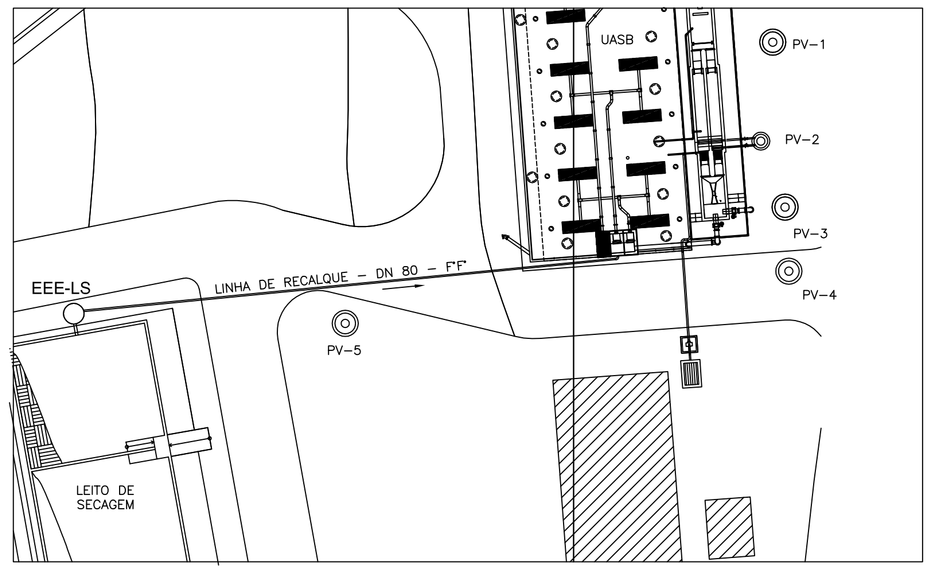

PLANTA – LINHA DE RECALQUE
ESCALA 1:125

DETALHE DAS TAMPAS

SEM ESCALA

MATERIAL DAS TAMPAS – FIBRA DE VIDRO PULTRUDADA

TAMPA TIPO 1 – 40x70 (1x)

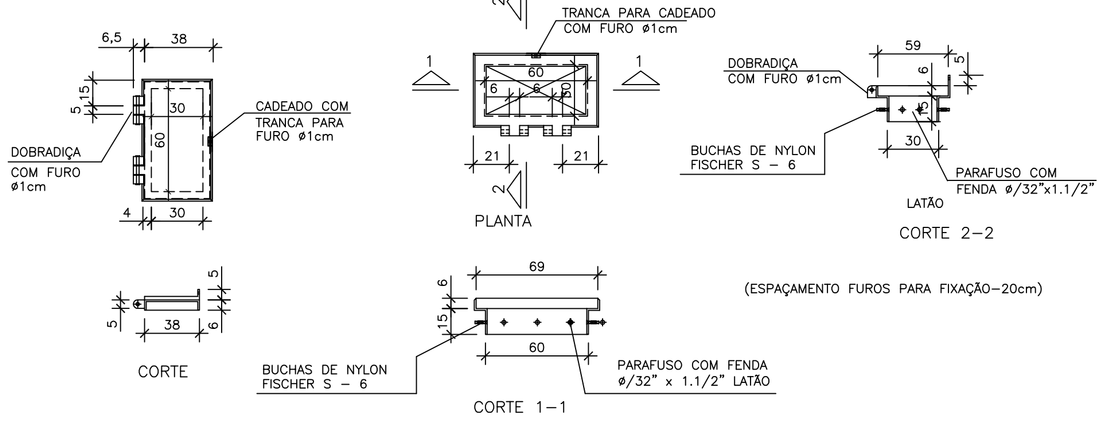

QUADRO DE SUSTENTAÇÃO DAS TAMPAS TIPO 1 (1x)

(ESPAÇAMENTO FUROS PARA FIXAÇÃO–20cm)

TAMPA TIPO 2 – 60x100 (1x)

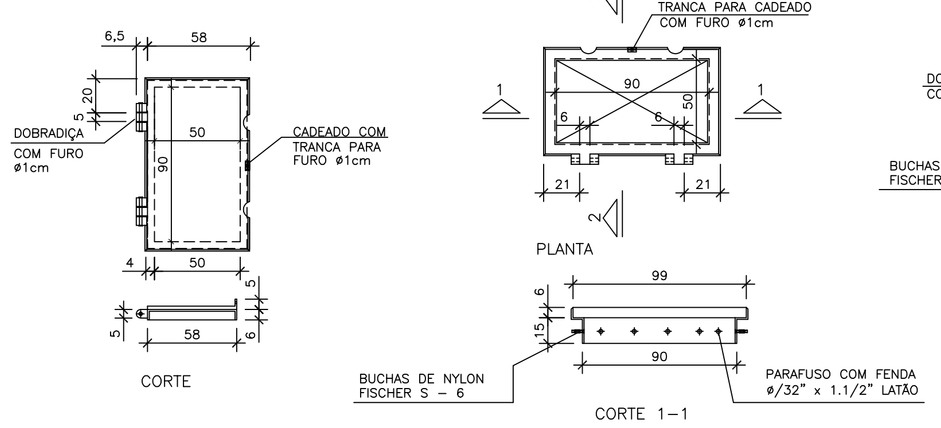

QUADRO DE SUSTENTAÇÃO DAS TAMPAS TIPO 2 (1x)

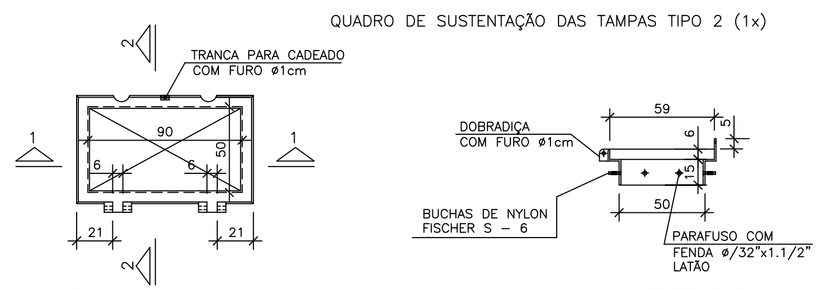

(ESPAÇAMENTO FUROS PARA FIXAÇÃO–20cm)

NOTAS

1–COTAS EM CENTÍMETRO, DIÂMETRO EM MILÍMETRO, ELEVAÇÃO EM METRO, EXCETO ONDE INDICADO
2–EXTRAVASOR DN150 F'F', LANÇA DA REDE DE DRENAGEM, VER DESENHO Nº A–009–000–92–5–XX–0020
3–A BOMBA DEVERÁ SER FORNECIDA COMPLETA PELO FABRICANTE

ESTE DESENHO É PROPRIEDADE DA COMPANHIA ESPÍRITO SANTENSE DE SANEAMENTO – CESAN E NÃO PODE SER COPIADO SEM SUA AUTORIZAÇÃO.

NÚMEROS	TÍTULOS	Nº	LOCAL	DISCRIMINAÇÃO	DES.	DIV.	GER.	DATA
PRINCIPAIS DESENHOS DE REFERÊNCIA		REVISÃO						

CANCELA E SUBSTITUI O DESENHO NÚMERO:

CANCELADO E SUBSTITUÍDO PELO DESENHO NÚMERO:

CENTRO DE DOCUMENTAÇÃO
RECEBIDO: / /
Nº DOC.: ASS.:
APROVAÇÃO CESAN:
ASS.: MATR.:
UNID.: DATA: / /
ESTA APROVAÇÃO NÃO ISENTA A CONTRATADA DE SUAS RESPONSABILIDADES LEGAIS.

EMITENTE: CONCREMAT

PROJETADO:	COORDENADOR:
ENGº FLAVIA NAGEM NOGUEIRA	ENGº ANTONIO FERNANDO L. MARTINS
CREA: 5998 REGIÃO: ES	CREA: 0600722689 REGIÃO: SP
DESENHO: GLAUCIA LAIA	Nº DES. PROJETISTA:
DATA: 20/08/2010	SN–658004–DE–HA–PI–001–R0

RESPONSÁVEL TÉCNICO: ENGº ALEXANDRE JOSE VIVEIROS DA COSTA
CREA: 1981101461 REGIÃO: RJ ART Nº: 200767201 DATA: 14/09/2007

EMISSÃO CESAN	DATAS
PROJETADO:	
CREA:	
DESENHADO: CONCREMAT	
VERIFICADO: ENGº NESTOR GORZA JR	
DIVISÃO: ENGº NESTOR GORZA JR	
GERÊNCIA: ENGº SANDRA SILY	

CESAN

MUNICÍPIO: PINHEIROS | DISTRITO: SEDE | BAIRRO:

NOME DO EMPREENDIMENTO: SISTEMA DE ESGOTAMENTO SANITÁRIO

TÍTULO: ESTAÇÃO ELEVATÓRIA DE EFLUENTE DO LEITO DE SECAGEM
PROJETO HIDRÁULICO
PLANTA, VISTA SUPERIOR, CORTE–AA', CC' E BB',
DETALHES DAS TAMPAS TIPOS 1 E 2, E LISTA DE MATERIAL

ESCALA:	FOLHA:	Nº CESAN	REV:
INDICADA	01 / 01	A–009–000–92–5–XX–0032	0