CONFIGURAÇÃO DE PENAS P/ PLOTAGEM

COR		ESP.
1	07	0,1
2	07	0,2
3	07	0,3
4	07	0,4
5	07	0,5
6	07	0,6
7	07	0,25
8	07	0,09
9	07	0,15
140	140	0,15
162	162	0,15

ANTENA DE RECEPÇÃO

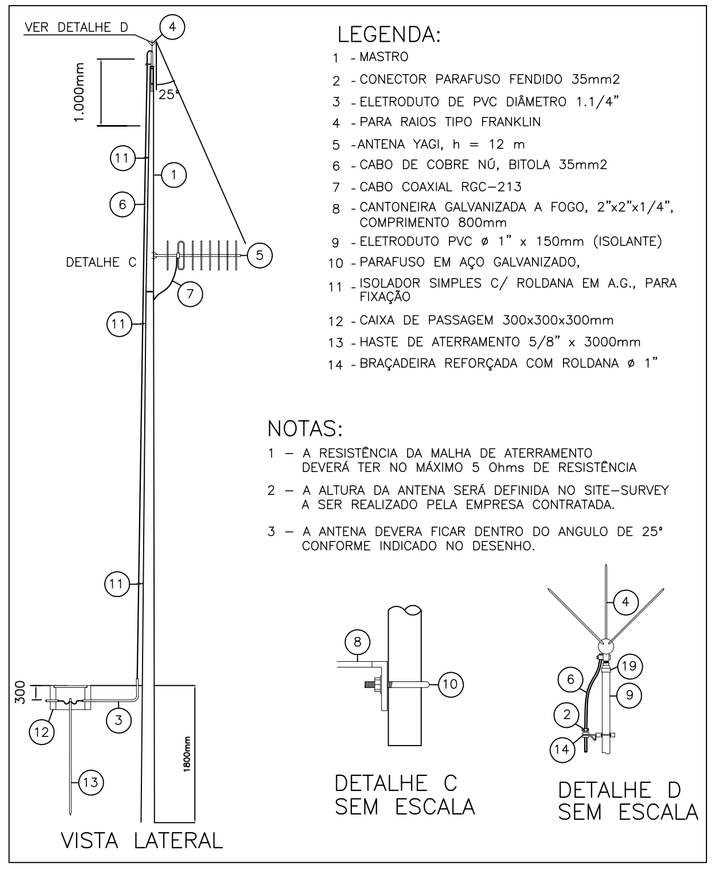

LEGENDA:

1 - MASTRO
2 - CONECTOR PARAFUSO FENDIDO 35mm2
3 - ELETRODUTO DE PVC DIÂMETRO 1.1/4"
4 - PARA RAIOS TIPO FRANKLIN
5 - ANTENA YAGI, h = 12 m
6 - CABO DE COBRE NÚ, BITOLA 35mm2
7 - CABO COAXIAL RGC-213
8 - CANTONEIRA GALVANIZADA A FOGO, 2"x2"x1/4", COMPRIMENTO 800mm
9 - ELETRODUTO PVC ø 1" x 150mm (ISOLANTE)
10 - PARAFUSO EM AÇO GALVANIZADO,
11 - ISOLADOR SIMPLES C/ ROLDANA EM A.G., PARA FIXAÇÃO
12 - CAIXA DE PASSAGEM 300x300x300mm
13 - HASTE DE ATERRAMENTO 5/8" x 3000mm
14 - BRAÇADEIRA REFORÇADA COM ROLDANA ø 1"

NOTAS:

1 – A RESISTÊNCIA DA MALHA DE ATERRAMENTO DEVERÁ TER NO MÁXIMO 5 Ohms DE RESISTÊNCIA

2 – A ALTURA DA ANTENA SERÁ DEFINIDA NO SITE-SURVEY A SER REALIZADO PELA EMPRESA CONTRATADA.

3 – A ANTENA DEVERA FICAR DENTRO DO ANGULO DE 25° CONFORME INDICADO NO DESENHO.

DETALHE C
SEM ESCALA

DETALHE D
SEM ESCALA

DETALHE – ALIMENTAÇÃO DO MEDIDOR DE VAZÃO

S/ ESCALA

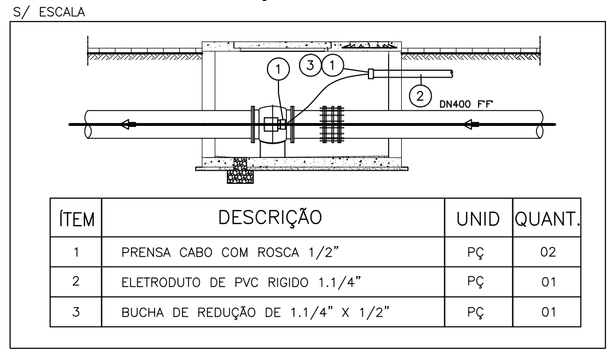

ÍTEM	DESCRIÇÃO	UNID	QUANT.
1	PRENSA CABO COM ROSCA 1/2"	PÇ	02
2	ELETRODUTO DE PVC RIGIDO 1.1/4"	PÇ	01
3	BUCHA DE REDUÇÃO DE 1.1/4" X 1/2"	PÇ	01

DETALHE ENVELOPAMENTO

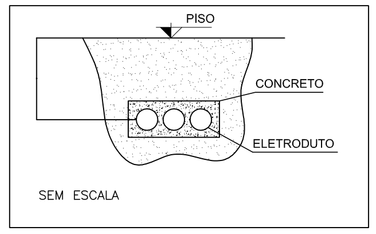

DETALHE 4 – BASE DOS POSTES

S/ ESCALA

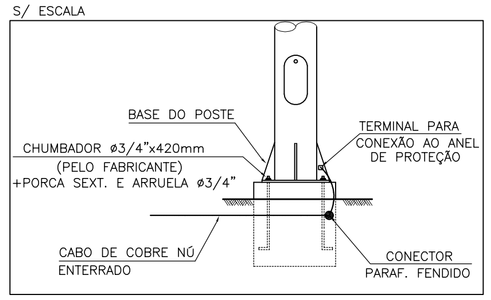

DETALHE 2 – RELE FOTOELÉTRICO

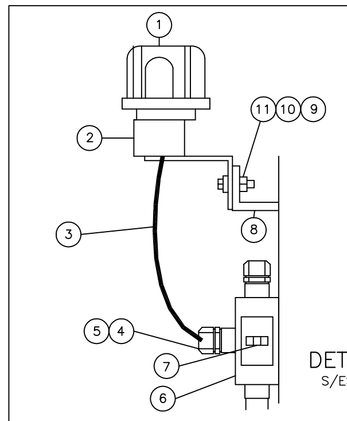

DETALHE
S/ESCALA

ÍTEM	UNID	DESCRIÇÃO
1	CJ	RELÉ FOTOELÉTRICO
2	CJ	BASE FORNECIDA COM O RELÉ
3	CJ	CONDUTOR FORNECIDO COM O RELÉ
4	PÇ	BUCHA DE REDUÇÃO Ø 3/4" x 1/2"
5	PÇ	PRENSA-CABO Ø 1/2" ROSCA BSP
6	PÇ	CONDULETE TIPO "LL" OU "LB" Ø 3/4"
7	PÇ	BORNE DE PASSAGEM TIPO "SINDAL"
8	PÇ	SUPORTE EM PERFIL "L"
9	PÇ	PARAFUSO CABEÇA SEXTAVADA Ø 1/4" x 1"
10	PÇ	ARRUELA LISA Ø 1/4"
11	PÇ	PORCA SEXTAVADA Ø 1/4"

DETALHE – FIXAÇÃO DOS POSTE E MASTROS

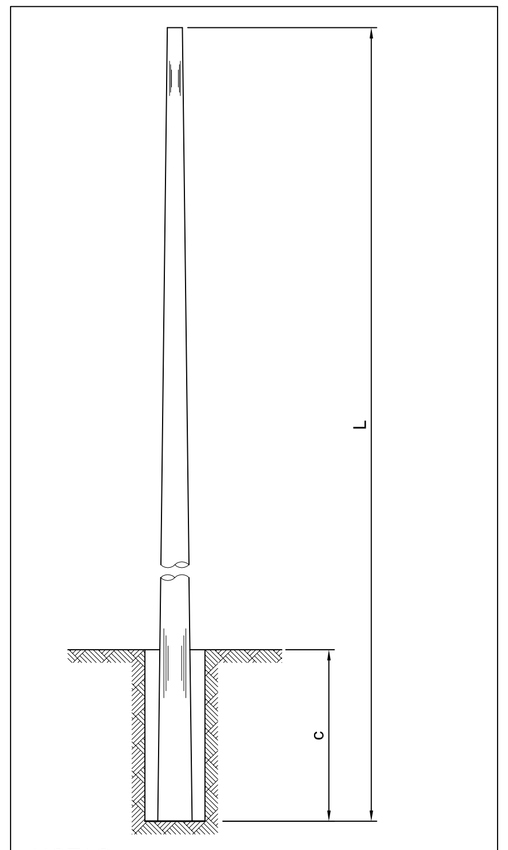

NOTAS:

1 – A PROFUNDIDADES DE INSTALA??O "C" SER?, NORMALMENTE, PARA QUALQUER TIPO DE POSTE:

$C = \frac{L}{10} + 0{,}60m$, SENDO "C" M?NIMO = 1,50m

POSTE 6

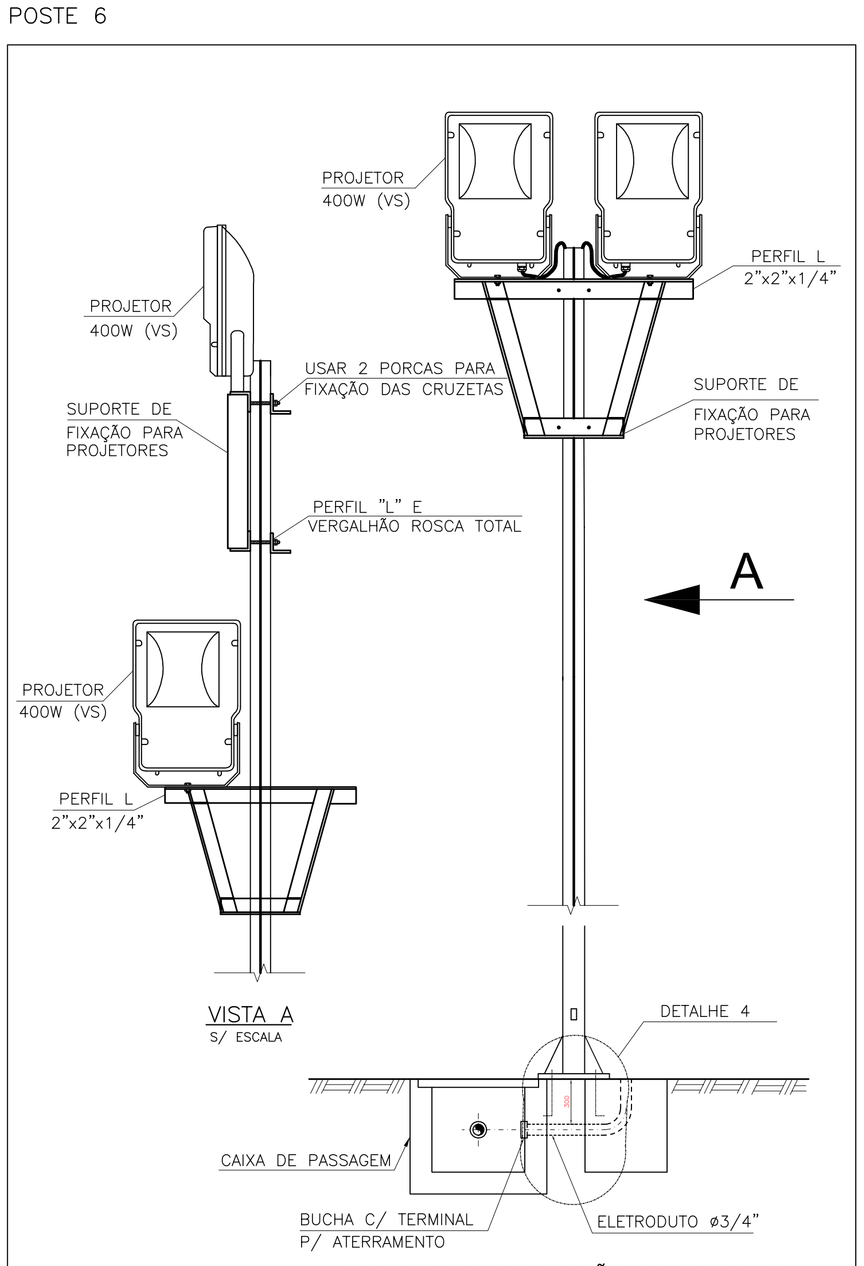

DETALHE DA INSTALAÇÃO DO POSTE 6
S/ ESCALA

POSTE 1, 2, 3 E 5

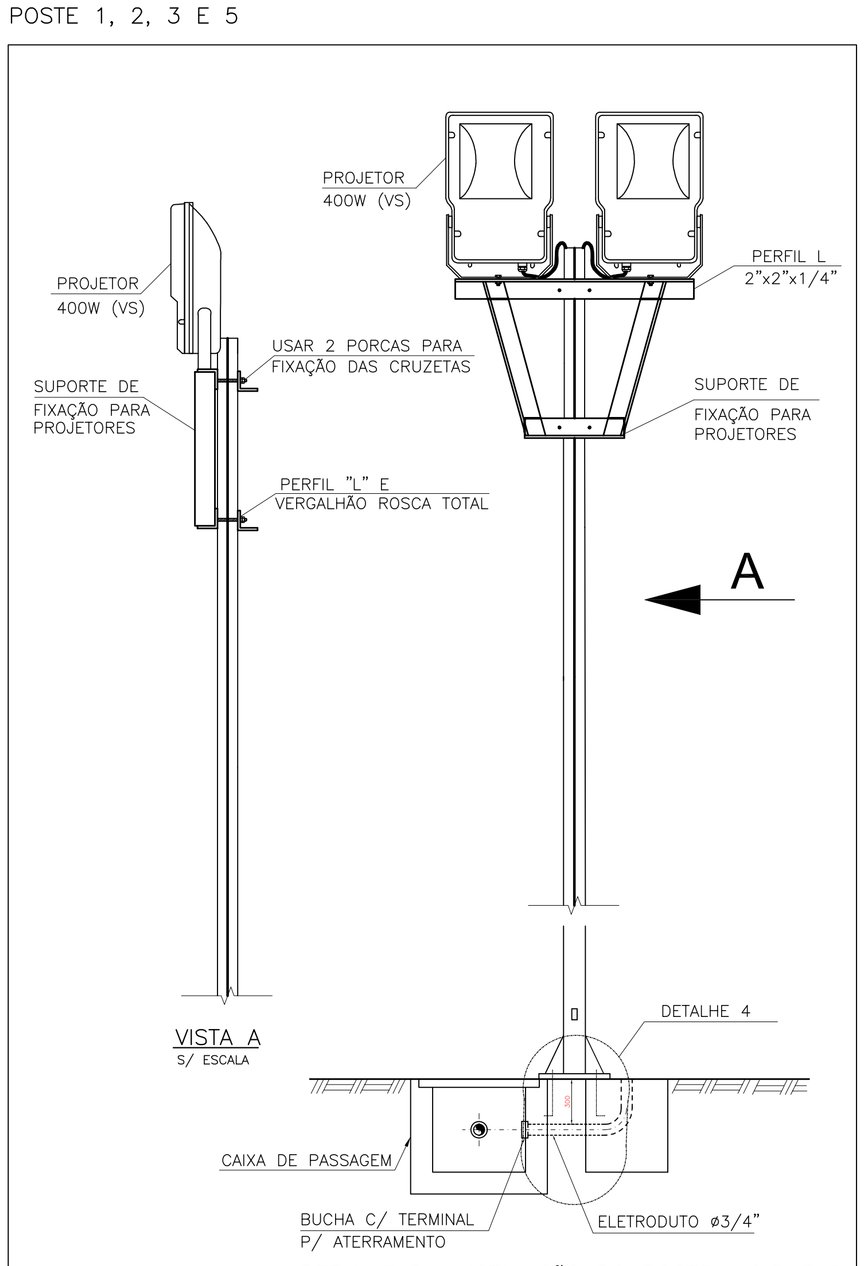

DETALHE DA INSTALAÇÃO DO POSTE 1,2,3 E 5
S/ ESCALA

POSTE 4

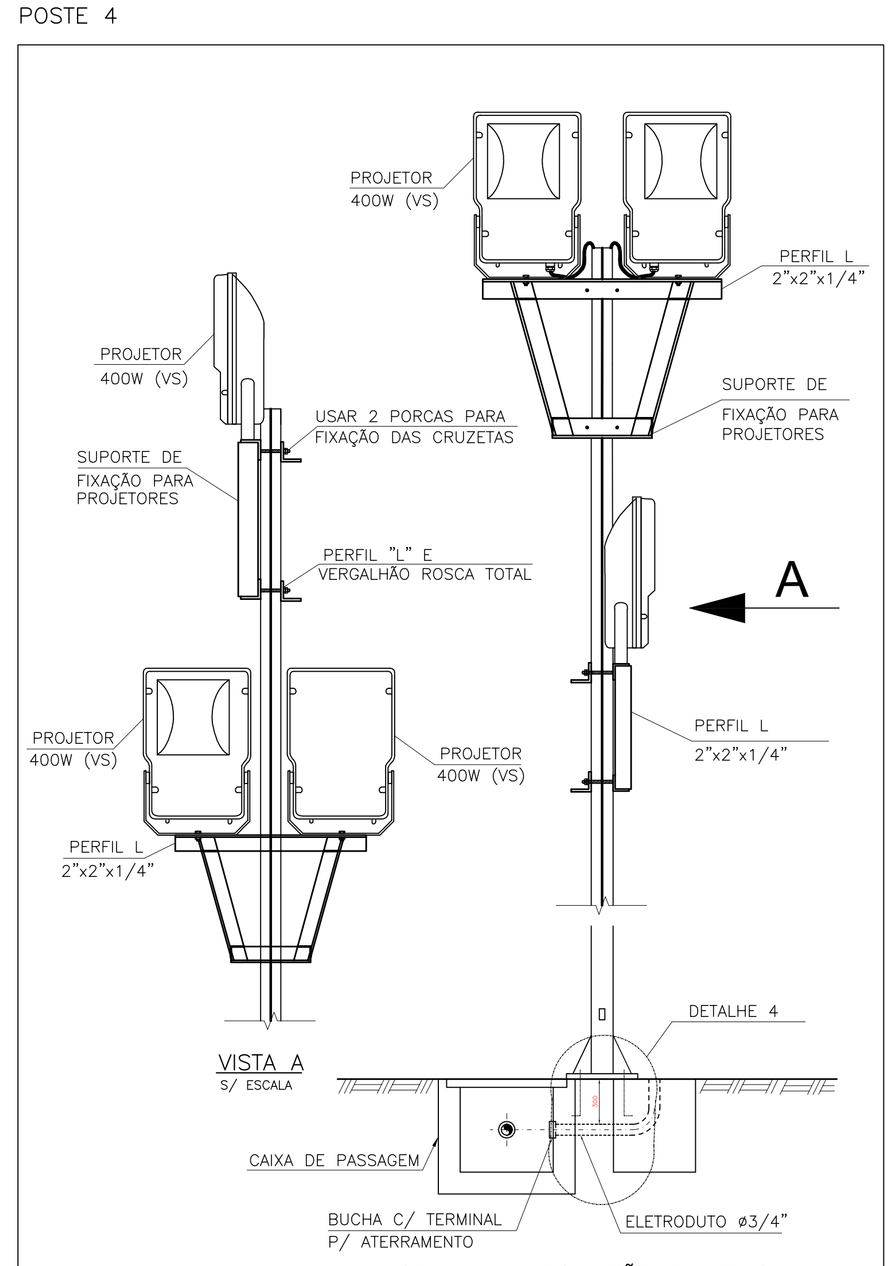

DETALHE DA INSTALAÇÃO DO POSTE 4
S/ ESCALA

ESTE DESENHO É PROPRIEDADE DA COMPANHIA ESPÍRITO SANTENSE DE SANEAMENTO – CESAN E NÃO PODE SER COPIADO SEM SUA AUTORIZAÇÃO.

NÚMEROS	TÍTULOS
PRINCIPAIS DESENHOS DE REFERÊNCIA	

Nº	LOCAL	DISCRIMINAÇÃO	DES.	DIV.	GER.	DATA

REVISÃO

CANCELA E SUBSTITUI O DESENHO NÚMERO:

CANCELADO E SUBSTITUÍDO PELO DESENHO NÚMERO:

CENTRO DE DOCUMENTAÇÃO
RECEBIDO: __/__/__
Nº DOC.: _____ ASS.: _____
APROVAÇÃO CESAN:
ASS.: _____ MATR.: _____
UNID.: _____ DATA: __/__/__
ESTA APROVAÇÃO NÃO ISENTA A CONTRATADA DE SUAS RESPONSABILIDADES LEGAIS.

EMITENTE: Etep Consultoria, Gerenciamento e Serviços

PROJETADO:	COORDENADOR:
ANDRE MIRANDA DAHER	ARTUR AUGUSTO OLIVEIRA NEVES
CREA: 16142/D REGIÃO: ES	CREA: 045302/D REGIÃO: RJ
DESENHO: ANDRE MIRANDA DAHER	Nº DES. PROJETISTA: 0876.DS.002.E.0004
DATA: 01 / 03 /2011	

RESPONSÁVEL TÉCNICO: ARTUR AUGUSTO OLIVEIRA NEVES
CREA: 045302/D REGIÃO: RJ ART Nº: 0820110020948 DATA: 22/02/2011

EMISSÃO CESAN	DATAS
PROJETADO:	
CREA:	
DESENHADO:	
VERIFICADO: ENGº NESTOR GORZA JUNIOR	
DIVISÃO: ENGº NESTOR GORZA JUNIOR	
GERÊNCIA: ENGª SANDRA SILY	

CESAN

MUNICÍPIO: VIANA | DISTRITO: – | BAIRRO: JUCU/ANTÁRTICA

NOME DO EMPREENDIMENTO: IMPLANTAÇÃO DO SISTEMA DE JUCU/ANTÁRTICA

TÍTULO: ESTAÇÃO DE TRATAMENTO DE ÁGUA JUCU/ANTÁRTICA
PROJETO ELÉTRICO
POSTES E DETALHES DE DISTRIBUIÇÃO

ESCALA:	FOLHA:	Nº CESAN	REV:
–	04 / 32	A-048-001-40-6-XX-0009	00