CONFIGURAÇÃO DE PENAS P/ PLOTAGEM

COR		ESP.
1	07	0,1
2	07	0,2
3	07	0,3
4	07	0,4
5	07	0,5
6	07	0,6
7	07	0,25
8	07	0,09
9	07	0,15
140	140	0,15
162	162	0,15

DIAGRAMA MULTIFILAR DO QUADRO DE CONTROLE DA ILUMINAÇÃO

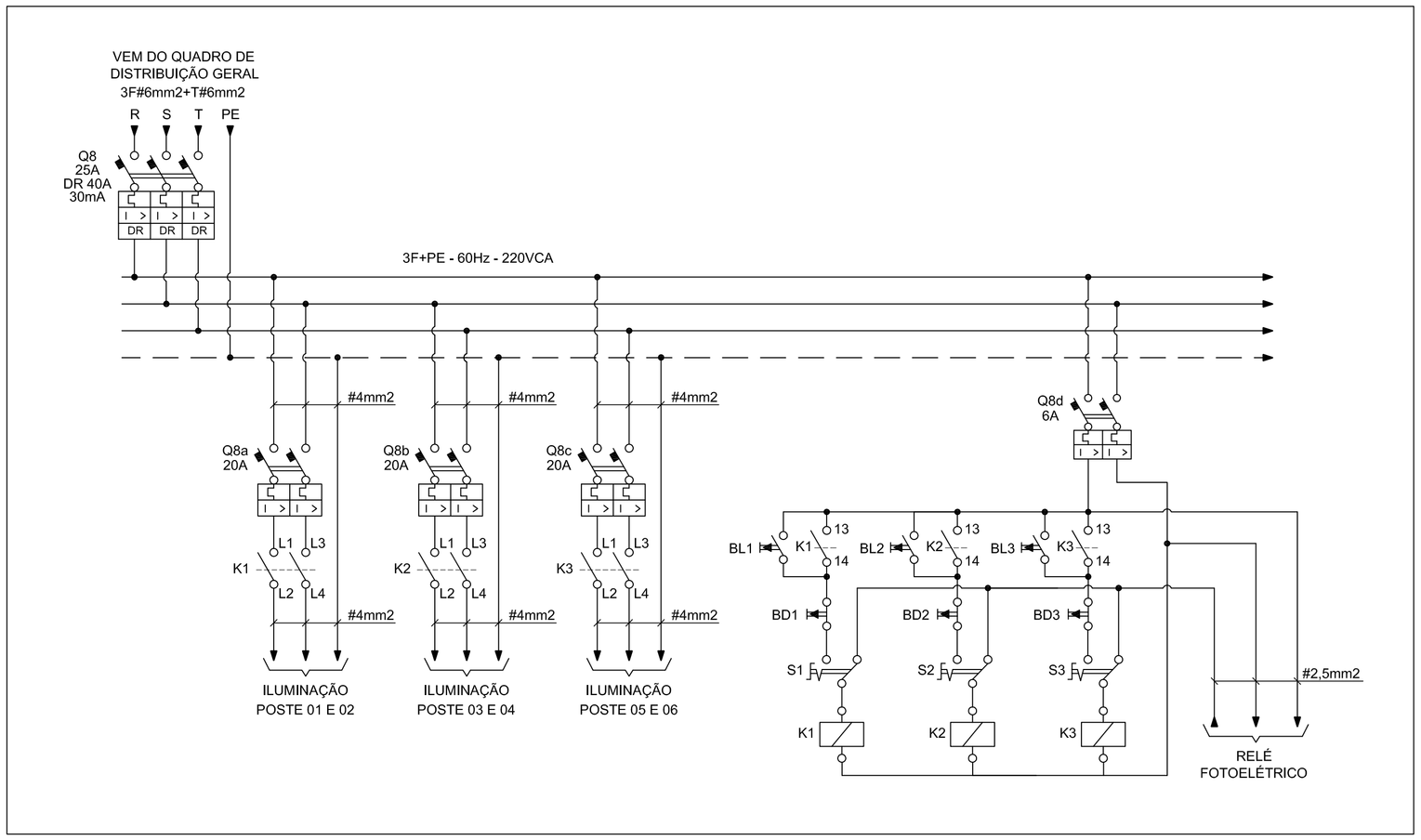

LISTA DE MATERIAL					
ITEM	QUANT	NOME	DESCRIÇÃO	REFERÊNCIA / CÓDIGO	FABRICANTE
01	1pç	-	PAINEL ELETRICO DIM. (500x400x200)mm EM AÇO DE 1,5mm DE ESPESSURA, IP65	- / EE-245	TAUNUS
02	3pç	Q8a/Q8b/Q8c	DISJUNTOR BIPOLAR, In=20A, Icc=10kA EM 230VCA, 60Hz, CURVA C.	S262-C20 / -	ABB
03	3pç	K1/K2/K3	CONTATOR TRIPOLAR, In=17A EM AC3, TENSÃO DA BOBINA Vn=220VCA, 60Hz	A16-30-10 / -	ABB
04	2m	-	CANALETA ABERTA COM TAMPA EM PVC CINZA, DE 25x40mm	362 02 / -	CEMAR LEGRAND
05	1pç	-	TRILHO DIM 35mm	936604 / -	CEMAR LEGRAND
06	1pç	Q8d	DISJUNTOR BIPOLAR, In=6A, Icc=10kA EM 220VCA, 60Hz, CURVA C.	S262-C06 / -	ABB
07	1m2	-	PLACA DE POLICARBONATO DE 5mm	- / -	-
08	1pç	DR	BLOCO DIFERENCIAL TETRAPOLAR, IN=40A 30mA, TENSÃO DE TRABALHO 220VCA	DDA204AC-40/0,03 / -	ABB
09	3pç	S1/S2/S3	BOTÃO SELETOR, IP65 DE 2 POSIÇÕES FIXAS, VIR COM ADAPTADOR DE FIXAÇÃO E 2 CONTATOS NA	KN-BS2-90 / -	KRAUS E NAIMER
10	3pç	DPS	DISPOSIVO DE PROTEÇÃO CONTRA SURTOS, PROPRIO PARA FASE, CLASSE 2 COM TENSÃO NOMINAL DE OPERAÇÃO 275VCA, CORRENTE DE SURTO MÁXIMA 40KA.	- / -	CLAMPER
11	1pç	DPS	DISPOSIVO DE PROTEÇÃO CONTRA SURTOS, PROPRIO PARA NEUTRO, CLASSE 2 COM TENSÃO NOMINAL DE OPERAÇÃO 275VCA, CORRENTE DE SURTO MÁXIMA 40KA	- / -	CLAMPER
12	1pç	-	MINI DISJUNTOR TRIPOLAR, In=25A, Icc=10kA EM 220VCA, 60Hz, CURVA C.	S263-C25 / -	ABB
13	50cm	PE	BARRA CHATA DE COBRE DE 1/8"x9/15", COM A DENSIDADE DE 2,5 A/mm²	- / -	POLI METAL
14	3pç	BL1-BL3	SINALEIRO MONOBLOCO 220VCA, DE LED NA COR VERDE	KN-SM-VM-220 / -	KRAUS E NAIMER
15	3pç	BD1-BD3	SINALEIRO MONOBLOCO 220VCA, DE LED NA COR VERMELHO	KN-SM-VD-220 / -	KRAUS E NAIMER

SIMBOLO		DESCRIÇÃO
LITERAL	GRÁFICO	
Q		DISJUNTOR BIPOLAR TERMOMAGNÉTICO, MAIS BLOCO DIFERENCIAL(DR)
-		ENCONTRO UNIFILAR DE CONDUTORES COM PONTO DE CONEXÃO FIXA
B		BOTÃO DE COMANDO COM RETORNO AUTOMÁTICO
K		CONTATO AUXILIAR DO CONTATOR
-		CONDUTOR PROTECÃO
-	DPS	DISPOSITIVO SUPRESSOR DE SURTO
Q		DISJUNTOR BIPOLAR TERMOMAGNÉTICO
S		CHAVE SELETORA DE DUAS POSIÇÕES
K		ELEMENTO DE COMANDO COM ENROLAMENTO ÚNICO
K		CONTATOR AUXILIAR 220 VCA
-		CONDUTOR FASE
-		CONDUTOR NEUTRO
Q		DISJUNTOR MONOPOLAR TERMOMAGNÉTICO
Q		DISJUNTOR TRIPOLAR TERMOMAGNÉTICO

VISTA FRONTAL
ESCALA 1/5

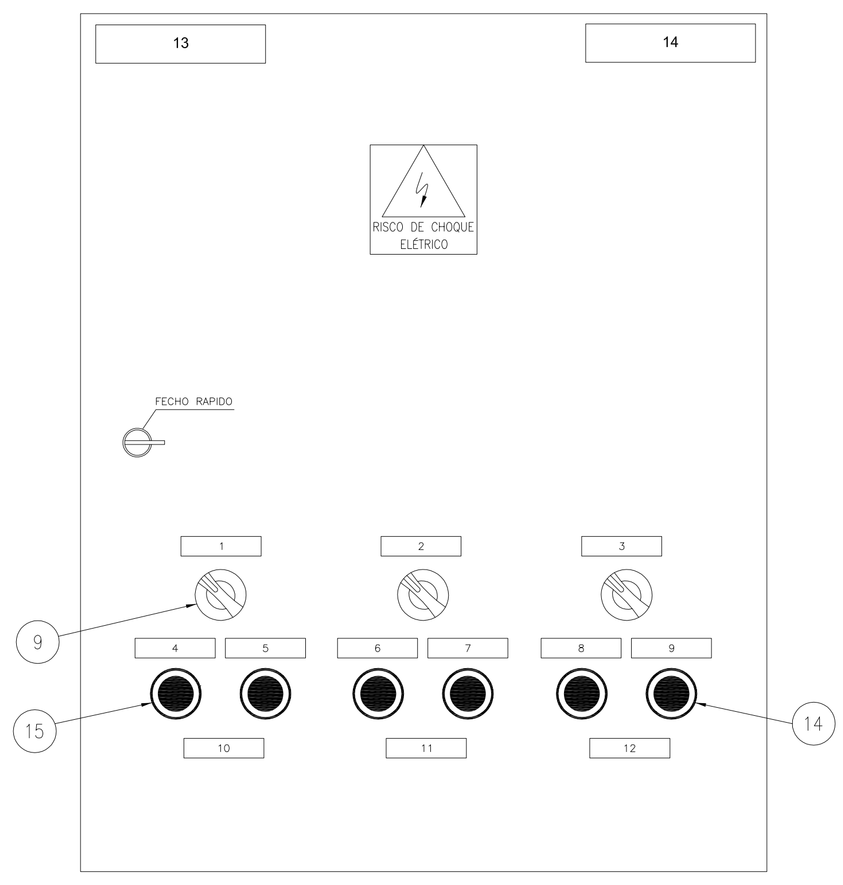

VISTA INTERNA
ESCALA 1/5

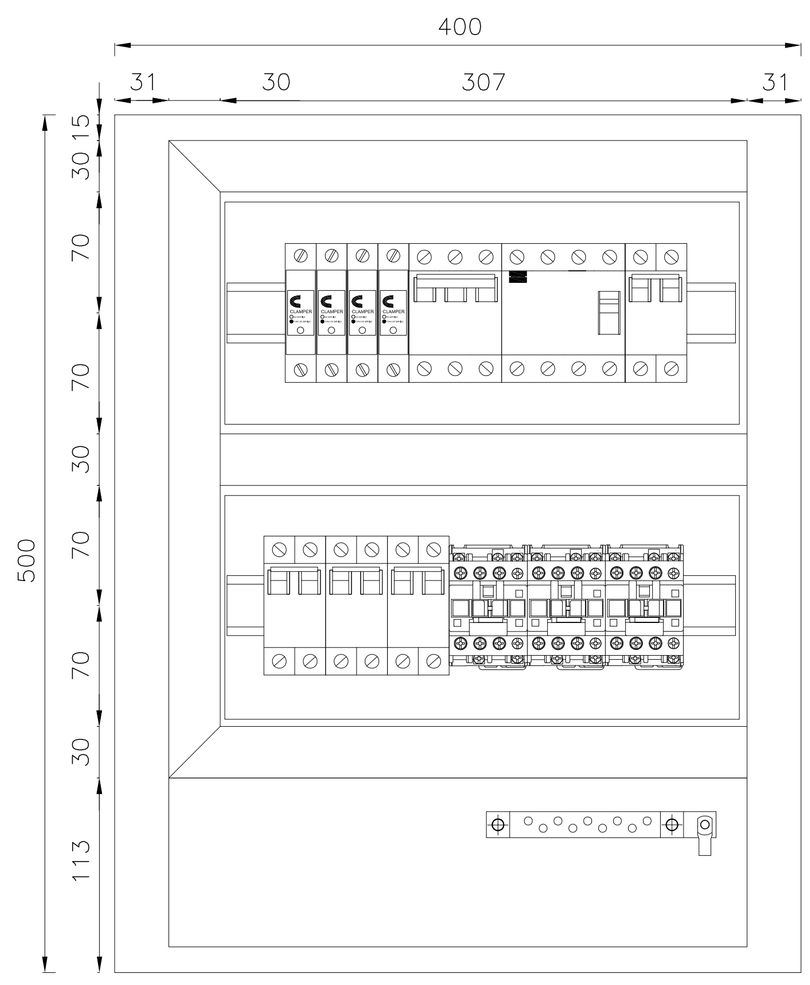

ITEMIZAÇÃO
ESCALA 1/5

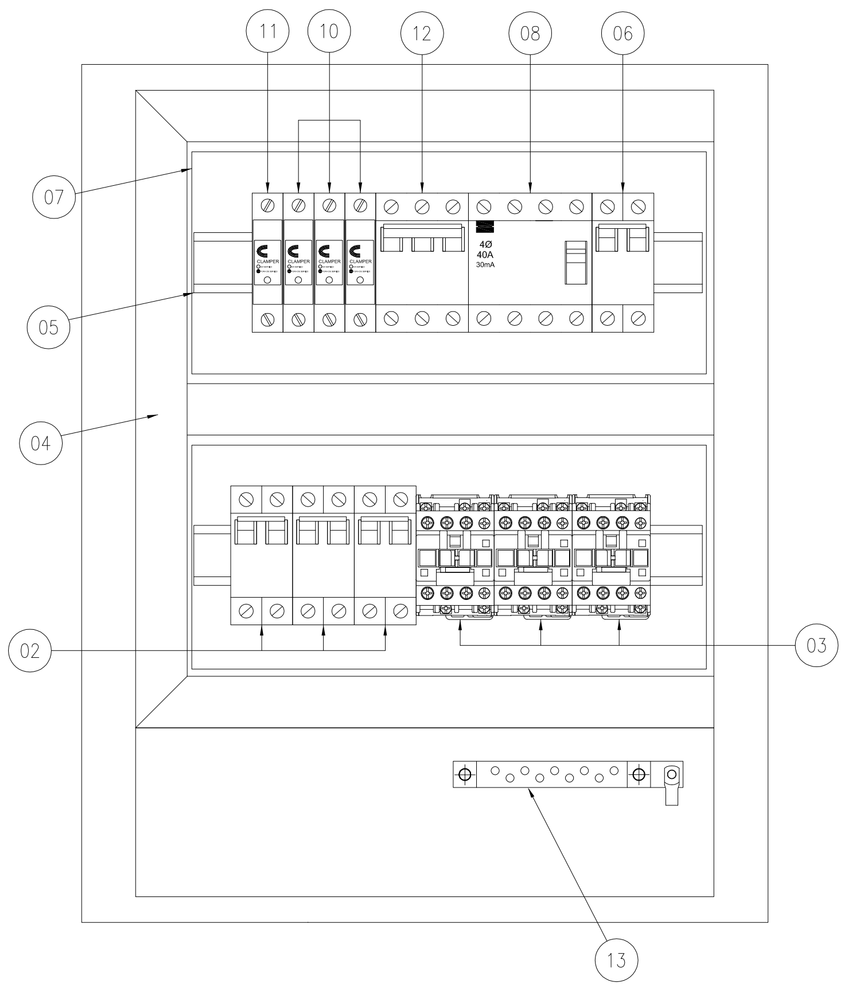

ESTE DESENHO É PROPRIEDADE DA COMPANHIA ESPÍRITO SANTENSE DE SANEAMENTO – CESAN E NÃO PODE SER COPIADO SEM SUA AUTORIZAÇÃO.

NÚMEROS	TÍTULOS
PRINCIPAIS DESENHOS DE REFERÊNCIA	

Nº	LOCAL	DISCRIMINAÇÃO	DES.	DIV.	GER.	DATA
REVISÃO						

CANCELA E SUBSTITUI O DESENHO NÚMERO:

CANCELADO E SUBSTITUÍDO PELO DESENHO NÚMERO:

CENTRO DE DOCUMENTAÇÃO
RECEBIDO: __/__/__
Nº DOC.: _____ ASS.: _____
APROVAÇÃO CESAN:
ASS.: _____ MATR.: _____
UNID.: _____ DATA: __/__/__
ESTA APROVAÇÃO NÃO ISENTA A CONTRATADA DE SUAS RESPONSABILIDADES LEGAIS.

EMITENTE: Etep Consultoria, Gerenciamento e Serviços

PROJETADO:	COORDENADOR:
ANDRE MIRANDA DAHER	ARTUR AUGUSTO OLIVEIRA NEVES
CREA: 16142/D REGIÃO: ES	CREA: 045302/D REGIÃO: RJ
DESENHO: ANDRE MIRANDA DAHER	Nº DES. PROJETISTA: 0876.DS.002.E.0013
DATA: 01/03/2011	

RESPONSÁVEL TÉCNICO: ARTUR AUGUSTO OLIVEIRA NEVES
CREA: 045302/D REGIÃO: RJ ART Nº: 0920110020948 DATA: 22/02/2011

EMISSÃO CESAN	DATAS
PROJETADO:	
CREA:	
DESENHADO:	
VERIFICADO: ENGº NESTOR GORZA JUNIOR	
DIVISÃO: ENGº NESTOR GORZA JUNIOR	
GERÊNCIA: ENGª SANDRA SILY	

CESAN

MUNICÍPIO: VIANA | DISTRITO: – | BAIRRO: JUCU/ANTÁRTICA

NOME DO EMPREENDIMENTO: IMPLANTAÇÃO DO SISTEMA DE JUCU/ANTÁRTICA

TÍTULO: ESTAÇÃO DE TRATAMENTO DE ÁGUA JUCU/ANTÁRTICA
PROJETO ELÉTRICO
QUADRO DE CONTROLE DA ILUMINAÇÃO – QCIL

ESCALA:	FOLHA:	Nº CESAN	REV:
–	13/32	A-048-001-40-6-XX-0018	00