CONFIGURAÇÃO DE PENAS P/ PLOTAGEM

COR		ESP.
1	07	0,1
2	07	0,2
3	07	0,3
4	07	0,4
5	07	0,5
6	07	0,6
7	07	0,25
8	07	0,09
9	07	0,15
140	140	0,15
162	162	0,15

DIAGRAMA DE COMANDO DAS VÁLVULAS 4,5 E 6

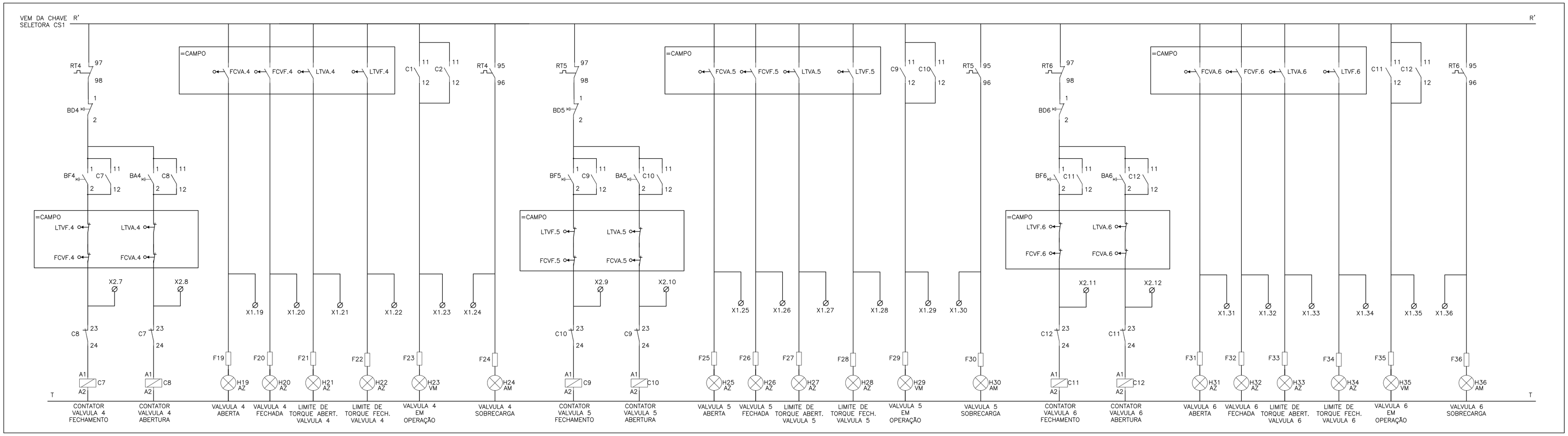

DIAGRAMA DE COMANDO DAS VÁLVULAS 7 E 8

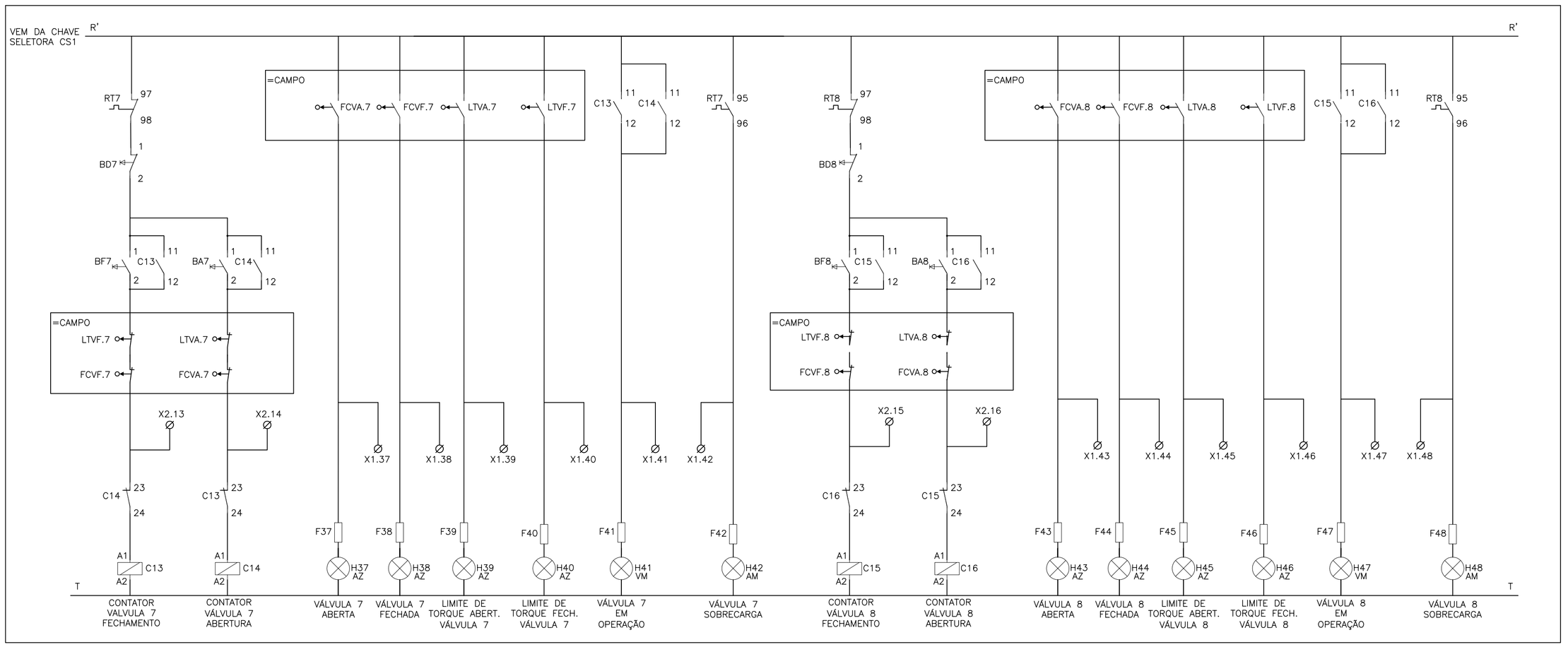

SIMBOLOGIA

SÍMBOLO LITERAL	SÍMBOLO GRÁFICO	DESCRIÇÃO	SÍMBOLO LITERAL	SÍMBOLO GRÁFICO	DESCRIÇÃO
Q		DISJUNTOR TRIPOLAR COM RELÉ TÉRMICO ELETROMAGNÉTICO	C		CONTATOS DE FORÇA DO CONTATOR TRIPOLAR
CS		CHAVE SELETORA DE TRÊS POSIÇÕES	DM		DISJUNTOR MOTOR
Q		DISJUNTOR BIPOLAR COM RELÉ TÉRMICO ELETROMAGNÉTICO	K		CONTATO NORMALMENTE ABERTO
		BARRA DE TERRA	K		CONTATO NORMALMENTE FECHADO
		DERIVAÇÃO DE CABOS	F		FUSÍVEL
K		BOBINA DE CONTATOR OU RELÉ	M		MOTOR TRIFÁSICO
X		BORNE DE PASSAGEM	BD		BOTÃO DE COMANDO TIPO MOLA
C		CONTATOS DE FORÇA DO CONTATOR TRIPOLAR	H		LÂMPADA DE SINALIZAÇÃO

ESTE DESENHO É PROPRIEDADE DA COMPANHIA ESPÍRITO SANTENSE DE SANEAMENTO – CESAN E NÃO PODE SER COPIADO SEM SUA AUTORIZAÇÃO.

NÚMEROS	TÍTULOS
PRINCIPAIS DESENHOS DE REFERÊNCIA	

Nº	LOCAL	DISCRIMINAÇÃO	DES.	DIV.	GER.	DATA
REVISÃO						

CANCELA E SUBSTITUI O DESENHO NÚMERO:

CANCELADO E SUBSTITUÍDO PELO DESENHO NÚMERO:

CENTRO DE DOCUMENTAÇÃO

RECEBIDO: / /

Nº DOC.: ASS.:

APROVAÇÃO CESAN:

ASS.: MATR.:

UNID.: DATA: / /

ESTA APROVAÇÃO NÃO ISENTA A CONTRATADA DE SUAS RESPONSABILIDADES LEGAIS.

EMITENTE: Etep Consultoria, Gerenciamento e Serviços

PROJETADO:	COORDENADOR:
ANDRE MIRANDA DAHER	ARTUR AUGUSTO OLIVEIRA NEVES
CREA: 16142/D REGIÃO: ES	CREA: 45302/D REGIÃO: RJ
DESENHO: ANDRE MIRANDA DAHER	Nº DES. PROJETISTA: 0876.DS.002.E.0015
DATA: 01 / 03 /2011	

RESPONSÁVEL TÉCNICO: ARTUR AUGUSTO OLIVEIRA NEVES

CREA: 045302/D REGIÃO: RJ ART Nº 08201100209485 DATA: 22/02/2011

EMISSÃO CESAN	DATAS
PROJETADO:	
CREA:	
DESENHADO:	
VERIFICADO: ENGº NESTOR CORZA JUNIOR	
DIVISÃO: ENGº NESTOR CORZA JUNIOR	
GERÊNCIA: ENGª SANDRA SILY	

CESAN

MUNICÍPIO: VIANA | DISTRITO: – | BAIRRO: JUCU/ANTÁRTICA

NOME DO EMPREENDIMENTO: IMPLANTAÇÃO DO SISTEMA DE JUCU/ANTÁRTICA

TÍTULO: ESTAÇÃO DE TRATAMENTO DE ÁGUA JUCU/ANTÁRTICA
PROJETO ELÉTRICO – QUADRO DE CONTROLE DAS VÁLVULAS DA FILTRAÇÃO
DIAGRAMA DE COMANDO DAS VÁLVULAS 4, 5, 6, 7 E 8

ESCALA:	FOLHA:	Nº CESAN	REV:
–	15/32	A-048-001-40-6-XX-0020	00