CONFIGURAÇÃO DE PENAS P/ PLOTAGEM

COR		ESP.
1	07	0,1
2	07	0,2
3	07	0,3
4	07	0,4
5	07	0,5
6	07	0,6
7	07	0,25
8	07	0,09
9	07	0,15
140	140	0,15
162	162	0,15

DIAGRAMA MULTIFILAR DO QUADRO DA SALA DE DOSAGEM

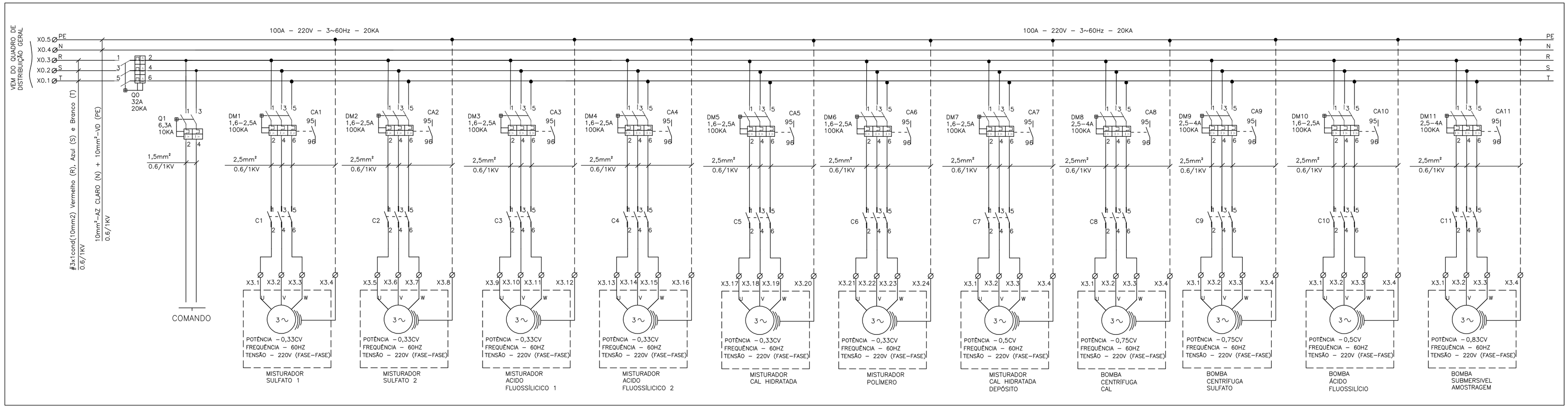

DIAGRAMA DE COMANDO DOS MOTORES

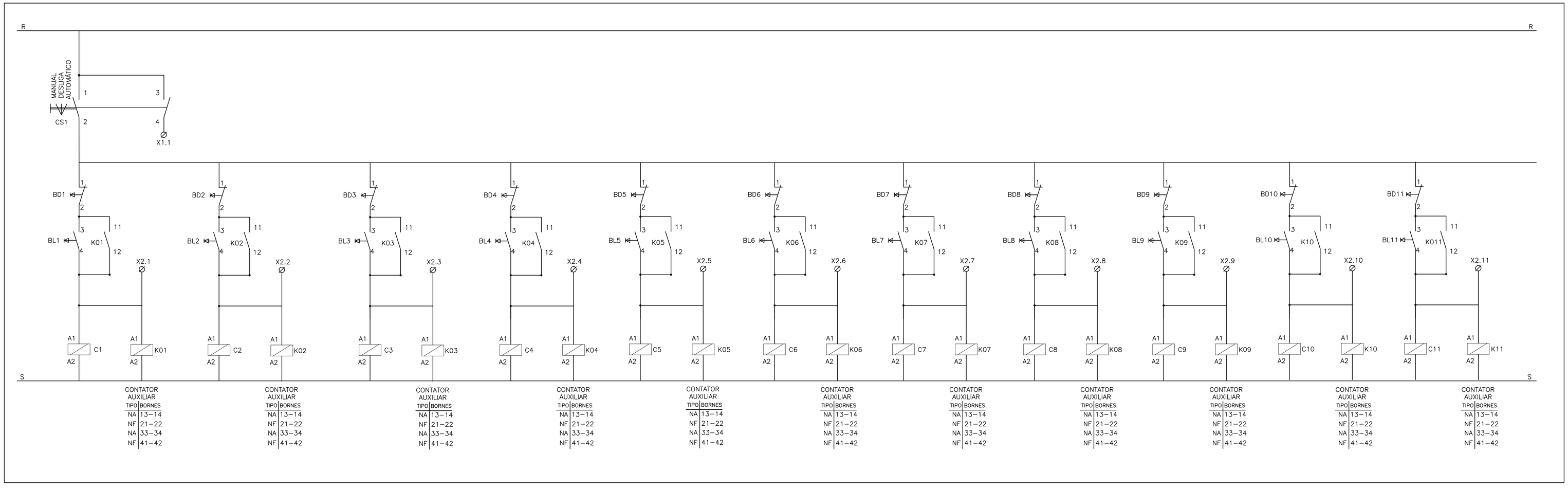

ESTE DESENHO É PROPRIEDADE DA COMPANHIA ESPÍRITO SANTENSE DE SANEAMENTO – CESAN E NÃO PODE SER COPIADO SEM SUA AUTORIZAÇÃO.

NÚMEROS	TÍTULOS
PRINCIPAIS DESENHOS DE REFERÊNCIA	

Nº	LOCAL	DISCRIMINAÇÃO	DES.	DIV.	GER.	DATA
REVISÃO						

CANCELA E SUBSTITUI O DESENHO NÚMERO:

CANCELADO E SUBSTITUÍDO PELO DESENHO NÚMERO:

CENTRO DE DOCUMENTAÇÃO

RECEBIDO: __/__/__

Nº DOC.: _____ ASS.: _____

APROVAÇÃO CESAN:

ASS.: _____ MATR.: _____

UNID.: _____ DATA: __/__/__

ESTA APROVAÇÃO NÃO ISENTA A CONTRATADA DE SUAS RESPONSABILIDADES LEGAIS.

EMITENTE: Etep Consultoria, Gerenciamento e Serviços

PROJETADO:	COORDENADOR:
ANDRE MIRANDA DAHER	ARTUR AUGUSTO OLIVEIRA NEVES
CREA: 16142/D REGIÃO: ES	CREA: 45302/D REGIÃO: RJ
DESENHO: ANDRE MIRANDA DAHER	Nº DES. PROJETISTA: 0876.DS.002.E.0017
DATA: 01 / 03 /2011	

RESPONSÁVEL TÉCNICO: ARTUR AUGUSTO OLIVEIRA NEVES

CREA: 45302/D REGIÃO: RJ ART Nº:0820110020948 DATA: 22/02/2011

EMISSÃO CESAN	DATAS
PROJETADO:	
CREA:	
DESENHADO:	
VERIFICADO: ENGº NESTOR GORZA JUNIOR	
DIVISÃO: ENGº NESTOR GORZA JUNIOR	
GERÊNCIA: ENGª SANDRA SILY	

CESAN

MUNICÍPIO: VIANA | DISTRITO: – | BAIRRO: JUCU/ANTÁRTICA

NOME DO EMPREENDIMENTO: IMPLANTAÇÃO DO SISTEMA DE JUCU/ANTÁRTICA

TÍTULO: ESTAÇÃO DE TRATAMENTO DE ÁGUA JUCU/ANTÁRTICA
PROJETO ELÉTRICO – QUADRO DA SALA DE DOSAGEM
DIAGRAMA MULTIFILAR E COMANDO DOS MOTORES

ESCALA:	FOLHA:	Nº CESAN	REV:
–	17 / 32	A–048–001–40–6–XX–0022	00