CONFIGURAÇÃO DE PENAS P/ PLOTAGEM

COR		ESP.
1	07	0,1
2	07	0,2
3	07	0,3
4	07	0,4
5	07	0,5
6	07	0,6
7	07	0,25
8	07	0,09
9	07	0,15
140	140	0,15
162	162	0,15

DIAGRAMA MULTIFILAR – GERAL

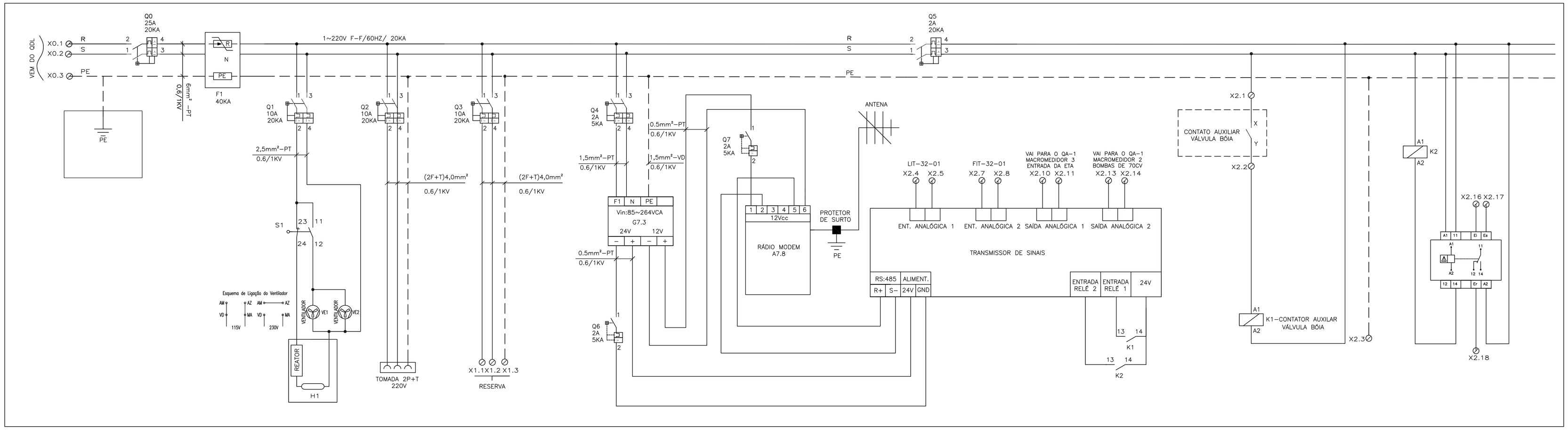

DETALHAMENTO DE LIGAÇÃO – TELEMETRIA

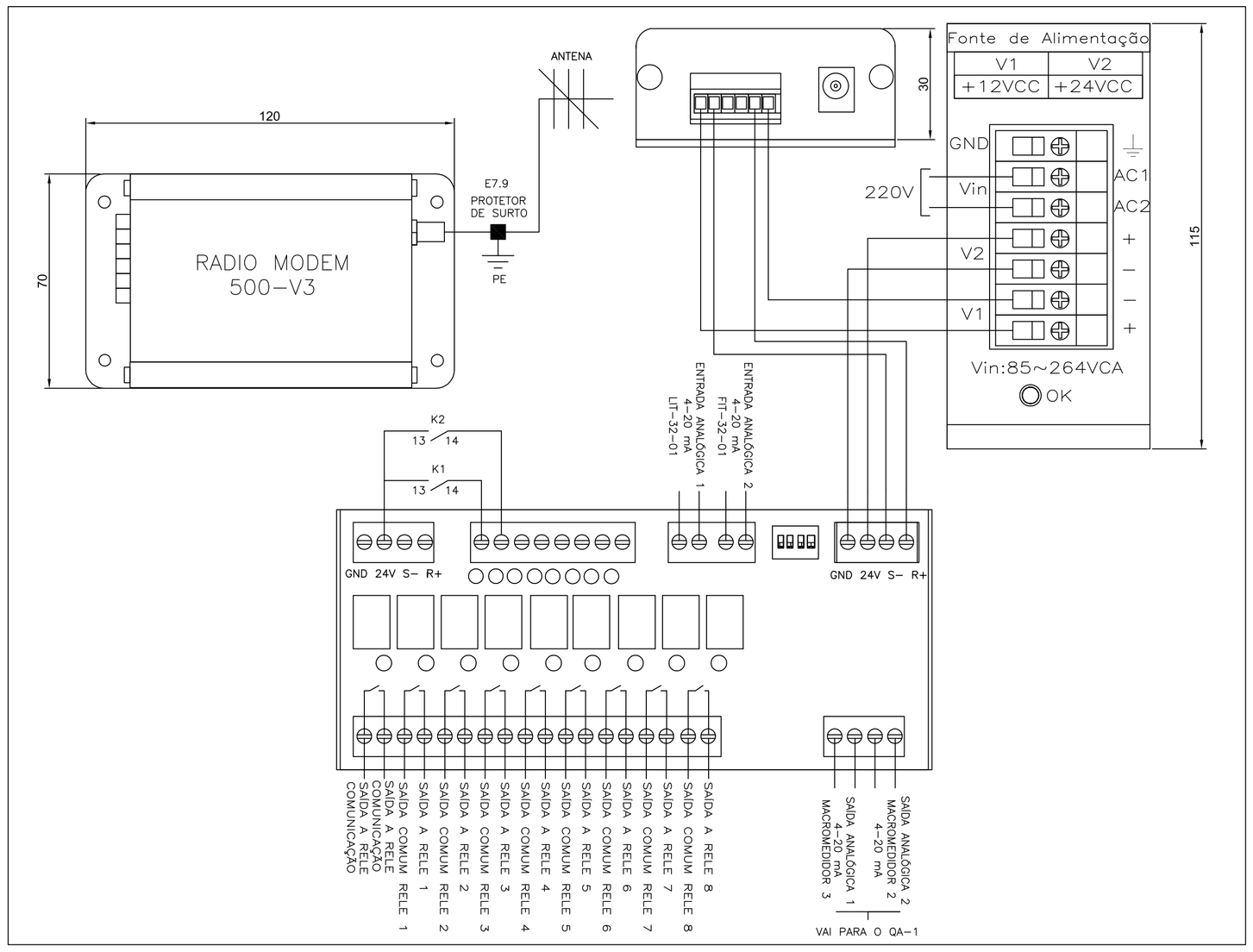

SIMBOLOGIA

SÍMBOLO LITERAL	SÍMBOLO GRÁFICOS	DESCRIÇÃO	SÍMBOLO LITERAL	SÍMBOLO GRÁFICOS	DESCRIÇÃO	SÍMBOLO LITERAL	SÍMBOLO GRÁFICOS	DESCRIÇÃO
K		BOBINA CONTATOR OU RELE	CL		CONTATO NORMALMENTE ABERTO	S		MICRO SWITCH(FIM DE CURSO) NA/NF
Q		DISJUNTOR MONOPOLAR COM RELÉ TÉRMICO ELETROMAGNÉTICO	CL		CONTATO NORMALMENTE FECHADO	RE		RELE DE ELETRODO
F		PROTETOR DE SURTO MONOFÁSICO			NO-BREAK		ø	CONECTOR DE PASSAGEM
		BARRA DE TERRA	F		FUSÍVEL			
VE		VENTILADOR	M		ILUMINAÇÃO FLUORESCENTE			
		DERIVAÇÃO DE CABOS	CSG		TOMADA 2P+T			

NOTAS:

01 – O SISTEMA DE TELEMETRIA PROJETADO NÃO REQUER LICENSA DE OPERAÇÃO OPERANDO NA FAIXA LIVRE DE 915-928 MHz

DETALHE – ALIMENTAÇÃO DO MEDIDOR DE VAZÃO

S/ ESCALA

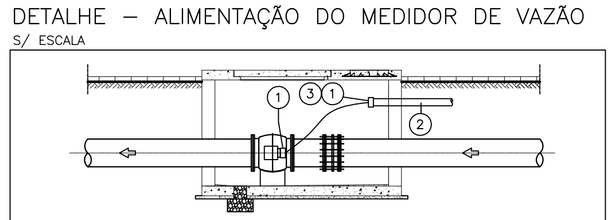

ÍTEM	DESCRIÇÃO	UNID	QUANT.
1	PRENSA CABO COM ROSCA 1/2"	PÇ	02
2	ELETRODUTO DE PVC RIGIDO 1.1/4"	PÇ	01
3	BUCHA DE REDUÇÃO DE 1.1/4" X 1/2"	PÇ	01

DETALHE DE INSTALAÇÃO RELÉ DE ELETRODO – EXTRAVAZÃO

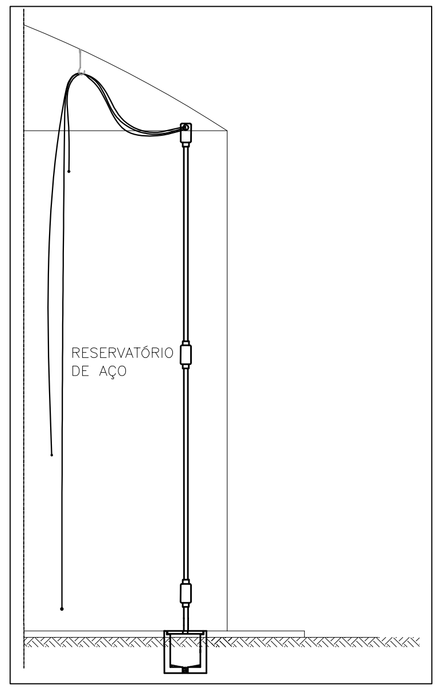

ESQUEMA DE FUNCIONAMENTO DO RELÉ DE ELETRODO

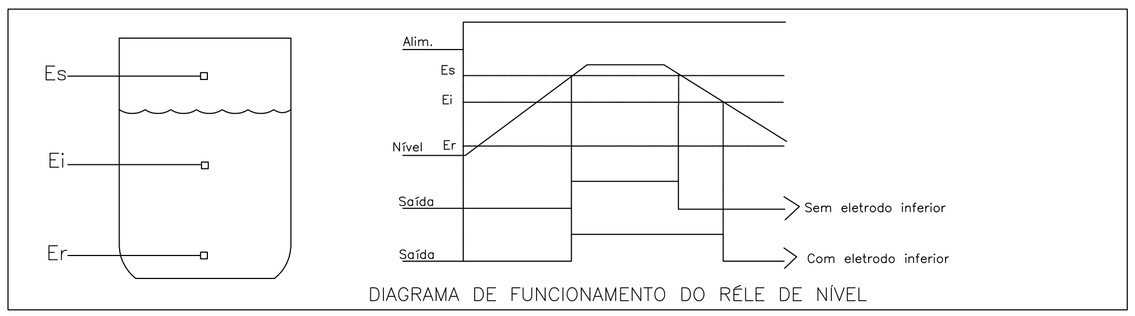

DIAGRAMA DE FUNCIONAMENTO DO RÉLE DE NÍVEL

ESTE DESENHO É PROPRIEDADE DA COMPANHIA ESPIRITO SANTENSE DE SANEAMENTO – CESAN E NÃO PODE SER COPIADO SEM SUA AUTORIZAÇÃO.

NÚMEROS	TÍTULOS
PRINCIPAIS DESENHOS DE REFERÊNCIA	

Nº	LOCAL	DISCRIMINAÇÃO	DES.	DIV.	GER.	DATA
REVISÃO						

CANCELA E SUBSTITUI O DESENHO NÚMERO:

CANCELADO E SUBSTITUÍDO PELO DESENHO NÚMERO:

CENTRO DE DOCUMENTAÇÃO

RECEBIDO: / /

Nº DOC.: ASS.:

APROVAÇÃO CESAN:

ASS.: MATR.:

UNID.: DATA: / /

ESTA APROVAÇÃO NÃO ISENTA A CONTRATADA DE SUAS RESPONSABILIDADES LEGAIS.

EMITENTE: Etep – Consultoria, Gerenciamento e Serviços

PROJETADO:	COORDENADOR:
ANDRE MIRANDA DAHER	ARTUR AUGUSTO OLIVEIRA NEVES
CREA: 16142/D REGIÃO: ES	CREA: 045302/D REGIÃO: RJ
DESENHO: ANDRE MIRANDA DAHER	Nº DES. PROJETISTA: 0876.DS.032.E.0034/00
DATA: 10 / 03 /2011	

RESPONSÁVEL TÉCNICO: ENGº ARTUR AUGUSTO OLIVEIRA NEVES

CREA: 045302/D REGIÃO: RJ ART Nº 58201100209485 DATA: 22/02/2011

EMISSÃO CESAN	DATAS
PROJETADO:	
CREA:	
DESENHADO:	
VERIFICADO: ENGº NESTOR CORZA JUNIOR	
DIVISÃO: ENGº NESTOR CORZA JUNIOR	
GERÊNCIA: ENGª SANDRA SILY	

CESAN

MUNICÍPIO: VIANA | DISTRITO: – | BAIRRO: JUCU/ANTÁRTICA

NOME DO EMPREENDIMENTO: IMPLANTAÇÃO DO SISTEMA DE JUCU ANTÁRTICA

TÍTULO: RESERVATÓRIO JUCU/ANTÁRTICA
PROJETO ELÉTRICO – QUADRO DE AUTOMAÇÃO 2
DIAGRAMA MULTIFILAR E DETALHES

ESCALA:	FOLHA:	Nº CESAN	REV:
–	02/03	A-048-001-40-6-XX-0039	00